Montagehandleiding en gebruiksaanwijzing

Ventilatorconvectoren

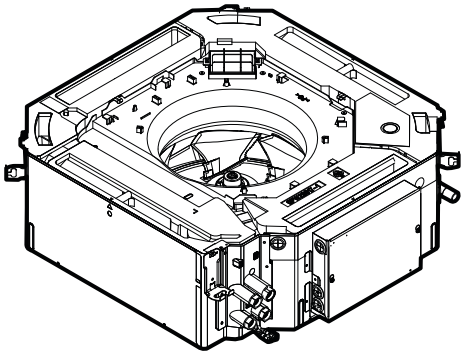

FWC06D
FWC07D
FWC08D
FWC09D

Montagehandleiding en gebruiksaanwijzing
Ventilatorconvectoren

Nederlands

EU – Safety declaration of conformity
EU – Sicherheits-Konformitätserklärung
UE – Déclaration de conformité de sécurité
EU – Conformiteitsverklaring veiligheid
UE – Declaración de conformidad sobre seguridad
UE – Dichiarazione di conformità in materia di sicurezza
EE – Δήλωση συμμόρφωσης για την ασφάλεια
UE – Declaração de conformidade relativa à segurança
ЕС – Заявление о соответствии требованиям по безопасности
EU – Sikkerheds-overensstemmelseserklæring
EU – Konformitetsdeklaration för säkerhet
EU – Samsvarserklæring for sikkerhet
EU – Turvallisuuden vaatimustenmukaisuusvakuutus
EU – Bezpečnostní prohlášení o shodě
EU – Izjava o sukladnosti za sigurnost
EU – Biztonsági megfelelőségi nyilatkozat
UE – Deklaracja zgodności z wymogami bezpieczeństwa
UE – Declarație de conformitate de siguranță
EU – Varnostna izjava o skladnosti
EÜ – Ohutuse vastavusdeklaratsioon
EC – Декларация за съответствие за безопасност
ES – Drošības atbilstības deklarācija
EÚ – Vyhlásenie o zhode Bezpečnosť
AB – Güvenlik uygunluk beyanı

Daikin Europe N.V.

01 (GB) declares under its sole responsibility that the products to which this declaration relates:
02 (D) erklärt in alleinige Verantwortung, dass die Produkte, auf die sich diese Erklärung bezieht:
03 (F) déclare sous sa seule responsabilité que les produits visés par la présente déclaration:
04 (NL) verklaart hierbij op eigen verantwoordelijkheid dat de producten waarop deze verklaring betrekking heeft:
05 (E) declara bajo su única responsabilidad que los productos a los que hace referencia esta declaración:
06 (I) dichiara sotto la propria responsabilità che i prodotti a cui è riferita questa dichiarazione:
07 (GR) δηλώνει βάσει της αποκλειστικής της ευθύνης ότι τα προϊόντα στα οποία αναφέρεται η παρούσα δήλωση:
08 (P) declara sob sua exclusiva responsabilidade que os produtos a que esta declaração se refere:
09 (RUS) заявляет, исключительно под свою ответственность, что продукция, к которой относится настоящее заявление:
10 (DK) erklærer som eneansvarlig, at produkterne, som er omfattet af denne erklæring:
11 (S) deklarerar i egenskap av huvudansvarig, att produkterna som berörs av denna deklaration innebär att:
12 (N) erklærer et fullstendig ansvar for at produktene som er underlagt denne erklæringen:
13 (FIN) ilmoittaa yksinomaan omalla vastuullaan, että tämän ilmoituksen tarkoittamat tuotteet:
14 (CZ) prohlašuje na svou plnou odpovědnost, že výrobky, ke kterým se toto prohlášení vztahuje:
15 (HR) izjavljuje pod isključivo vlastitom odgovornošću da su proizvodi na koje se ova izjava odnosi:
16 (H) teljes felelőssége tudatában kijelenti, hogy a termékek, melyekre e nyilatkozat vonatkozik:
17 (PL) deklaruje na własną wyłączną odpowiedzialność, że produkty, których ta deklaracja dotyczy:
18 (RO) declară pe proprie răspundere că produsele la care se referă această declarație:
19 (SLO) z vso odgovornostjo izjavlja, da so izdelki, na katere se izjava nanaša:
20 (EST) kinnitab oma vastutusel, et tooted, mille kohta käesolev deklaratsioon kehtib:
21 (BG) декларира на своя отговорност, че продуктите, за които се отнася тази декларация:
22 (LT) savo išskirtine atsakomybe pareiškia, kad gaminiai, kuriems ši deklaracija taikoma:
23 (LV) ar pilnu atbildību apliecina, ka izstrādājumi, uz kuru attiecas šī deklarācija:
24 (SK) vyhlasuje na vlastnú zodpovednosť, že výrobky, na ktoré sa vzťahuje toto vyhlásenie:
25 (TR) tek sorumluluğu kendisine ait olmak üzere, bu beyanın ilgili olduğu ürünlerin:

FWC*DATN5V3--, FWC*DAFN5V3--, FWC*DATT5V3--, FWC*DAFT5V3--, FWC*DATV5V3--, FWC*DAFV5V3--, (*=06,07,08,09),

01 are in conformity with the following directive(s) or regulation(s), provided that the products are used in accordance with our instructions:
02 folgender/n Richtlinie/n oder Vorschrift/en entsprechen, vorausgesetzt, dass diese gemäß unseren Instruktionen verwendet werden:
03 sont conformes à la/aux directive(s) ou règlement(s) suivant(s), à condition que les produits soient utilisés conformément à nos instructions:
04 in overeenstemming zijn met de volgende richtlijn(en) of verordening(en), op voorwaarde dat de producten worden gebruikt overeenkomstig onze instructies:
05 están en conformidad con la(s) siguiente(s) directiva(s) o reglamento(s), siempre que se utilicen de acuerdo con nuestras instrucciones:
06 sono conformi alle direttive o ai regolamenti seguenti, a patto che i prodotti vengano usati in conformità alle nostre istruzioni:
07 συμμορφώνονται με την(ες) ακόλουθη(ες) οδηγία(ες) ή κανονισμό(ούς), υπό την προϋπόθεση ότι τα προϊόντα χρησιμοποιούνται σύμφωνα με τις οδηγίες μας:
08 estão em conformidade com a(s) seguinte(s) diretiva(s) ou regulamento(s), desde que os produtos sejam utilizados de acordo com as nossas instruções:
09 отвечает требованиям упомянутых ниже директив или нормативных документов при условии эксплуатации данной продукции в соответствии с нашими инструкциями:
10 overholder bestemmelserne i følgende direktiv(er) eller bestemmelse(r), forudsat at produkterne anvendes i overensstemmelse med vores instruktioner:
11 uppfyller följande direktiv eller föreskrift(er), under förutsättning att produkterna används i enlighet med våra instruktioner:
12 er i overensstemmelse med følgende direktiv(er) eller forskrift(er), forutsatt at produktene brukes i henhold til våre instruksjoner:
13 ovat seuraavien direktiivien tai asetusten mukaisia, edellyttäen että tuotteita käytetään ohjeidemme mukaisesti:
14 jsou ve shodě s následujícími směrnicemi nebo předpisy za předpokladu, že tyto výrobky jsou používány v souladu s našimi pokyny:
15 u skladu sa sljedećom direktivom(ma) ili odredbom(a), uz uvjet da se proizvodi koriste sukladno našim uputama:
16 megfelelnek az alábbi irányelv(ek)nek vagy egyéb szabályozás(ok)nak, ha a termékeket előírás szerint használják:
17 spełniają wymogi następujących dyrektyw lub rozporządzeń, pod warunkiem że produkty używane są zgodnie z naszymi instrukcjami:
18 sunt în conformitate cu următoarele directive sau regulamente, cu condiția ca produsele să fie utilizate în conformitate cu instrucțiunile noastre:
19 v skladu z naslednjo direktivo(-ami) ali predpisom(-i) pod pogojem, da se izdelki uporabljajo v skladu z našimi navodili:
20 vastavad järgmise (järgmiste) direktiivi(de) ja määruse (määruste) nõuetele, tingimusel, et neid kasutatakse vastavuses meie juhistele:
21 са в съответствие със следната директива(и) или регламент(и), при условие че продуктите се използват в съответствие с нашите инструкции:
22 atitinka toliau nurodytas direktyvas arba reglamentus, su sąlyga, kad gaminiai bus eksploatuojami laikantis mūsų instrukcijų:
23 atbilst šādām direktīvām vai regulām, ja vien šie izstrādājumi tiek lietoti saskaņā ar mūsu instrukcijām:
24 sú v zhode s nasledujúcou(imi) smernicou(ami) alebo predpisom(mi) za predpokladu, že sa výrobky používajú v zhode s našimi pokynmi:
25 talimatlarımız doğrultusunda kullanılması koşuluyla aşağıdaki direktife/direktiflere veya yönetmeliğe/yönetmeliklere uygun olduğunu beyan eder:

Low Voltage 2014/35/EU
Electromagnetic Compatibility 2014/30/EU*
Machinery 2006/42/EC**

01 as amended,
02 in der jeweils gültigen Fassung,
03 telles que modifiées,
04 zoals gewijzigd,
05 en su forma enmendada,
06 e successive modifiche,
07 όπως έχουν τροποποιηθεί,
08 conforme emendado,
09 в действующей редакции,
10 som tilføjet,
11 med tillägg,
12 med foretatte endringer,
13 sellaisina kuin ne ovat muutettuina,
14 v platném znění,
15 kako je izmijenjeno amandmanima,
16 és módosításaik rendelkezéseit,
17 z późniejszymi zmianami,
18 cu amendamentele respective,
19 kakor je bilo spremenjeno,
20 koos muudatustega,
21 с техните изменения,
22 ir jos tolesnes redakcijas,
23 ar grozījumiem,
24 v poslednom platnom vydaní,
25 değiştirildiği şekliyle,

EN 60335-2-40,

01 following the provisions of:
02 gemäß den Bestimmungen in:
03 conformément aux dispositions de:
04 volgens de bepalingen van:
05 siguiendo las disposiciones de:
06 secondo le disposizioni di:
07 σύμφωνα με τις προβλέψεις των:
08 seguindo as disposições de:
09 в соответствии с положениями:
10 under iagttagelse af:
11 enligt bestämmelserna för:
12 i henhold til bestemmelsene i:
13 noudattaen säännöksiä:
14 za dodržení ustanovení:
15 prema odredbama:
16 követi a(z):
17 zgodnie z postanowieniami:
18 urmând prevederile:
19 v skladu z določbami:
20 vastavalt nõuetele:
21 следвайки клаузите на:
22 vadovaujantis šio dokumento nuostatomis:
23 atbilstoši šādu standartu prasībām:
24 nasledovnými ustanoveniami:
25 şu standartların hükümlerine:

01 Note* as set out in <A> and judged positively by <B> according to the **Certificate <C>**.
02 Hinweis* wie in <A> aufgeführt und von <B> positiv beurteilt gemäß **Zertifikat <C>**.
03 Remarque* telles que définies dans <A> et évaluées positivement par <B> conformément au **Certificat <C>**.
04 Bemerk* zoals uiteengezet in <A> en positief beoordeeld door <B> overeenkomstig het **Certificaat <C>**.
05 Nota* tal como se establece en <A> y valorado positivamente por <B> de acuerdo con el **Certificado <C>**.
06 Nota* come delineato in <A> e giudicato positivamente da <B> ai sensi del **Certificato <C>**.
07 Σημείωση* όπως ορίζεται στο <A> και κρίνεται θετικά από τον <B> σύμφωνα με το **Πιστοποιητικό <C>**.
08 Nota* conforme estabelecido em <A> e avaliado positivamente por <B> de acordo com o **Certificado <C>**.
09 Примечание* как указано в <A> и подтверждено <B> согласно Свидетельству **<C>**.
10 Bemærk* Som anført i <A> og positivt vurderet af <B> i henhold til **Certifikat <C>**.
11 Information* som anges i <A> och godkänts av <B> enligt **Certifikat <C>**.
12 Merk* som det fremkommer i <A> og vurdert positivt av <B> i henhold til **Sertifikatet <C>**.
13 Huom* sellaisina kuin ne on esitetty asiakirjassa <A> ja jotka <B> on hyväksynyt **Sertifikaatin <C>** mukaisesti.
14 Poznámka* jak bylo uvedeno v <A> a pozitivně zjištěno <B> v souladu s **Osvědčením <C>**.
15 Napomena* kako je izloženo u <A> i pozitivno ocijenjeno od <B> prema **Certifikatu <C>**.
16 Megjegyzés* a(z) <A> alapján, a(z) <B> igazolta a megfelelést, a(z) **<C> tanúsítvány** szerint.
17 Uwaga* zgodnie z dokumentacją <A>, pozytywną opinią <B> i **Świadectwem <C>**.
18 Notă* așa cum se prevede în <A> și apreciat pozitiv de <B> conform **Certificatului <C>**.
19 Opomba* Kot je določeno v <A> in je prejelo pozitivno oceno <B> v skladu s **Certifikatom <C>**.
20 Märkus* Mis on sätestatud dokumendis <A> ja hinnatud vastuvõetuks dokumendis <B>, vastavalt **Sertifikaadile <C>**.
21 Забележка* както е изложено в <A> и оценено положително от <B> съгласно **Сертификата <C>**.
22 Pastaba* kaip nurodyta <A> ir teigiamai nuspręsta pagal <B>, vadovaujantis **Sertifikatu <C>**.
23 Piezīmes* kā norādīts <A> un pozitīvi novērtēts <B> saskaņā ar **Sertifikātu <C>**.
24 Poznámka* ako bolo stanovené v <A> a kladne posúdené <B> podľa **Osvedčenia <C>**.
25 Not* <A>'de belirtildiği ve **<C> Sertifikasına** göre <B> tarafından olumlu görüş bildirildiği üzere.

<A>	TCF DT23-402
<B>	-
<C>	-

01** Daikin Europe N.V. is authorised to compile the Technical Construction File.
02** Daikin Europe N.V. hat die Berechtigung die Technische Konstruktionsakte zusammenzustellen.
03** Daikin Europe N.V. est autorisé à compiler le Dossier de Construction Technique.
04** Daikin Europe N.V. is bevoegd om het Technisch Constructiedossier samen te stellen.
05** Daikin Europe N.V. está autorizado a compilar el Archivo de Construcción Técnica.
06** Daikin Europe N.V. è autorizzata a redigere il File Tecnico di Costruzione.
07** Η Daikin Europe N.V. είναι εξουσιοδοτημένη να συντάξει τον Τεχνικό φάκελο κατασκευής.
08** A Daikin Europe N.V. está autorizada a compilar a documentação técnica de fabrico.
09** Компания Daikin Europe N.V. уполномочена составить Комплект технической документации.
10** Daikin Europe N.V. er autoriseret til at udarbejde de tekniske konstruktionsdata.
11** Daikin Europe N.V. är bemyndigade att sammanställa den tekniska konstruktionsfilen.
12** Daikin Europe N.V. har tillatelse til å kompilere den Tekniske konstruksjonsfilen.
13** Daikin Europe N.V. on valtuutettu laatimaan Teknisen asiakirjan.
14** Společnost Daikin Europe N.V. má oprávnění ke kompilaci souboru technické konstrukce.
15** Daikin Europe N.V. je ovlašten za izradu Datoteke o tehničkoj konstrukciji.
16** A Daikin Europe N.V. jogosult a műszaki konstrukciós dokumentáció összeállítására.
17** Daikin Europe N.V. ma upoważnienie do zbierania i opracowywania dokumentacji konstrukcyjnej.
18** Daikin Europe N.V. este autorizat să compileze Dosarul tehnic de construcție.
19** Daikin Europe N.V. je pooblaščen za sestavo datoteke s tehnično mapo.
20** Daikin Europe N.V. on volitatud koostama tehnilist dokumentatsiooni.
21** Daikin Europe N.V. е оторизирана да състави Акта за техническа конструкция.
22** Daikin Europe N.V. yra įgaliota sudaryti šį techninės konstrukcijos failą.
23** Daikin Europe N.V. ir autorizēts sastādīt tehnisko dokumentāciju.
24** Spoločnosť Daikin Europe N.V. je oprávnená vytvoriť súbor technickej konštrukcie.
25** Daikin Europe N.V. Teknik Yapı Dosyasını derlemeye yetkilidir.

2P491002-11Q

DAIKIN

Hideki Hara
Director
Ostend, 1st of August 2024

DAIKIN EUROPE N.V.
Zandvoordestraat 300, B-8400 Oostende, Belgium

Inhoudsopgave

1 Over de documentatie 3
1.1 Over dit document 3
1.2 Betekenis van de waarschuwingen en symbolen 3
1.3 Algemeen 4
2 Specifieke veiligheidsinstructies voor de installateur 5

Voor de installateur 5

3 Over de doos 5
3.1 Uitpakken en omgaan met de ventilo-convector 5
3.2 Accessoires van de ventilo-convector verwijderen 6
4 Over de units en opties 6
4.1 Identificatie 6
4.1.1 Identificatielabel: Ventilo-convector 6
5 Installatie van de unit 6
5.1 Installatieplaats voorbereiden 6
5.2 Montage van de unit 7
5.2.1 Ophangbouten installeren 7
5.2.2 Opening in plafond maken 7
5.3 Installatie waterleiding 8
5.3.1 De waterleidingen voorbereiden 8
5.3.2 De waterleidingen aansluiten 9
5.4 Installatie afvoerleiding 10
5.4.1 Richtlijnen bij de installatie van de afvoerleiding 10
5.4.2 Afvoerleiding aansluiten 10
5.5 Installatie optionele apparatuur 11
5.5.1 Optionele apparatuur voorbereiden 11
5.5.2 Optionele apparatuur aansluiten 12
6 Elektrische installatie 12
6.1 De elektrische bedrading voorbereiden 12
6.2 De elektrische bedrading aansluiten 13
7 Configuratie 15
7.1 Instelling sierpaneel 15
8 Inbedrijfstelling 15
8.1 Controlelijst voor de inbedrijfstelling 15

Voor de gebruiker 16

9 Veiligheidsinstructies voor de gebruiker 16
9.1 Instructies voor veilig gebruik 16
10 Over het systeem 17
11 Voor het gebruik 17
12 Werking 17
12.1 Werkingsbereik 17
13 Energie besparen en optimale werking 17
14 Onderhoud en service 18
14.1 Voorzorgsmaatregelen inzake onderhoud 18
14.2 Voorzorgsmaatregelen voor onderhoud en service 18
14.3 Luchtfilter, aanzuigrooster, luchtuitblaas en buitenpanelen reinigen 18
14.3.1 Luchtfilter reinigen 18
14.3.2 Aanzuigrooster reinigen 19
14.4 Onderhoud na een lange periode van stilstand 19
14.5 Onderhoud voor een lange periode van stilstand 19
14.6 Dienst-na-verkoop en garantie 20
14.6.1 Aanbevelingen voor onderhoud en inspectie 20
14.6.2 Verkorte onderhouds- en vervangingscycli 20
15 Opsporen en verhelpen van storingen 20
16 Als afval verwijderen 21
17 Technische gegevens 22
17.1 Bedradingsschema 22
17.2 Afmetingen 24
18 Informatievereisten voor ecologisch ontwerp 25

1 Over de documentatie

1.1 Over dit document

Doelpubliek

Erkende installateurs + eindgebruikers

INFORMATIE

Dit toestel is ontworpen voor gebruik in een commerciële, industriële of zakelijke omgeving.

Documentatieset

Dit document maakt deel uit van een documentatieset. De volledige set omvat:

- **Algemene voorzorgsmaatregelen met betrekking tot de veiligheid:**
  - Veiligheidsinstructies te lezen vóór de installatie
  - Formaat: Papier (in de doos van de binnenunit)
- **Montagehandleiding en gebruiksaanwijzing binnenunit:**
  - Instructies voor installatie en gebruik
  - Formaat: Papier (in de doos van de binnenunit)
  - Formaat: Digitale bestanden op https://www.daikin.eu. Gebruik de zoekfunctie om uw model te vinden.

De nieuwste revisie van de meegeleverde documentatie staat op de regionale Daikin-website en is verkrijgbaar via uw dealer.

De originele instructies zijn opgesteld in het Engels. Alle andere talen zijn vertalingen van de oorspronkelijke instructies.

Technische gegevens

- Een **deel** van de recentste technische gegevens is beschikbaar op de regionale Daikin-website (publiek toegankelijk).
- De **volledige** recentste technische gegevens zijn beschikbaar op het Daikin Business Portal (authenticatie vereist).

1.2 Betekenis van de waarschuwingen en symbolen

GEVAAR

Duidt op een situatie die de dood of ernstige verwondingen als gevolg heeft.

GEVAAR: RISICO OP ELEKTROCUTIE

Duidt op een situatie die elektrocutie kan veroorzaken.

GEVAAR: RISICO OP BRANDWONDEN

Duidt op een situatie die brandwonden kan veroorzaken als gevolg van extreem hoge of lage temperaturen.

WAARSCHUWING

Duidt op een situatie die de dood of ernstige verwondingen als gevolg zou kunnen hebben.

VOORZICHTIG

Duidt op een situatie die kleine of matige verwondingen als gevolg zou kunnen hebben.

OPMERKING

Duidt op een situatie die schade aan apparatuur of eigendom zou kunnen berokkenen.

INFORMATIE

Duidt op nuttige tips of bijkomende informatie.

Symbolen gebruikt op de unit:

Symbool	Verklaring
	Lees de montagehandleiding, de gebruiksaanwijzing en het instructievel voor de bedrading alvorens te beginnen met de installatie.

1.3 Algemeen

Indien u TWIJFELS heeft over de installatie of de bediening van de unit, neem contact op met uw verdeler.

WAARSCHUWING

Een verkeerde installatie of bevestiging van apparatuur of accessoires kan een elektrische schok, kortsluiting, lekken, brand of andere schade aan de apparatuur veroorzaken. Gebruik ALLEEN accessoires, optionele apparatuur en reserveonderdelen die door Daikin gemaakt of goedgekeurd werden, tenzij anders aangegeven.

WAARSCHUWING

Zorg ervoor dat de materialen die voor de installatie en de testen gebruikt worden, voldoen aan de geldende wetgeving (bovenop de instructies beschreven in de Daikin-documentatie).

WAARSCHUWING

Deze unit bevat elektrische en hete onderdelen.

GEVAAR: RISICO OP ELEKTROCUTIE

Gebruik de ventilatorconvectoren NIET met natte handen. Anders kunt u een elektrische schok oplopen.

WAARSCHUWING

Als het netsnoer beschadigd is, MOET de fabrikant, zijn vertegenwoordiger, zijn servicevertegenwoordiger of gelijkaardige bevoegde personen het snoer vervangen om een gevaarlijke situatie te voorkomen.

WAARSCHUWING

Scheur plastic verpakkingen aan stukken en gooi deze weg zodat niemand, en zeker geen kinderen, ermee kan spelen. **Mogelijk gevolg:** verstikking.

GEVAAR: RISICO OP ELEKTROCUTIE

Schakel de elektrische voeding langer dan 10 minuten uit en meet de spanning aan de aansluitklemmen van de condensatoren van de hoofdkring of elektrische onderdelen vooraleer u een onderhoud uitvoert. De spanning MOET minder dan 50 V DC zijn vooraleer u elektrische onderdelen mag aanraken. Voor de locatie van de klemmen, zie het waarschuwingslabel voor service en onderhoud.

VOORZICHTIG

- Plaats GEEN voorwerpen, apparatuur of uitrustingen bovenop de unit.
- Klim, zit of sta NIET op de unit.

WAARSCHUWING

Dit apparaat kan worden gebruikt door kinderen vanaf een leeftijd van 8 jaar en door personen met verminderde fysieke, zintuiglijke of mentale mogelijkheden of een gebrek aan ervaring en kennis als het gebruik van het apparaat op een veilige manier werd uitgelegd en als zij de gevaren hiervan begrijpen.

Kinderen mogen NIET met het apparaat spelen.

Reiniging en onderhoud door de gebruiker mag NIET worden uitgevoerd door kinderen zonder toezicht.

VOORZICHTIG

Raak de luchtinlaat of de aluminium ribben van de unit NIET aan.

VOORZICHTIG

Draag gepaste persoonlijke beschermende uitrusting (beschermende handschoenen, veiligheidsbril, enz.) wanneer u het systeem installeert of onderhoudt.

WAARSCHUWING

Neem de gepaste maatregelen om te voorkomen dat kleine dieren kunnen gaan nestelen in de unit. Kleine dieren die in contact komen met elektrische onderdelen kunnen storingen, rook of brand veroorzaken.

GEVAAR: RISICO OP ELEKTROCUTIE

- Zorg ervoor dat het systeem correct is geaard.
- Schakel de voeding UIT alvorens aan servicewerkzaamheden te beginnen.
- Installeer het deksel van de schakelkast alvorens de voeding IN te schakelen.

VOORZICHTIG

- Controleer of de installatieplaats het gewicht van de unit kan dragen. Een slechte installatie kan gevaarlijk zijn. Het kan ook trillingen of ongewone werkingsgeluiden veroorzaken.
- Voorzie voldoende ruimte voor service.
- Installeer de unit zo dat ze NIET in contact komt met een plafond of een muur; anders kan dit trillingen veroorzaken.

2 Specifieke veiligheidsinstructies voor de installateur

Leef altijd de volgende veiligheidsinstructies en voorschriften na.

WAARSCHUWING

De installatie, service, onderhoud en reparaties moeten overeenstemmen met de instructies van Daikin en met de geldende wetgeving (bijvoorbeeld de nationale gasregelgeving) en mogen ALLEEN door bevoegde personen worden uitgevoerd.

WAARSCHUWING

De installatie moet worden uitgevoerd door een installateur, en de keuze van de materialen en de installatie moet voldoen aan de geldende wetgeving. In Europa is de norm EN378 van toepassing.

WAARSCHUWING

- Gebruik GEEN lokaal aangekochte elektrische onderdelen binnenin het product.
- Tak de elektrische voeding niet af voor de afvoerpomp, etc. van het klemmenblok. Dit kan een elektrische schok of brand veroorzaken.

WAARSCHUWING

Houd de bedrading tussen de units uit de buurt van koperen leidingen die niet thermisch geïsoleerd zijn aangezien dergelijke leidingen heel warm worden.

VOORZICHTIG

Gebruik bij muren met een metalen frame of een metalen plaat een in de muur ingebedde leiding en een muurafdekplaat in de doorvoeropening om schade door hitte, elektrische schokken of brand te voorkomen.

OPMERKING

- De leidingen moeten stevig worden gemonteerd en beschermd tegen fysieke schade.
- Beperk de installatie van het leidingwerk tot een minimum.

Voor de installateur

3 Over de doos

Houd rekening met de volgende zaken:

- De unit MOET bij de levering gecontroleerd worden op beschadiging en volledigheid. Elke vorm van beschadiging of ontbrekende onderdelen MOET onmiddellijk aan de schadeverantwoordelijke van de transporteur worden gemeld.
- Breng de verpakte unit zo dicht mogelijk bij de uiteindelijke installatieplaats om beschadiging tijdens het transport te voorkomen.
- Maak de weg waarlangs u de unit naar binnen zult brengen tot aan de uiteindelijke installatieplaats op voorhand klaar.

3.1 Uitpakken en omgaan met de ventilo-convector

Gebruik een draagband van zacht materiaal of beschermende platen met een touw om de unit op te heffen. Zo voorkomt u dat de unit beschadigd of gekrast wordt.

1. Hef de unit op aan de ophangbeugels zonder druk uit te oefenen op andere delen, met name de afvoerleiding en thermische isolatie.

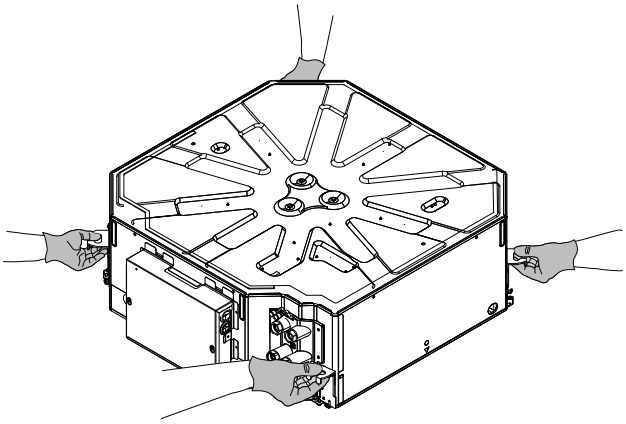

OPMERKING

Til de unit niet op aan de klepmotoren (a).

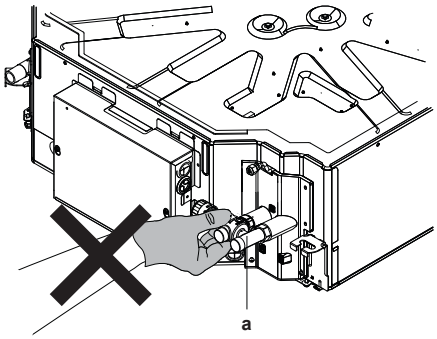

3.2 Accessoires van de ventilo-convector verwijderen

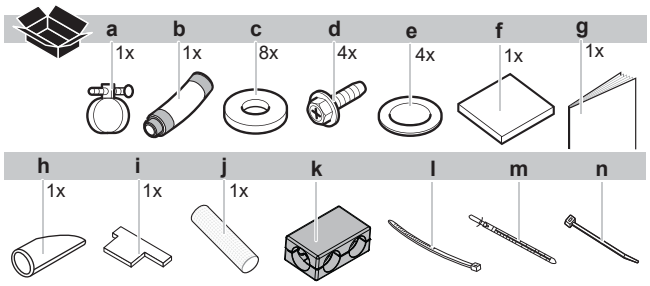

- **a** Metalen klem
- **b** Afvoerslang
- **c** Pakking voor ophangbeugel
- **d** Schroef
- **e** Pakking
- **f** Groot afdichtingskussen voor afvoerslang
- **g** Montagehandleiding en gebruiksaanwijzing
- **h** Anti-zweetdeksel
- **i** Installatiegids
- **j** Beschermende slang (krimpkous)
- **k** Thermische isolatie voor kleppen (2 leidingen: 1x en 4 leidingen: 2x) (*)
- **l** Kabelbinder voor thermische isolatie klep (2 leidingen: 2x en 4 leidingen: 4x) (*)
- **m** Kabelbinder voor bevestiging lokale kabel als reserveonderdeel x2
- **n** Kabelbinder (hittebestendig) x4
- ***** Alleen modellen met in de fabriek gemonteerde klep

4 Over de units en opties

4.1 Identificatie

4.1.1 Identificatielabel: Ventilo-convector

Locatie

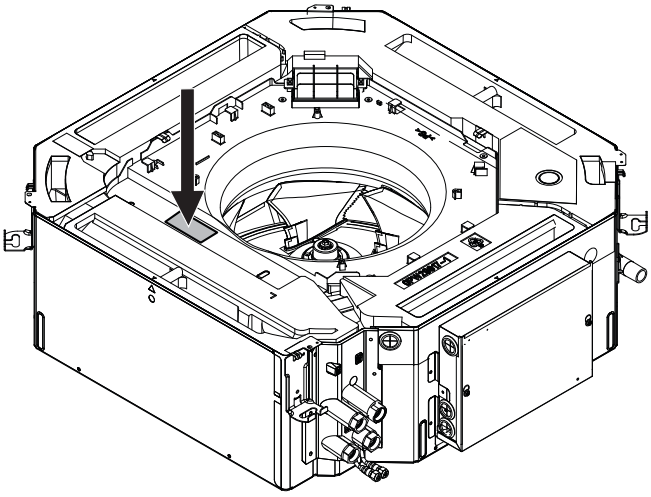

Modelidentificatie

Voorbeeld: FW C 09 D A T N 5 V3 --

Code	Beschrijving
FW	Ventilatorconvector met wateraansluiting
C	Cassette
D	Belangrijke modelwijziging (A tot Z)
A	Kleine wijziging
D	2 leidingen
F	4 leidingen
N	Zonder klep
V	3-wegsklep
D	2-wegsklep
5	Hendek fabriek
V3	1 F / 50 Hz / 230 V
-	Geen optie
-	Aansluitrichting (geen specifieke richting)

5 Installatie van de unit

5.1 Installatieplaats voorbereiden

OPMERKING

De unit moet op ≥2,5 meter van de grond worden geïnstalleerd.

INFORMATIE

Het geluidsdrukniveau is lager dan 70 dBA.

VOORZICHTIG

Toestel is NIET voor iedereen toegankelijk. Installeer het op een beveiligde plaats die niet voor iedereen toegankelijk is.

Deze unit is geschikt voor installatie in een commerciële en in licht industriële omgevingen.

OPMERKING

Wanneer een installatie van onderaf NIET mogelijk is, zoals bij zeer hoge plafonds, moet de toegang tot de unit voor installatie en onderhoud via de bovenkant van het plafond mogelijk zijn.

Kies een installatieplaats waar aan de volgende omstandigheden wordt voldaan en die de goedkeuring van uw klant kan wegdragen.

- Voldoende vrije ruimte rond de unit voor onderhoud en service. De ruimte rond de unit moet voldoende luchtcirculatie en luchtverspreiding toelaten. Zie de ruimte vereist voor de installatie.

OPMERKING

Als de schakelkast (c) naar de muur gericht is, laat dan een serviceafstand van ten minste 1500 mm en van ten minste 1500 mm voor de luchtinlaat (b) en luchtuitlaat (a) voor luchtcirculatie.

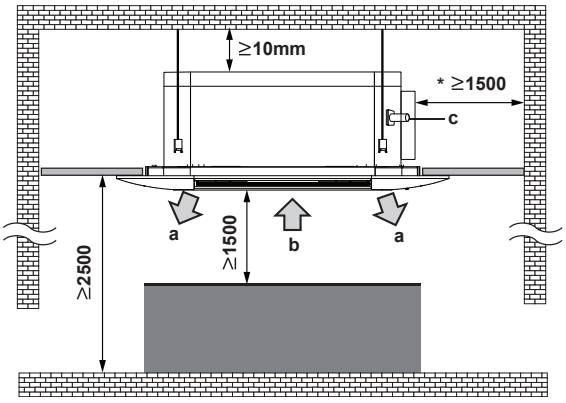

- Zorg ervoor dat de zone goed geventileerd wordt. Blokkeer GEEN enkele ventilatieopening.
- Controleer of de plaats waarop de installatie moet komen bestand is tegen het gewicht en de trillingen van de unit.

- Zorg ervoor dat bij een waterlek de installatieruimte of de omgeving geen schade oploopt.
- Kies een plaats waar het werkingsgeluid of de warme/koude lucht van de unit geen overlast veroorzaakt en die voldoet aan de geldende wetgeving.
- **Afvoer.** Zorg ervoor dat het condenswater goed kan worden afgevoerd.
- In plaatsen met een slechte ontvangst, moet de afstand 3 m of meer bedragen om elektromagnetische storingen van andere apparatuur te voorkomen en moeten de voedings- en transmissieleidingen in kabelbuizen liggen.
- **Fluorescentielampen.** Let op de volgende punten voor de installatie van een draadloze afstandsbediening (gebruikersinterface) in een kamer met fluorescentielampen:
  - Installeer de draadloze afstandsbediening (gebruikersinterface) zo dicht mogelijk bij de binnenunit.
  - Installeer de binnenunit zo ver mogelijk van de fluorescerentielampen.

Installeer de unit NIET op een plaats die vaak als werkplaats wordt gebruikt. In het geval van bouwwerken (bijv. slijpwerk) waar veel stof wordt geproduceerd, MOET de unit worden afgedekt.

Installeer of gebruik de unit niet op onderstaande plaatsen.

- Plaatsen verzadigd met minerale olie, of vol oliedampen of olienevel zoals in een keuken (schade aan plastic onderdelen).
- Plaatsen met bijtende gassen zoals zwavelgas. Koperen leidingen en lasnaden kunnen corroderen.
- Waar de lucht een hoog zoutgehalte heeft, bijvoorbeeld aan de kust, en wanneer er grote spanningsschommelingen zijn (bijv. in een fabriek). Dit geldt tevens voor voertuigen of schepen.
- In plaatsen met toestellen of machines die elektromagnetische golven uitzenden. Elektromagnetische golven kunnen het besturingssysteem ontregelen en zo storingen aan de uitrusting veroorzaken.
- In plaatsen met brandgevaar omwille van lekkende ontvlambare gassen (zoals verdunners of benzine), koolstofvezels, ontvlambaar stof.
- De unit mag NIET in een badkamer worden geïnstalleerd.

5.2 Montage van de unit

5.2.1 Ophangbouten installeren

Gebruik het schemablad om de plaatsen van de ophangbouten te bepalen (bovenste deel van verpakking). De plaatsen van de ophangbouten staan aangegeven op het schemablad. Bevestig het schemablad aan het plafond om de gaten te boren.

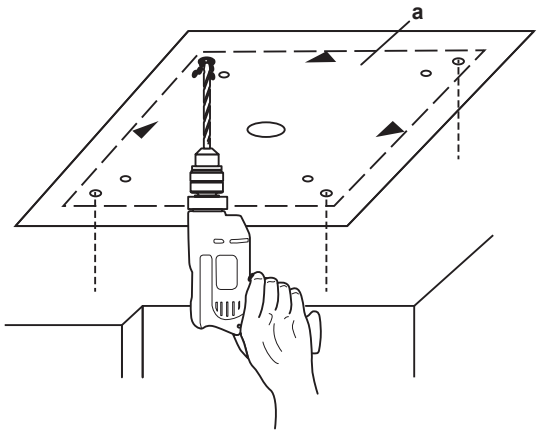

a Schemablad voor montage. (bovenste deel van verpakking)

- **Sterkte van het plafond**. Controleer of het plafond sterk genoeg is om het gewicht van de unit te dragen. Als er enig risico bestaat, verstevig dan eerst het plafond en installeer dan pas de unit.
  - Gebruik bij een bestaand plafond ankers.
  - Gebruik bij een nieuw plafond verzonken inzetstukken, verzonken ankers of andere lokaal voorziene onderdelen.

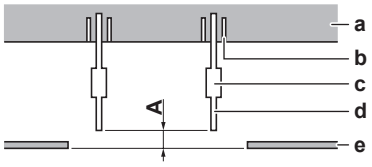

A 50~100 mm
a Plafondtegel
b Anker
c Lange moer of spanschroef
d Ophangbout
e Vals plafond

- **Ophangbouten.** Gebruik M8~M10 ophangbouten voor de montage. Bevestig de ophangbeugel aan de ophangbout. Bevestig de bout goed met een moer en vulring aan de boven- en onderzijde van de ophangbeugel.

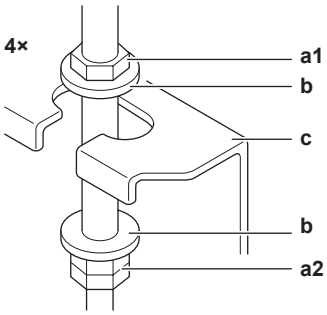

a1 Moer (lokaal te voorzien)
a2 Dubbele moer (niet meegeleverd)
b Vulring (accessoires)
c Ophangbeugel (bevestigd aan de unit)

5.2.2 Opening in plafond maken

Gebruik het schemablad (bovenste deel van verpakking) (a) om de opening in het plafond te maken volgens de aanduidingen op het schemablad. Bevestig het schemablad aan de unit met de vier schroeven (d) in de accessoireset en maak de opening volgens de lijn voor de plafondopening (c).

Controleer of de unit en de ophangbeugels in het midden (b) van de plafondopening hangen.

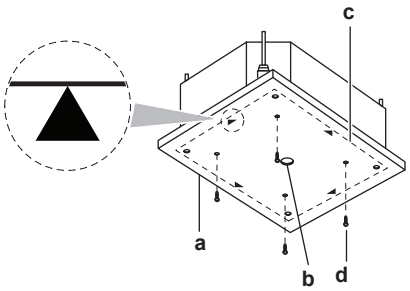

a Schemablad voor montage (bovenste deel van verpakking)
b Midden van de plafondopening
c Lijn plafondopening
d Schroeven (accessoires)

	Als A (mm)[a]	Dan	
		B (mm)[a]	C (mm)[a]
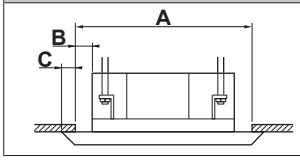	≥860	10	45
	≤910	35	20

[a] **A:** Plafondopening
B: Afstand tussen de unit en de plafondopening
C: Overlapping tussen het sierpaneel en het verlaagd plafond

- **Waterpas**. Controleer met behulp van een waterpas of een plastic buis met water of de unit op alle 4 hoeken waterpas staat.

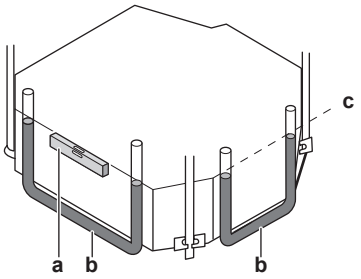

a Niveau
b Plastic buis
c Waterniveau

OPMERKING

Installeer de unit NIET scheef. **Mogelijk gevolg:** Als de unit tegen de richting van de condenswaterstroom in scheef hangt (de kant van de afvoerleidingen hangt hoger), kan de werking van de vlotterschakelaar verstoord raken en kan er water gaan lekken.

- **Installatiegids.** Gebruik de installatiegids om de

juiste verticale positie te bepalen.

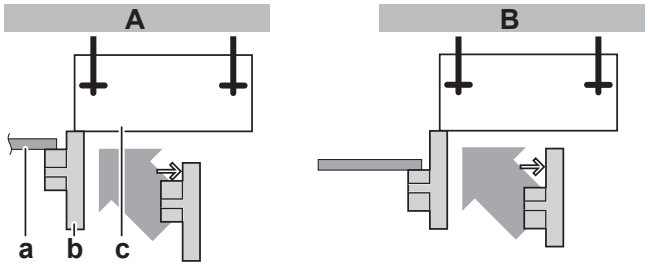

A In het geval van installatie met standaard sierpaneel
B In het geval van installatie met kit voor invoer van verse lucht
a Vals plafond
b Installatiegids (accessoire)
c Unit

Opening maken in een bestaande plafondplaat uit één stuk

OPMERKING

Er moet een serviceruimte worden voorzien in het plafond voor toegang tot de schakelkast en de waterleidingen.

De onderstaande afmetingen kunnen worden gebruikt als referentie voor de serviceruimte of u kunt werken aan de hand van de plaats van de schakelkast (b) en de aansluitingen van de waterleidingen (a) op de installatieplaats.

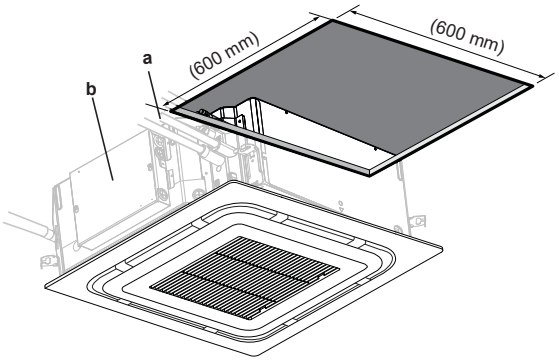

Voor een installatie in een bestaande plafondplaat uit één stuk zijn dit de afmetingen:

Volgens de combinatie van model en paneel:

	Als A (mm)	Dan	
		B (mm)	C (mm)
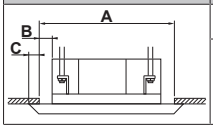	≥920	40	15
	≤930	45	10

5.3 Installatie waterleiding

5.3.1 De waterleidingen voorbereiden

Controleer de volgende punten vooraleer aan de waterleiding te werken:

- De maximum waterdruk is 1,6 MPa.

De unit is voorzien van een waterinlaat en -uitlaat voor aansluiting op het watercircuit. Het watercircuit moet worden uitgevoerd door een installateur en moet voldoen aan de geldende wetgeving.

- De minimum watertemperatuur is 5°C.
- De maximum watertemperatuur is 90°C.
- De componenten in de lokale leidingen moeten bestand zijn tegen de waterdruk en -temperatuur.
- Voorzie voldoende beveiligingen in het watercircuit om te voorkomen dat de waterdruk de maximaal toegestane werkdruk overschrijdt.
- Voorzie een goede afvoer voor de drukveiligheidsklep (indien voorzien) om te voorkomen dat er water op elektrische onderdelen terechtkomt.
- Voorzie afsluitkranen aan de unit zodat normaal onderhoud kan worden uitgevoerd zonder het systeem te laten leeglopen.
- Voorzie aftapkranen op alle lage punten van het systeem om het circuit bij onderhoud of service aan de unit volledig te laten leeglopen.

- Voorzie ontluchtingsventielen op alle hoge punten in het systeem. De ventielen moeten zich op gemakkelijk toegankelijke punten bevinden.
- Bescherm leidingen tegen fysieke schade.

OPMERKING

Zorg ervoor dat de kwaliteit van het water voldoet aan EU-richtlijn 2020/2184.

OPMERKING

Glycol mag worden gebruikt, maar NOOIT meer dan 40% van het volume. Een groter aandeel glycol zou de hydraulische delen kunnen beschadigen.

OPMERKING

De unit mag ALLEEN in een gesloten-watersysteem worden gebruikt. Gebruik in een open-watercircuit kan leiden tot overmatige corrosie van de waterleiding.

5.3.2 De waterleidingen aansluiten

VOORZICHTIG

De watercirculatie in de unit moet altijd worden geregeld met kleppen. Als de ventilatorconvector uitgeschakeld is, maar water in de unit blijft rondstromen, wordt condensatie gevormd op de unit en kan er water van de unit druppelen.

OPMERKING

Isoleer alle leidingen. Blote leidingen kunnen condensatie veroorzaken.

GEVAAR: RISICO OP BRANDWONDEN

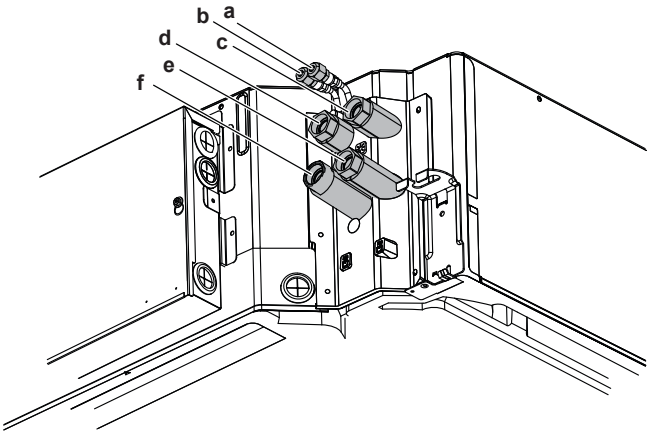

a Ontluchting koelen
b Ontluchting verwarmen
c Warmwaterinlaat (3/4" binnendraad BSP)
d Warmwateruitlaat (3/4" binnendraad BSP)
e Koudwaterinlaat (3/4" binnendraad BSP)
f Koudwateruitlaat (3/4" binnendraad BSP)

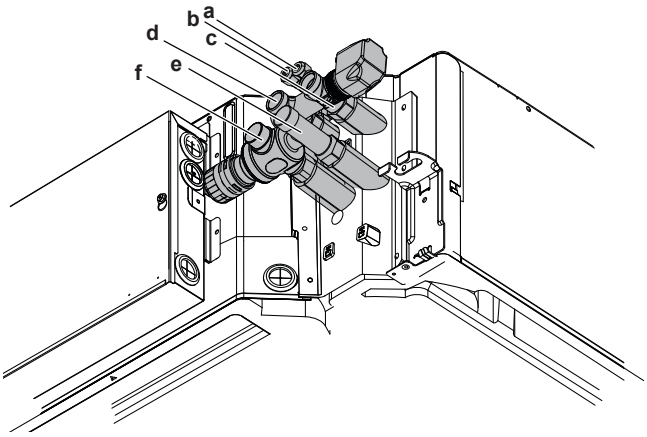

a Ontluchting koelen
b Ontluchting verwarmen
c Warmwaterinlaat (DN3/4")
d Warmwateruitlaat (3/4" binnendraad BSP)
e Koudwaterinlaat (DN3/4")
f Koudwateruitlaat (3/4" binnendraad BSP)

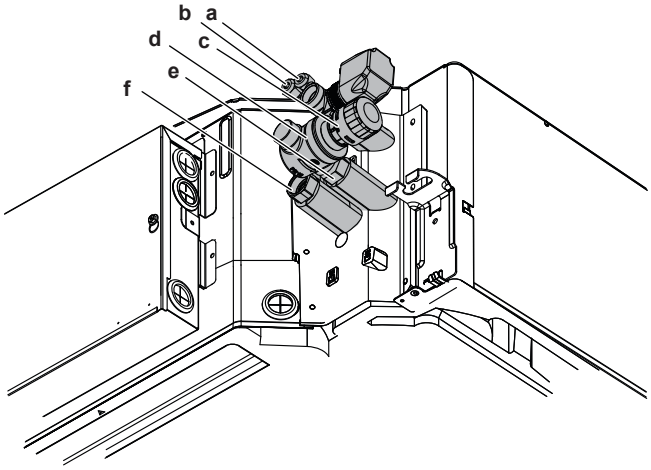

a Ontluchting koelen
b Ontluchting verwarmen
c Warmwaterinlaat (DN3/4")
d Warmwateruitlaat (DN3/4")
e Koudwaterinlaat (DN3/4")
f Koudwateruitlaat (DN3/4")

Het watercircuit vullen

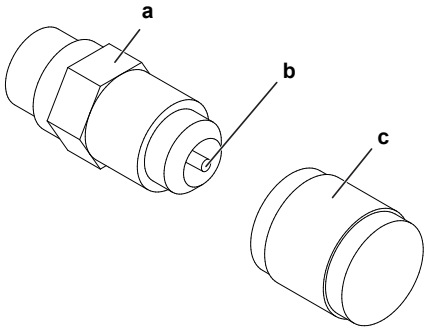

a Ontluchtingsventiel
b Drukveiligheidsklep
c Deksel

Tijdens het vullen van het systeem kan wellicht niet alle lucht eruit worden verwijderd. De resterende lucht wordt verwijderd tijdens de eerste bedrijfsuren van het systeem. De lucht kan uit de unit worden verwijderd via het handmatige ontluchtingsventiel.

1 Open de dop.
2 Duw op de drukveiligheidsklep om de waterkring(en) van de unit te ontluchten.
3 Sluit de dop.
4 Achteraf kan extra water moeten worden bijgevuld (maar nooit via het ontluchtingsventiel).

OPMERKING

Lucht in het watercircuit kan storingen veroorzaken. Tijdens het vullen kan wellicht niet alle lucht uit het circuit worden verwijderd. De resterende lucht zal tijdens de eerste uren in bedrijf van het systeem via de automatische ontluchtingsventielen worden verwijderd. Achteraf kan het nodig zijn extra water te bij te vullen.

OPMERKING

Zorg ervoor dat de kwaliteit van het water voldoet aan EU-richtlijn 2020/2184.

5.4 Installatie afvoerleiding

5.4.1 Richtlijnen bij de installatie van de afvoerleiding

Algemene richtlijnen

- **Leidinglengte.** Houd de afvoerleiding zo kort mogelijk.
- **Leidingmaat.** De leidingmaat moet gelijk aan of groter dan de verbindingsleiding zijn (plastic buis met een nominale diameter van 25 mm en buitendiameter van 32 mm).
- **Helling.** De afvoerleiding moet afhellen (minstens 1/100) om te voorkomen dat er lucht in de leiding blijft zitten. Gebruik hangstaven zoals afgebeeld.

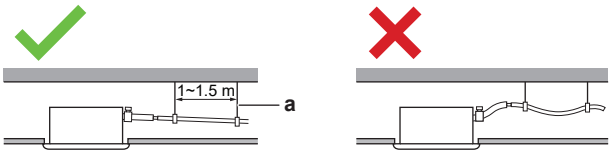

a Ophangbeugel
✓ Toegelaten
✗ Niet toegelaten

- **Condensatie.** Neem maatregelen tegen condensatie. Isoleer de volledige afvoerleiding in het gebouw.
- **Afvoerleidingen combineren.** Afvoerleidingen kunnen worden gecombineerd. Gebruik afvoerleidingen en T-stukken met de juiste diameter voor de werkingscapaciteit van de units.

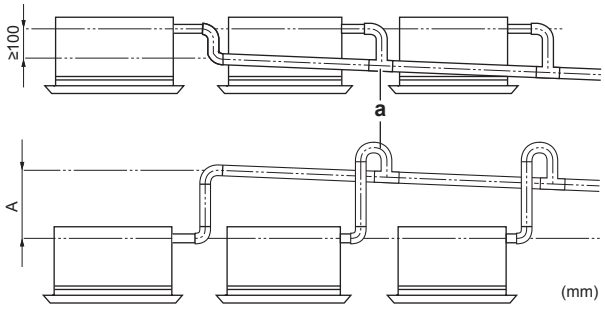

a T-stuk

- **Stijgleiding**. Indien nodig kunt u een stijgleiding installeren om in een helling te voorzien.
  - Afloop afvoerslang: 0~75 mm om belasting op de leiding en luchtbellen te voorkomen.
  - Stijgleiding: ≤300 mm van de unit, ≤675 mm loodrecht op de unit.

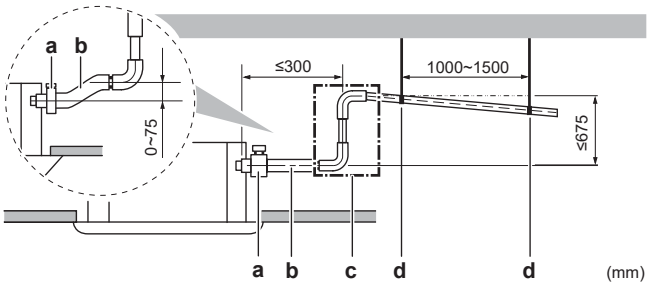

a Metalen klem (accessoire)
b Afvoerslang (accessoire)
c Stijgende afvoerleiding (plastic buis met een nominale diameter van 25 mm en een buitendiameter van 32 mm) (lokaal te voorzien)
d Ophangstaven (lokaal te voorzien)

Positie afvoeraansluiting

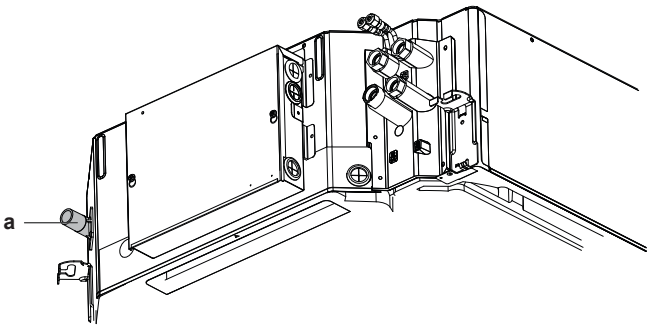

a Afvoeraansluiting

5.4.2 Afvoerleiding aansluiten

Afvoerleiding aansluiten

OPMERKING

Een slechte aansluiting van de afvoerslang kan lekken veroorzaken en schade berokkenen aan de installatieruimte en de omgeving.

1 Duw de afvoerslang zo ver mogelijk over de afvoeraansluiting.
2 Draai de metalen klem vast tot er minder dan 4 mm tussen de schroefkop en het metalen klemdeel zit.
3 Controleer op waterlekken.
4 Draai het grote afdichtingskussen (= isolatie) rond de metalen klem en de afvoerslang.
5 Sluit de afvoerleiding aan op de afvoerslang.

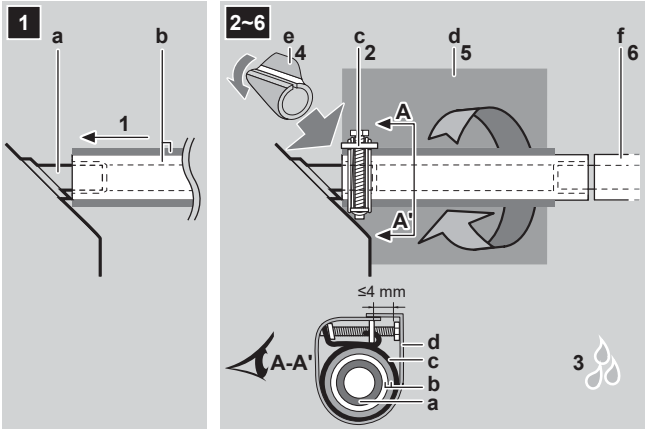

- **a** Afvoeraansluiting (aan de unit bevestigd)
- **b** Afvoerslang (accessoire)
- **c** Metalen klem (accessoire)
- **d** Groot afdichtingskussen (accessoire)
- **e** Isolatiedeel (afvoerleiding) (accessoire)
- **f** Afvoerleiding (lokaal te voorzien)

Als de elektrische bedrading al voltooid is

1. Begin met koelen.
2. Giet ongeveer 1 l water langzaam in de uitlaat van de luchtuitblaas en controleer op lekken.

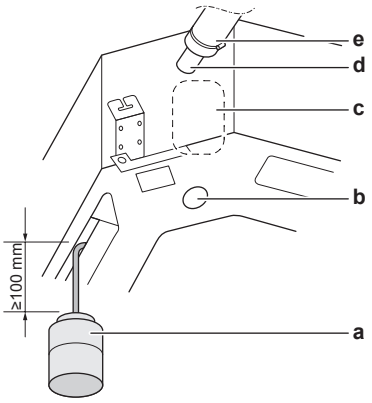

- **a** Plastic gieter
- **b** Serviceafvoeruitlaat (met rubberen blindprop). Gebruik deze uitlaat voor de afvoer van water uit de lekbak
- **c** Locatie condenswaterpomp
- **d** Afvoeraansluiting
- **e** Afvoerslang

5.5 Installatie optionele apparatuur

5.5.1 Optionele apparatuur voorbereiden

- **In het geval van installatie met kit voor invoer van verse lucht**. Installeer de kit voor aanvoer van verse lucht altijd **vóór** u de unit installeert.
- **Sierpaneel.** Installeer het sierpaneel altijd nadat u de unit hebt geïnstalleerd.

INFORMATIE

Optionele apparatuur. Lees ook de installatiehandleiding van de optionele apparatuur bij de installatie hiervan. Afhankelijk van de omstandigheden ter plaatse, kan het gemakkelijker zijn om eerst de optionele apparatuur te installeren.

OPMERKING

Na de installatie van het sierpaneel:

- Controleer dat de unit en het sierpaneel goed aansluiten. **Mogelijk gevolg:** Anders kan er lucht lekken en dauwvorming veroorzaken.
- Zorg ervoor dat er geen olie achterblijft op de plastic onderdelen van het sierpaneel. **Mogelijk gevolg:** Aantasten en beschadigen van plastic onderdelen.

OPMERKING

Als u een andere afstandsbediening dan die van Daikin gebruikt, dan moet deze over de volgende functies beschikken:

- Elektrische voeding 1 F, 230 V, 50 Hz. Als u een afstandsbediening met een andere voedingswaarde gebruikt, kan de voeding NIET die van de unit zijn. De afstandsbediening moet dan afzonderlijk stroom krijgen.
- Klepregeling: 230 V, 50 Hz ON/OFF
- Ventilatorregeling: 0-10 V DC-output voor ventilator.
- Ventilatorsnelheden moeten kunnen worden geregeld in stappen van ≤0,5 V DC.

Item		Optienaam
Standaard paneel	Sierpaneel - standaard	BYCQ140CW1
Design paneel (*) [a]	Sierpaneel - standaard	BYCQ140E2W1
	Sierpaneel - wit	BYCQ140E2W1W
	Sierpaneel - zwart	BYCQ140E2W1B
Adapter (design paneel)(*) [a]		EKRP1CAS5A
High Efficiency Filter		BAF552AA160
Nummer afdichting luchtuitblaas		KDBHQ55C140
Vervangingsfilter met lange levensduur		KAF5511D160
Aanzuigkit verse lucht (20% verse lucht)	Type rechtstreekse installatie	KDDP55C160-1 (**) [a]& KDDP55D160-2 (**)[a]
Onderlekbak		EDT03D5A
Klepkabelkit [b]		EKER030A

[a] (*) In het geval van Design paneel, is een Adapter (design paneel) (EKRP1CAS5A) vereist voor aansluiting op de unit; anders moeten de kleppen handmatig worden ingesteld.
(**) Beide onderdelen van de aanzuigkit verse lucht zijn vereist voor elke unit.

[b] Gebruik deze kit voor kleppen die niet in de optielijst staan.

Item	Optienaam
Advanced plus afstandsbediening	FWEC3A
Elektronische regeling voor hydronic units	FWECSAC
Aanraakscherm met interface (zwart)	FWTOUCHB
Aanraakscherm met interface (wit)	FWTOUCHW
Elektronische controller	FWEC10
Elektronische kaart	FWECSAP
ON/OFF-klep (2-weg)	EK10WV2V3C5A
ON/OFF-klep (3-weg)	EK10WV3V3C5A
ON/OFF-klep (2-weg) (4 leidingen)[a]	EK08WV2V3W5A
ON/OFF-klep (3-weg) (4 leidingen)[a]	EK08WV3V3W5A

[a] (*) Deze kits zijn alleen vereist voor modellen met 4 leidingen. Gebruik voor het verwarmingscircuit.
(*) 1 geeft het vereiste aantal units per unit aan.

Zie ook

Optionele apparatuur voorbereiden [▶ 11]

5.5.2 Optionele apparatuur aansluiten

Kabel sierpaneel aansluiten

Bij een standaard sierpaneel (BYCQ140C) zit de kabel van het paneel bevestigd op de inlaat op de unit zoals te zien op de afbeelding. Vergeet bij het aansluiten van het paneel niet om de beschermende slang (a) en kabelbinders van de accessoireset aan te brengen op de aansluiting zoals te zien op de afbeelding.

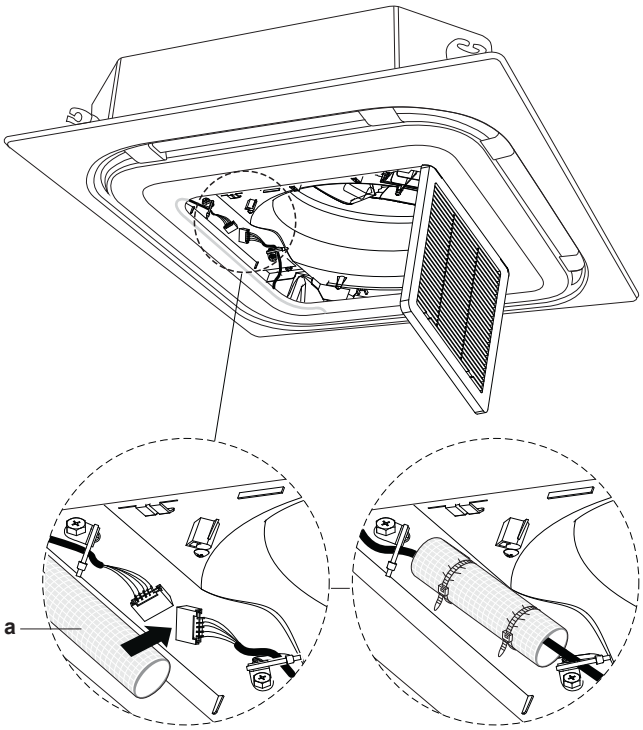

AAN/UIT-kleppenkits installeren

OPMERKING

De printplaataansluiting van de kleppen is alleen vereist bij gebruik van de Daikin ON/OFF-kleppenkit (EK10WV2V3C5A / EK10WV3V3C5A / EK08WV2V3W5A / EK08WV3V3W5A).

Technische specificaties van de kleppen

Kvs-waarde	Max. bedrijfsdruk PN (bar)	Actuatorvoeding
2,8[(a)]	16	1 F, 230 V, 50-60 Hz, NC (normaal gesloten)
4,0	16	1 F, 230 V, 50-60 Hz, NO (normaal open)

[(a)] Voor verwarmingscircuit met 4 leidingen.

6 Elektrische installatie

GEVAAR: RISICO OP ELEKTROCUTIE

WAARSCHUWING

Gebruik voor de stroomkabels ALTIJD meeraderige kabel.

WAARSCHUWING

Gebruik een alpolige schakelaar met een contactscheiding van minstens 3 mm om het contact volledig te verbreken onder overspanningscategorie III.

6.1 De elektrische bedrading voorbereiden

WAARSCHUWING

Alle ter plaatse te voorziene bedrading en componenten MOETEN worden geïnstalleerd door een erkende elektricien en MOETEN voldoen aan de geldende wetgeving.

GEVAAR: RISICO OP ELEKTROCUTIE

WAARSCHUWING

Een hoofdschakelaar of een andere manier om te onderbreken, met een contactscheiding in alle polen, MOET voorzien zijn in de vaste bedrading in overeenstemming met de geldende wetgeving.

VOORZICHTIG

- Bij het aansluiten van de voeding: sluit eerst de aardingskabel aan vóór de stroomvoerende draden worden aangesloten.
- Bij het losmaken van de voeding: maak eerst de stroomvoerende draden los vóór de aarding wordt losgemaakt.
- De lengte van de geleiders tussen de trekontlasting van de voedingskabel en de klemmenstrook MOET zodanig zijn dat de stroomvoerende geleiders strak zitten vóór de aardingsgeleider voor het geval dat de voedingskabel wordt losgetrokken van de trekontlasting.

WAARSCHUWING

- Controleer na het uitvoeren van de elektrische werkzaamheden of elk elektrisch onderdeel en elke klem in de schakelkast goed is aangesloten.
- Controleer of alle deksels dicht zijn vooraleer de unit in te schakelen.

WAARSCHUWING

Pas GEEN permanente inductieve of capaciteitslading toe op het circuit zonder te garanderen dat dit de toegestane spanning en stroom voor de apparatuur in gebruik NIET zal overschrijden.

OPMERKING

De in deze handleiding beschreven apparatuur kan elektronische ruis veroorzaken afkomstig van radiofrequentie-energie. De apparatuur voldoet aan specificaties die een redelijke bescherming moeten bieden tegen dergelijke interferentie. De garantie dat in een specifieke installatie geen interferentie zal optreden, kan echter niet worden gegeven.

Het is dan ook aan te raden de apparatuur en elektrische draden op een gepaste afstand van stereotoestellen, pc's, enz. te installeren.

GEVAAR: RISICO OP ELEKTROCUTIE

- Schakel de elektrische voeding volledig UIT vooraleer u het klemmendeksel van de ventilatorconvector verwijdert wanneer u elektrische bedrading aansluit of elektrische onderdelen aanraakt.
- Schakel de elektrische voeding langer dan 10 minuten uit en meet de spanning aan de aansluitklemmen van de condensatoren van de hoofdkring of elektrische onderdelen vooraleer u een onderhoud uitvoert. De spanning MOET minder dan 50 V DC zijn vooraleer u elektrische onderdelen mag aanraken. Raadpleeg het bedradingsschema voor de plaats van de aansluitklemmen.
- Raak elektrische onderdelen NIET aan met natte handen.
- Laat de unit NIET onbewaakt achter wanneer het klemmendeksel verwijderd is.

WAARSCHUWING

- Gebruik ALLEEN koperdraden.
- Alle lokale bedrading moet voldoen aan de geldende wetgeving.
- Alle lokale bedradingen MOETEN conform met het product meegeleverd bedradingsschema worden uitgevoerd.
- Knijp NOOIT gebundelde kabels samen en controleer of ze NIET in contact (kunnen) komen met leidingen of scherpe randen. Zorg dat er geen externe druk wordt uitgeoefend op de klemaansluitingen.
- Vergeet niet aarddraden te leggen. Aard de unit NIET via een nutsleiding, een piekspanningsbeveiliging of de aarding van de telefoon. Een onvolledige aarding kan elektrische schokken veroorzaken.
- Installeer zeker de vereiste zekeringen of stroomonderbrekers.
- Plaats zeker een aardlekschakelaar. Anders bestaat het gevaar dat iemand een elektrische schok krijgt of dat er brand ontstaat.

6–1 Specificaties lokale bedrading

	2 leidingen				4 leidingen			
Capaciteit	**06**	**07**	**08**	**09**	**06**	**07**	**08**	**09**
Maximale bedrijfsstroom (A)	0,44	0,70	1,03	1,45	0,42	0,68	1,01	1,43
Maximale bedrijfsstroom (A) met kleppen[(a)]	0,46	0,72	1,05	1,47	0,44	0,70	1,03	1,45
Aanbevolen overstroomzekering (A)	5							
Fase	1							
Frequentie (Hz)	50							
Spanning (V)	230							
Spanningsafwijking (%)	±10							
Draaddikte (doorsnede mm²)	≥1,5							
Aardlekschakelaar	Moeten voldoen aan de toepasselijke wetgeving							

[(a)] Bij gebruik van kleppen van Daikin

6.2 De elektrische bedrading aansluiten

GEVAAR: RISICO OP ELEKTROCUTIE

WAARSCHUWING

Gebruik voor de stroomkabels ALTIJD meeraderige kabel.

WAARSCHUWING

Gebruik een alpolige schakelaar met een contactscheiding van minstens 3 mm om het contact volledig te verbreken onder overspanningscategorie III.

OPMERKING

Voorzorgsmaatregelen bij het leggen van voedingsbedrading:

- Sluit GEEN bedrading van verschillende diktes aan op de klemmenstrook voor de voeding (speling in de voedingsbedrading kan abnormale hitte veroorzaken).
- Bij het aansluiten van bedrading met dezelfde dikte, volgt u de aanwijzingen in de bovenstaande afbeelding.
- Gebruik de aangewezen voedingsdraad en sluit deze stevig aan, borg ze vervolgens zodat er van buiten geen druk op het klemmenbord kan worden uitgeoefend.
- Gebruik een passende schroevendraaien voor het vastdraaien van de schroeven van de klemmen. Met een schroevendraaier met kleine kop beschadigt u de schroefkop waardoor u de schroef niet goed meer vast kunt draaien.
- Als u de schroeven van de klemmen te vast draait kunt u ze breken.

OPMERKING

- Volg het bedradingsschema (bij de unit geleverd, op de binnenkant van het servicedeksel).
- Voor instructies over de aansluiting van de optionele apparatuur, zie de bij optionele apparatuur geleverde montagehandleiding.
- Zorg ervoor dat de elektrische bedrading goed zit zodat het servicedeksel nadien weer goed kan worden aangebracht.

De bedrading van de voeding en de bedrading tussen de units moeten gescheiden worden gehouden. Beide bedradingen moeten ALTIJD op minstens 50 mm van elkaar worden gehouden om eventuele elektrische storingen te voorkomen.

OPMERKING

De voedingskabel en de kabel tussen de units moeten van elkaar gescheiden blijven. De bedrading tussen de units en de voedingsbedrading mogen kruisen, maar ze mogen NIET parallel lopen.

1

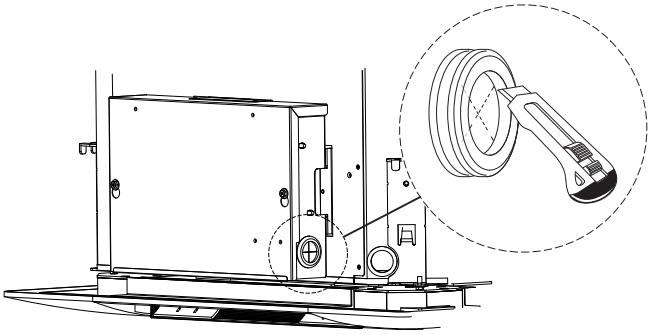

2 Kabelklemmen (a) en beschermend rubber (b). Sluit eerste de 0-10 V DC ventilatormodulatiekabel aan op klem X2M.

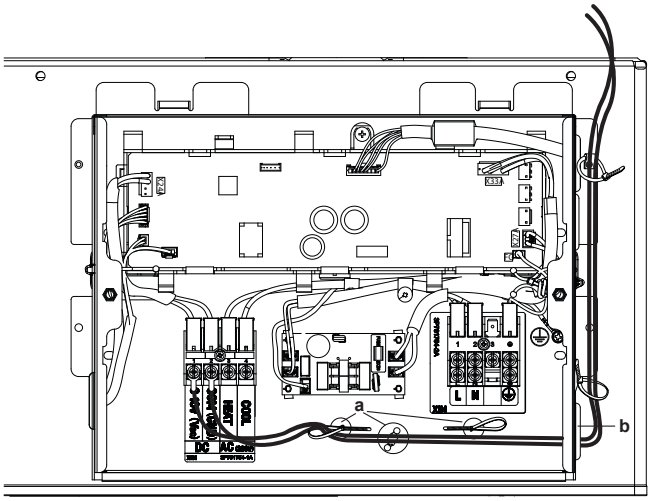

3 Sluit de AC-signaalkabels voor verwarmen en koelen van de afstandsbediening aan op klem X2M.

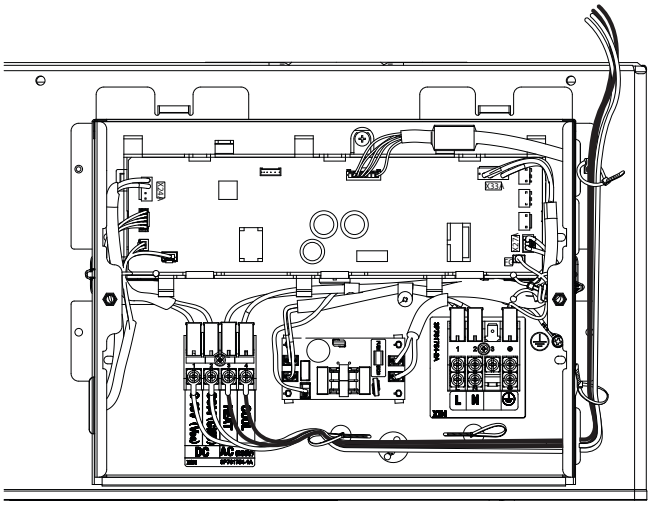

4 Sluit de L-, N- en Earth-kabels voor de voeding van de afstandsbediening aan op het onderste deel van klem X1M.

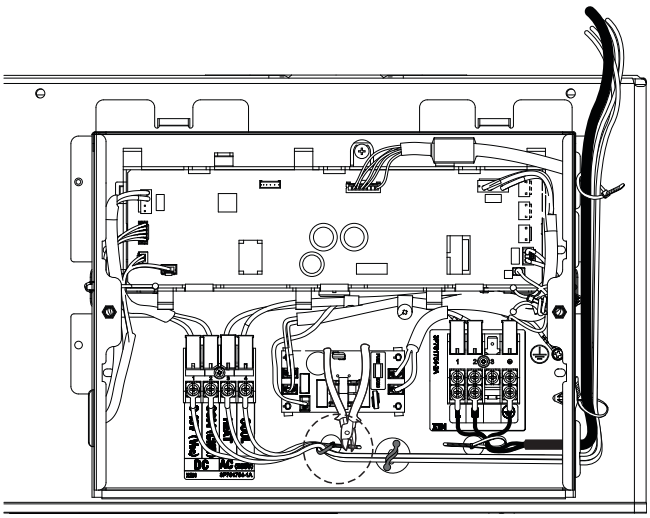

5 Sluit de voedingskabels (L, N, Earth) aan op het bovenste deel van de klem X1M.

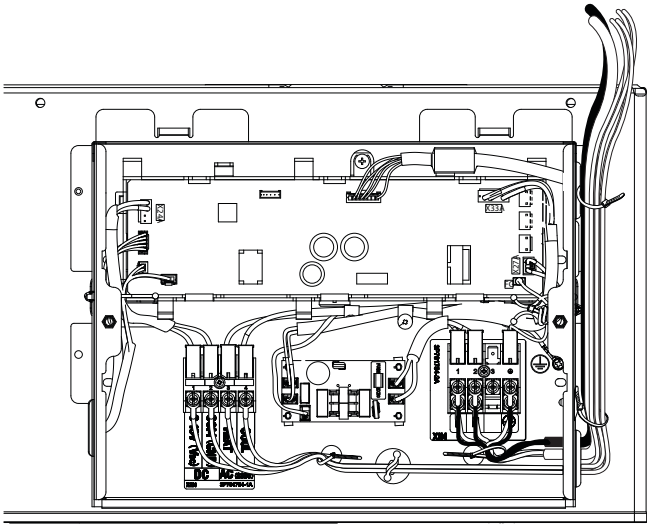

6

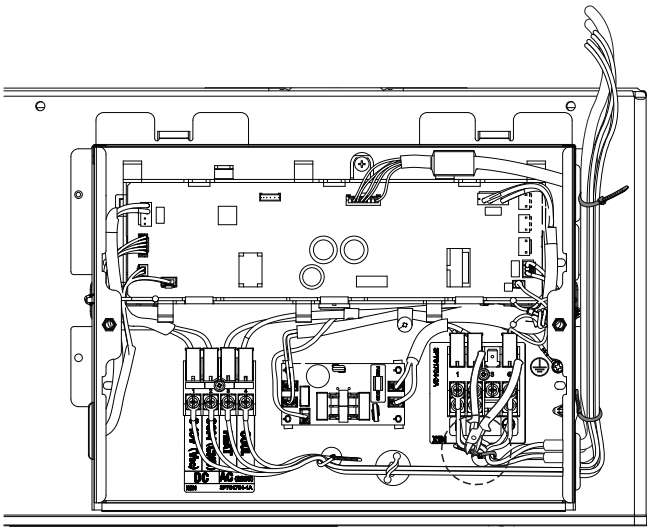

7

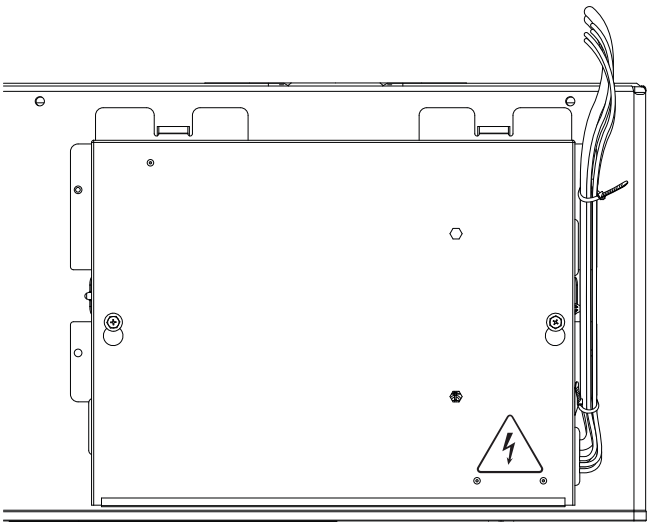

7 Configuratie

7.1 Instelling sierpaneel

Voer de volgende lokale instellingen uit in overeenstemming met de echte installatie en met de behoeften van de gebruiker:

- Design sierpaneel (indien van toepassing)
- Luchtuitblaasrichting

INFORMATIE

Als de kleppen automatisch werken:

Wanneer de ventilator begint te draaien, gaan de kleppen volledig open en blijven dan staan in de ingestelde stand. In de onderstaande tabel vindt u de overeenkomstige hoeken.

Wanneer de ventilator stopt met werken, met inbegrip van uitschakeling door de thermostaat, worden de kleppen volledig geopend en vervolgens volledig gesloten.

OPMERKING

De instelling van de DIP-schakelaar moet juist zijn voor het type paneel; anders zal het paneel niet juist werken.

Instelling: Luchtstroomrichting en design paneel

OPMERKING

Als de kleppen automatisch moeten openen en sluiten, moet de kabel van het sierpaneel op de printplaat worden aangesloten. Anders moeten de kleppen handmatig worden ingesteld. (Zie "5.5.2 Optionele apparatuur aansluiten" [▸ 12])

OPMERKING

De hoek van de klep kan alleen worden veranderd met de DIP-schakelaar op de printplaat.

OPMERKING

De "Adapter (EKRP1CAS5A)" is een verplichte optie voor aansluiting van de printplaat van het "Design paneel"

De klepstand van de sierpanelen kan worden veranderd met de DIP-schakelaar op de printplaat. Zie de 4 verschillende klepstanden in de tabel.

Paneeltype	Optie			
	a	b	c	d
Standaard (BYCQ140C)	Volledig geopend 40˚	-	-	-
Design (BYCQ140E)	-	26˚	38˚	Volledig geopend 53˚

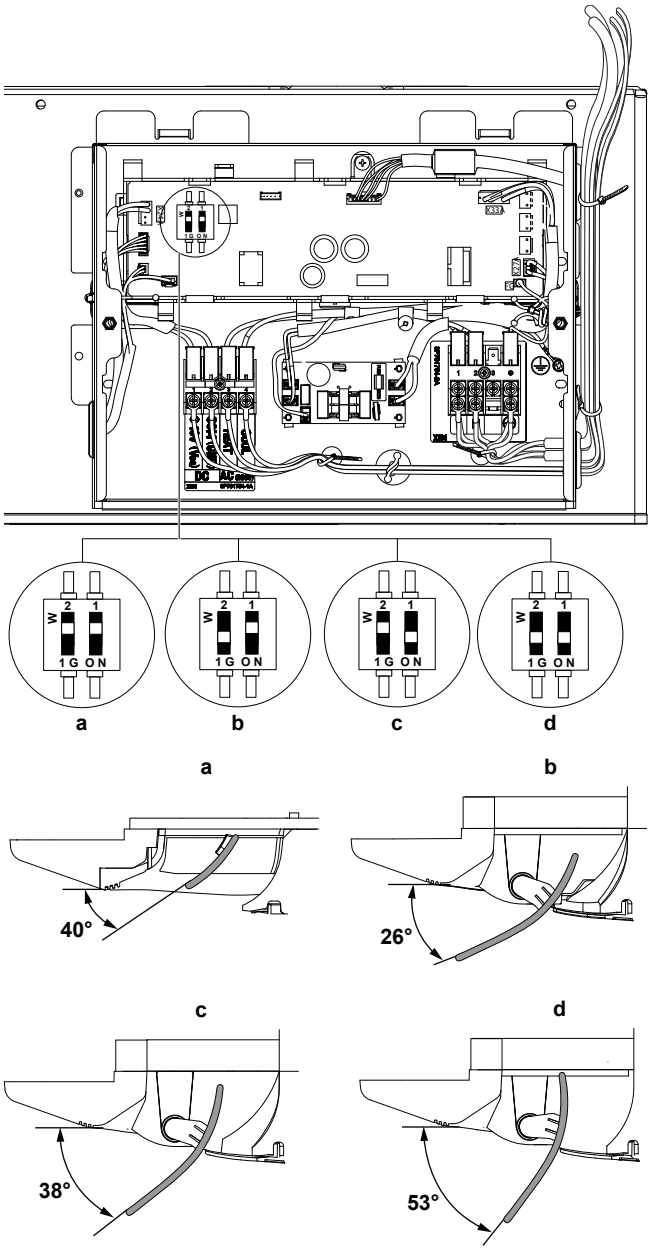

8 Inbedrijfstelling

OPMERKING

Onderbreek het proefdraaien NIET.

8.1 Controlelijst voor de inbedrijfstelling

1 Controleer na de installatie van de unit de hierna vermelde punten.

2 Sluit de unit.

3 Schakel de unit in.

☐	U leest de volledige installatie-instructies, zoals beschreven in de uitgebreide **handleiding voor de installateur**.
☐	De **binnenunits** zijn goed geïnstalleerd.
☐	Er zijn GEEN **ontbrekende fasen** of **omgekeerde fasen**.
☐	Het systeem is correct **geaard** en de aardingsklemmen zijn vastgedraaid.
☐	De **zekeringen** of lokaal geïnstalleerde beveiligingen zijn overeenkomstig dit document geïnstalleerd en zijn NIET overbrugd.
☐	De **voedingsspanning** stemt overeen met de spanning op het identificatieplaatje van de unit.
☐	Er zijn GEEN **losse aansluitingen of verbindingen** of beschadigde elektrische onderdelen in de schakelkast.
☐	Er zijn GEEN **beschadigde onderdelen** of buizen die tegen de binnenkant van de binnen- of buitenunit **gedrukt** worden.
☐	De juiste buismaten werden geplaatst en de **leidingen** zijn goed en op de juiste manier geïsoleerd.

Voor de gebruiker

9 Veiligheidsinstructies voor de gebruiker

Leef altijd de volgende veiligheidsinstructies en voorschriften na.

9.1 Instructies voor veilig gebruik

⚠ **VOORZICHTIG**

Steek GEEN vingers, stokken of andere voorwerpen in de luchtinlaat of -uitlaat. Wanneer de ventilator met hoge snelheid draait, zou dit letsels veroorzaken.

⚠ **VOORZICHTIG: Kijk uit voor de ventilator!**

De unit inspecteren met een draaiende ventilator is gevaarlijk.

Schakel de hoofdschakelaar altijd UIT alvorens onderhoudswerkzaamheden uit te voeren.

⚠ **VOORZICHTIG**

Controleer na langdurig gebruik of de staander en bevestiging niet beschadigd zijn. Bij beschadiging dreigt de unit te vallen en letsel te veroorzaken.

⚠ **VOORZICHTIG**

Langdurige blootstelling van uw lichaam aan de luchtstroom is ongezond.

⚠ **VOORZICHTIG**

Raak de interne delen van de controller NOOIT aan.

⚠ **GEVAAR: RISICO OP ELEKTROCUTIE**

Wanneer u de airconditioner of het luchtfilter wilt schoonmaken, moet u de unit eerst stilleggen en alle voedingen UITSCHAKELEN. Anders dreigt u elektrische schokken en letsel op te lopen.

⚠ **WAARSCHUWING**

Zorg ervoor dat alle vereiste ventilatieopeningen niet geblokkeerd worden.

⚠ **WAARSCHUWING**

Stop de werking en schakel de voeding UIT als er zich iets abnormaals voordoet (brandgeur, enz.).

Als u de unit onder dergelijke omstandigheden laat werken, kan dit leiden tot een defect, elektrische schok of brand. Neem contact op met uw dealer.

⚠ **WAARSCHUWING**

Raak NOOIT de luchtuitlaat of horizontale kleppen aan terwijl de draaiklep in werking is. Uw vingers kunnen geklemd geraken of de unit kan onklaar geraken.

WAARSCHUWING

Zet GEEN brandbare sprays bij de airconditioner en gebruik GEEN sprays in de buurt van de unit. Anders kan er brand ontstaan.

WAARSCHUWING

Controleer vóór het gebruik van de unit of zij correct werd geïnstalleerd door een installateur.

WAARSCHUWING

Het toestel moet worden opgeslagen waar het geen mechanische schade kan oplopen in een voldoende geventileerde ruimte zonder ontstekingsbronnen die continu branden (bijvoorbeeld: open vuur, een brandend gastoestel of een werkende elektrische verwarming). De afmetingen van de ruimte moeten zijn zoals beschreven in de Algemene voorzorgsmaatregel.

10 Over het systeem

WAARSCHUWING

Wijzig, demonteer, verwijder, herinstalleer of repareer de unit NIET zelf aangezien een verkeerde demontage of installatie een elektrische schok of brand kan veroorzaken. Neem contact op met uw dealer.

OPMERKING

Gebruik het systeem NIET voor andere doeleinden. Gebruik de unit NIET voor het koelen van precisie-instrumenten, voedsel, planten, dieren of kunstwerken, om te voorkomen dat de kwaliteit ervan wordt aangetast.

OPMERKING

Voor latere wijzigingen of uitbreidingen van uw systeem:

Een volledig overzicht van toegelaten combinaties (voor latere systeemuitbreiding) vindt u in de technische data en moet worden geraadpleegd. Neem contact op met uw installateur voor meer informatie en professioneel advies.

11 Voor het gebruik

WAARSCHUWING

Deze unit bevat elektrische en hete onderdelen.

WAARSCHUWING

Controleer vóór het gebruik van de unit of zij correct werd geïnstalleerd door een installateur.

VOORZICHTIG

Stel kleine kinderen, planten of dieren NOOIT rechtstreeks bloot aan de luchtstroom.

Deze gebruiksaanwijzing geldt voor de volgende systemen met standaardbesturing. Neem vóór de ingebruikneming contact op met uw dealer voor informatie over de bediening die overeenstemt met uw systeem en versie. Dit is ook het geval als uw installatie is uitgerust met een op maat ontworpen besturingssysteem.

Bedrijfsstanden:

- Verwarmen en koelen (lucht/lucht).
- Alleen ventileren (lucht/lucht).

Deze gebruiksaanwijzing geeft een niet-beperkend overzicht van de belangrijkste functies van het systeem.

Voor meer informatie over de gebruikersinterface, zie de gebruiksaanwijzing van de geïnstalleerde gebruikersinterface.

12 Werking

12.1 Werkingsbereik

Wanneer de unit begint te werken, draait ze een tijdje met een laag toerental tot het ingestelde punt is bereikt. Dit is echter geen storing.

OPMERKING

Wanneer de unit begint te werken, draait ze een tijdje met een laag toerental tot het ingestelde punt is bereikt. Dit is echter geen storing.

De volgende omstandigheden zijn de standaard bedrijfslimieten. Voor andere omstandigheden, gelieve de dealer te raadplegen.

Bedrijfsstand	Werkingsbereik
Koelen[(a)(b)]	▪ Limiet luchttemperatuur: 15~33°C droge bol - 12,5~26°C natte bol ▪ Limiet watertemperatuur (in/uit): 5~28°C ▪ Water temperatuurverschil, ΔT: 3~10
Verwarmen	▪ Limiet luchttemperatuur: 15~27°C droge bol ▪ Limiet watertemperatuur: 35~90°C ▪ Water temperatuurverschil, ΔT: 5~20

(a) De limiet van de relatieve luchtvochtigheid in de kamer is RH≤80%.

(b) Condensatie en druppelend water kunnen voorkomen als de unit buiten het werkingsbereik wordt gebruikt.

13 Energie besparen en optimale werking

Neem de volgende voorzorgsmaatregelen in acht om voor een optimale werking van het systeem te zorgen.

- Stel de luchtuitlaat zo in dat de lucht niet rechtstreeks op de aanwezige personen wordt geblazen.
- Pas de kamertemperatuur aan voor een aangename omgeving. Voorkom te sterk verwarmen of koelen.
- Houd bij het koelen rechtstreeks zonlicht uit de kamer met behulp van gordijnen of jaloezieën.
- Verlucht dikwijls. Zorg bij langdurig gebruik vooral voor verluchting.
- Houd deuren en ramen dicht. Als de deuren of ramen open blijven, zal er lucht uit de kamer stromen, met een kleiner koel- of verwarmeffect tot gevolg.
- Koel of verwarm NIET te sterk. Om zuinig om te gaan met energie houdt u de temperatuurinstelling op een gematigd niveau.
- Plaats NOOIT voorwerpen in de buurt van de luchtinlaat of -uitlaat van de unit. Anders kan het verwarmings-/koeleffect afnemen of het systeem uitgeschakeld worden.

OPMERKING

Gebruik het systeem NIET voor andere doeleinden. Gebruik de unit NIET voor het koelen van precisie-instrumenten, voedsel, planten, dieren of kunstwerken, om te voorkomen dat de kwaliteit ervan wordt aangetast.

VOORZICHTIG

Gebruik het systeem NIET wanneer een rookvormig insecticide in de ruimte wordt verspreid. Anders zouden de chemische stoffen zich in de unit kunnen ophopen, met gevaar voor de gezondheid van mensen die overgevoelig zijn voor chemische stoffen.

14 Onderhoud en service

14.1 Voorzorgsmaatregelen inzake onderhoud

GEVAAR: RISICO OP BRANDWONDEN

GEVAAR: RISICO OP ELEKTROCUTIE

OPMERKING

Houd het luchtfilter schoon en controleer regelmatig het luchtdebiet.

WAARSCHUWING

- Schakel ALTIJD de hoofdschakelaar op het voedingspaneel uit of verwijder de zekeringen alvorens u onderhoud of reparatie uitvoert.
- Zorg dat u GEEN geleidend deel aanraakt.
- Spoel de buitenkant van de unit NIET af. Dit kan elektrische schokken of brand veroorzaken.

Om de buitenkant van uw ventilatorconvector te reinigen:

1 Schakel de ventilatorconvector uit.

2 Maak de buitenkant van de ventilatorconvector schoon met een zachte doek.

VOORZICHTIG

- Blokkeer de luchtuitlaat of -inlaat van de unit NIET.
- Leg GEEN vochtige of natte kleren op het luchtuitlaatrooster van de unit.
- Giet GEEN vloeistoffen in de unit.

Reinig uw ventilatorconvector nooit met:

- een agressief chemisch oplosmiddel,
- water heter dan 50°C.

Neem voor onderhoud van uw ventilatorconvector contact op met uw installateur of reparatiebedrijf.

14.2 Voorzorgsmaatregelen voor onderhoud en service

OPMERKING

Voer NOOIT zelf een inspectie van of servicewerkzaamheden aan de unit uit. Vraag hier een erkend servicetechnicus voor. Als eindgebruiker mag u wel het luchtfilter, het aanzuigrooster, de luchtuitblaas en de buitenpanelen reinigen.

WAARSCHUWING

Vervang NOOIT een zekering door een zekering met een andere waarde of andere draden als een zekering is doorgebrand. Het gebruik van een draad of koperdraad kan een uitval van de unit of brand veroorzaken.

VOORZICHTIG

Controleer na langdurig gebruik of de staander en bevestiging niet beschadigd zijn. Bij beschadiging dreigt de unit te vallen en letsel te veroorzaken.

OPMERKING

Veeg het bedieningspaneel van de controller NIET af met benzine, thinner, reinigingsdoeken met chemische producten, enz. Het paneel kan verkleuren of de coating kan afschilferen. Dompel bij een sterk vervuild bedieningspaneel een doek in met water verdund neutraal detergent, wring de doek goed uit en veeg er dan het paneel mee schoon. Veeg het daarna af met een andere droge doek.

VOORZICHTIG

Schakel de voeding volledig uit voordat u de klemmen aanraakt.

OPMERKING

Vergeet voor het schoonmaken van de warmtewisselaar niet de schakelkast, ventilatormotor, afvoerpomp en vlotterschakelaar te verwijderen. De isolatie van de elektronische componenten kan door water of schoonmaakmiddel worden aangetast, waardoor deze componenten kunnen doorbranden.

WAARSCHUWING

Ga voorzichtig te werk met ladders wanneer u op een hoogte werkt.

14.3 Luchtfilter, aanzuigrooster, luchtuitblaas en buitenpanelen reinigen

VOORZICHTIG

Schakel de unit uit alvorens het luchtfilter, het aanzuigrooster, de luchtuitblaas en de buitenpanelen te reinigen.

OPMERKING

- Schrob NIET te hard wanneer u de lamel wast met water. **Mogelijk gevolg:** Anders kan de coating er afkomen.

Maak schoon met een zachte doek. Gebruik water of een neutraal schoonmaakmiddel voor moeilijk te verwijderen vlekken.

14.3.1 Luchtfilter reinigen

Wanneer het luchtfilter reinigen:

- Vuistregel: Eens om de 6 maand reinigen. Reinig vaker als de lucht in de kamer heel sterk vervuild is.
- Als het vuil niet meer verwijderd kan worden, moet u het luchtfilter vervangen (= optionele uitrusting).

Luchtfilter reinigen:

OPMERKING

Gebruik GEEN water van 50°C of warmer. **Mogelijk gevolg:** Verkleuring en vervorming.

1 Open het aanzuigrooster.

Standaard paneel:

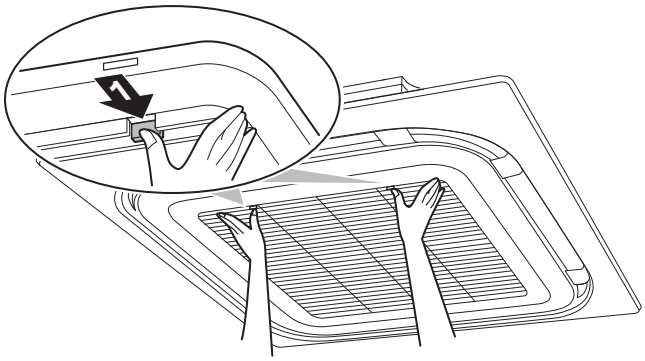

Design paneel:

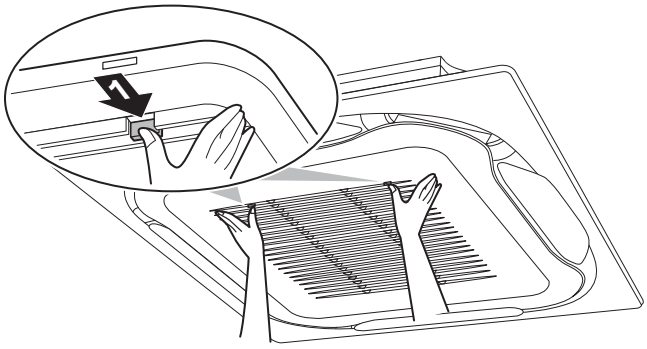

2 Verwijder het luchtfilter.

Standaard paneel:

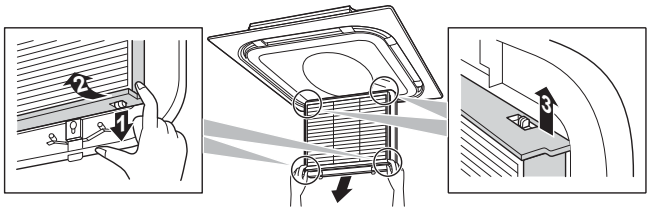

Design paneel:

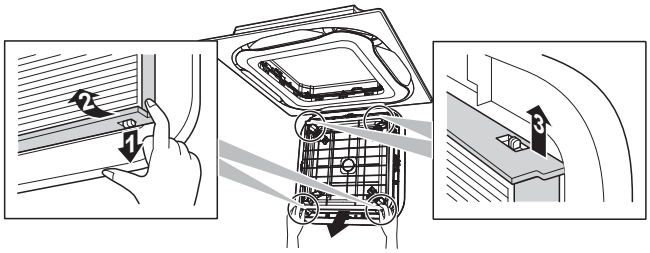

3 Reinig het luchtfilter. Gebruik een stofzuiger of was het luchtfilter met water. Als het filter heel vuil is, gebruik dan een zachte borstel en een mild schoonmaakmiddel.

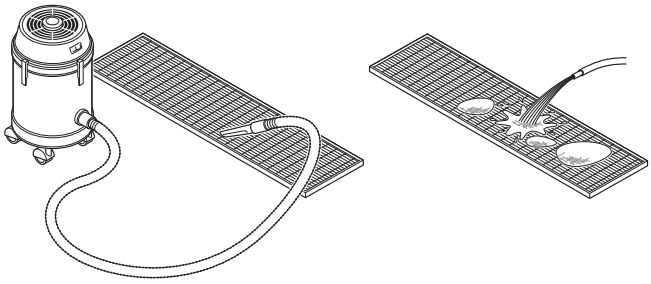

4 Laat het luchtfilter drogen in de schaduw.

5 Plaats het luchtfilter terug en sluit het aanzuigrooster.

14.3.2 Aanzuigrooster reinigen

OPMERKING

Gebruik GEEN water van 50°C of warmer. **Mogelijk gevolg:** Verkleuring en vervorming.

1 Open het aanzuigrooster.

2 Verwijder het aanzuigrooster.

Standaard paneel:

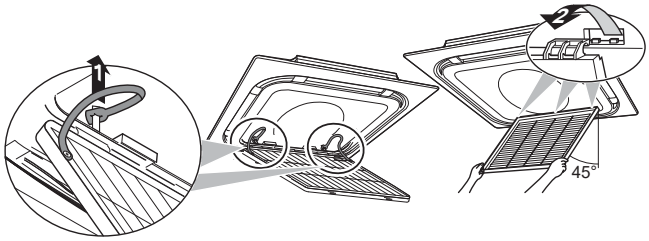

Design paneel:

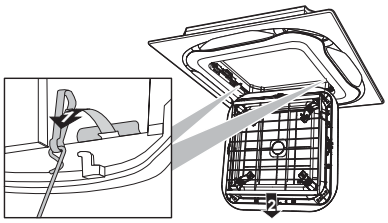

3 Verwijder het luchtfilter.

4 Reinig het aanzuigrooster. Was het met een zachte borstel en water of een neutraal reinigingsmiddel. Als het aanzuigrooster erg vuil is, laat dan gedurende 10 minuten een gewone keukenreiniger inwerken op het rooster, en was het dan met water.

5 Breng het luchtfilter weer aan (stap 3 in omgekeerde volgorde).

6 Breng het aanzuigrooster weer aan en sluit het (stap 2 en 1 in omgekeerde volgorde).

14.4 Onderhoud na een lange periode van stilstand

Bijvoorbeeld aan het begin van het seizoen.

- Controleer en verwijder alles dat de inlaat- en uitlaatopeningen van de binnen- en buitenunits zou kunnen blokkeren.
- Reinig de luchtfilters en behuizingen van de binnenunits (zie "14.3.1 Luchtfilter reinigen" [▸ 18] en Luchtuitblaas en buitenpanelen reinigen).

14.5 Onderhoud voor een lange periode van stilstand

Bijvoorbeeld aan het eind van het seizoen.

- Laat de binnenunits ongeveer een halve dag draaien in de stand alleen ventileren om de binnenkant van de units te drogen. Zie Over koelen, verwarmen, alleen ventileren en automatische werking voor meer informatie over de stand alleen ventileren.
- Schakel de voeding uit. Het display van de gebruikersinterface gaat uit.
- Reinig de luchtfilters en behuizingen van de binnenunits (zie "14.3.1 Luchtfilter reinigen" [▸ 18] en Luchtuitblaas en buitenpanelen reinigen).

14.6 Dienst-na-verkoop en garantie

14.6.1 Aanbevelingen voor onderhoud en inspectie

Aangezien zich na verschillende jaren van gebruik stof kan ophopen in de unit, zullen de prestaties van de unit enigszins afnemen. Het demonteren en schoonmaken van de binnenkant van units vereist een zekere technische kennis. Om voor een optimaal onderhoud van uw units te zorgen, raden wij aan de normale onderhoudswerkzaamheden aan te vullen met een onderhouds- en inspectiecontract. Ons dealernetwerk heeft toegang tot een permanente voorraad essentiële onderdelen om uw unit zo lang mogelijk te laten meegaan. Neem contact op met uw dealer voor meer informatie.

Vermeld altijd de volgende informatie wanneer u uw dealer om een interventie vraagt:

- De volledige modelnaam van de unit.
- Het fabricagenummer (vermeld op het naamplaatje van de unit).
- De installatiedatum.
- De symptomen of de storing, en details van het defect.

WAARSCHUWING

Wijzig, demonteer, verwijder, herinstalleer of repareer de unit NIET zelf aangezien een verkeerde demontage of installatie een elektrische schok of brand kan veroorzaken. Neem contact op met uw dealer.

14.6.2 Verkorte onderhouds- en vervangingscycli

De volgende omstandigheden kunnen aanleiding geven tot een kortere "onderhoudscyclus" of "vervangingscyclus":

De unit wordt gebruikt op een plaats waar:

- Hitte en vochtigheid buiten de normale waarden schommelen.
- Grote stroomschommelingen (spanning, frequentie, golfvervorming, enz.) (de unit kan niet worden gebruikt als de stroomschommelingen buiten het toelaatbare bereik vallen).
- Er vaak schokken en trillingen zijn.
- De lucht stof, zout, schadelijke gassen of olienevel zoals zwavelzuur en waterstofsulfide bevat.
- Het toestel frequent wordt gestart en gestopt of lange tijd blijft draaien (sites met airconditioning rond de klok).

Aanbevolen vervangingscyclus voor slijtageonderdelen

Onderdeel	Inspectiecyclus	Onderhoudscyclus (vervangingen en/of reparaties)
Luchtfilter	1 jaar	5 jaar
Filter met hoog rendement		1 jaar
Zekering		10 jaar
Onderdelen onder druk		Neem ingeval van corrosie contact op met uw plaatselijke verdeler.

INFORMATIE

Het is mogelijk dat schade veroorzaakt door het demonteren of schoonmaken van de binnenkant van units door iemand anders dan onze erkende dealers niet onder de garantie valt.

15 Opsporen en verhelpen van storingen

Als zich één van de volgende problemen voordoet, neem dan onderstaande maatregelen en neem contact op met uw verdeler.

ALLEEN een erkend servicetechnicus mag het systeem repareren.

Storing	Maatregel
Als een beveiliging zoals een zekering, onderbreker of aardlekschakelaar vaak in werking treedt, of als de AAN/UIT-schakelaar niet goed werkt.	Schakel de hoofdvoeding uit.
Als water uit de unit lekt.	Stop de werking.
De bedrijfsschakelaar werkt niet goed.	Schakel de voeding uit.

Als het systeem NIET goed werkt, behalve voor de hiervoor vermelde gevallen, en geen van de vermelde storingen van toepassing is, volg dan de volgende procedures om na te gaan wat er misloopt.

Storing	Maatregel
Indien het systeem helemaal niet werkt.	▪ Controleer of er geen stroomonderbreking is. Wacht tot de stroom is hersteld. ▪ Controleer of er geen zekering is doorgebrand of een onderbreker in werking is gesteld. Vervang indien nodig de zekering of reset de onderbreker.
Het systeem werkt, maar koelt of verwarmt onvoldoende.	▪ Controleer of de luchtinlaat of -uitlaat van de buitenunit of de binnenunit niet geblokkeerd is. Verwijder eventuele obstakels en zorg ervoor dat de lucht vrij kan circuleren. ▪ Controleer of het luchtfilter niet verstopt is (zie "14.3.1 Luchtfilter reinigen" [▸ 18]). ▪ Controleer de temperatuurinstelling. ▪ Controleer de instelling van de ventilatorsnelheid op uw gebruikersinterface. ▪ Controleer of er geen deuren of ramen openstaan. Sluit alle deuren en ramen om te voorkomen dat er wind binnenkomt. ▪ Controleer of er niet te veel mensen aanwezig zijn in de kamer tijdens het koelen. Controleer of de warmtebron in de kamer niet te groot is. ▪ Controleer of er geen rechtstreeks zonlicht in de kamer schijnt. Gebruik gordijnen of jaloezieën. ▪ Controleer of de luchtstroomhoek goed is.

Neem na controle van alle bovenstaande punten als u het probleem niet zelf kunt oplossen contact op met uw installateur. Geef hem de symptomen door, de volledige modelnaam van de unit (met indien mogelijk ook het fabricagenummer) en de installatiedatum.

16 Als afval verwijderen

- Units dragen het volgende symbool:

Dit betekent dat u GEEN elektrische en elektronische producten mag mengen met ongesorteerd huishoudelijk afval. Probeer het systeem NIET zelf te ontmantelen: het ontmantelen van het systeem en het behandelen van het koelmiddel, van olie en van andere onderdelen MOET door een erkende installateur conform met de geldende wetgeving uitgevoerd worden.

De units MOETEN voor hergebruik, recyclage en terugwinning bij een gespecialiseerd behandelingsbedrijf worden behandeld. Door ervoor te zorgen dat dit product op de juiste manier wordt weggeworpen, draagt u bij tot het voorkomen van mogelijke negatieve gevolgen voor milieu en menselijke gezondheid. Voor meer informatie, contacteer uw installateur of de plaatselijke overheid.

OPMERKING

Probeer het systeem NIET zelf te ontmantelen: het ontmantelen van het systeem en het behandelen van het koelmiddel, van olie en van andere onderdelen MOETEN conform met de geldende wetgeving uitgevoerd worden. De units MOETEN voor hergebruik, recyclage en terugwinning bij een gespecialiseerd behandelingsbedrijf worden behandeld.

De installateur is verplicht om de goede werking na de installatie te controleren. Neem contact op met uw plaatselijke dealer als er een probleem is met de unit.

Verwijder de schroeven met het gepaste gereedschap. Het product kan worden gedemonteerd zoals hierna afgebeeld.

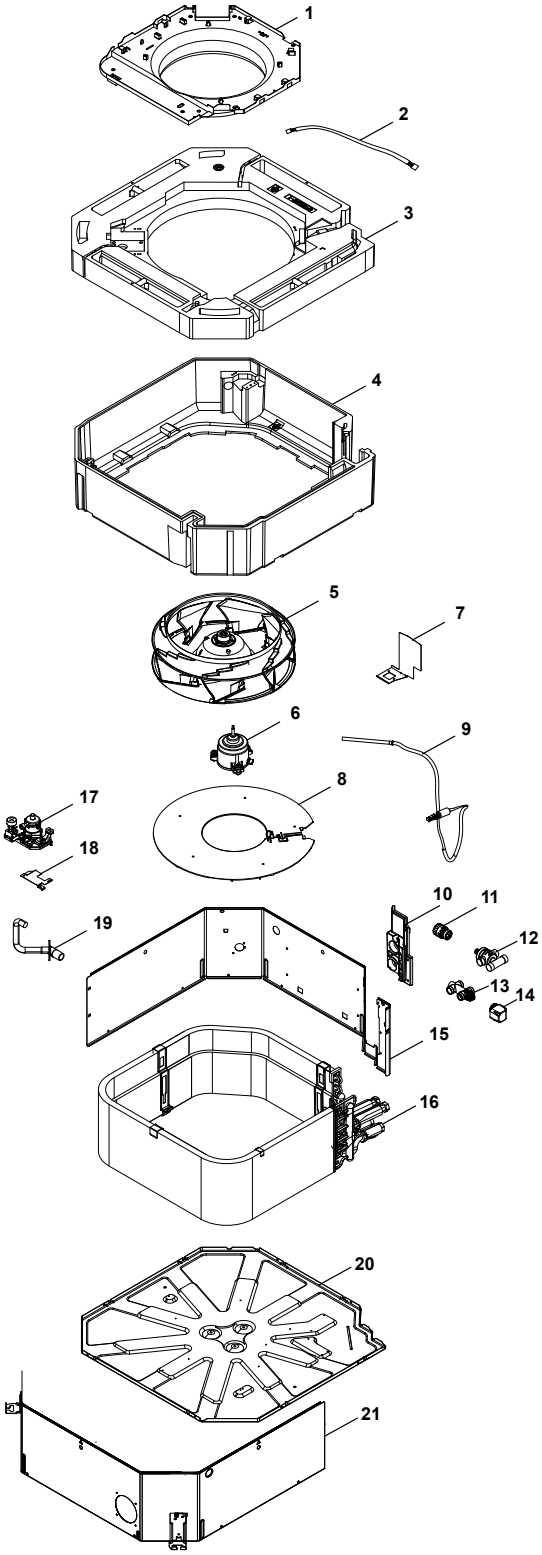

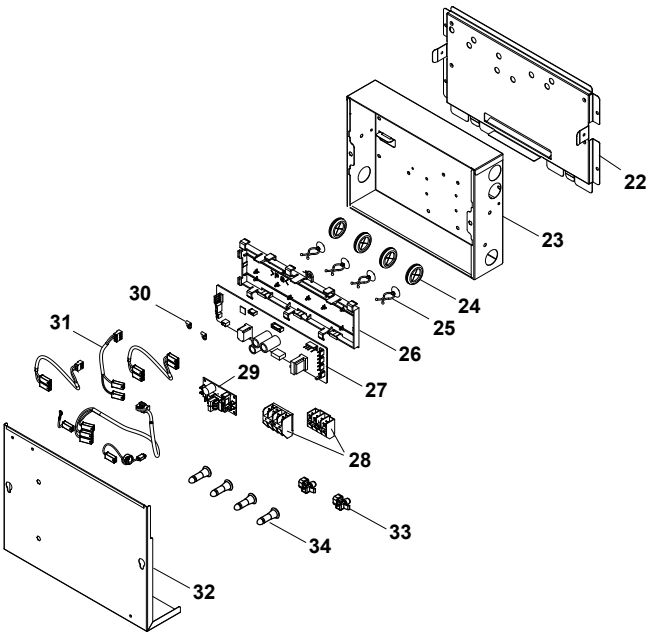

Materiaal	Item
Elektrisch onderdeel	2, 6, 9, 11, 14, 17, 27, 29, 31
Aluminium (lamel) + koper (buis) + verzinkt staal (plaat) + messing + kunststof schuim	16
Plastic	1, 5, 8, 10, 19, 24, 25, 26, 30, 33, 34
Plastic + metaal	28
Gegalvaniseerd staal	7, 15,18, 20, 21, 22, 32
Gegalvaniseerd staal + kunststof	23
Messing	12, 13
EPS (geëxpandeerd polystyreenschuim) + metaal + kunststof schuim	3,4

17 Technische gegevens

Een **subset** van de meest recente technische gegevens is beschikbaar op de regionale website van Daikin (publiek toegankelijk). De **volledige set** van de meest recente technische gegevens is beschikbaar op de Daikin Business Portal (authenticatie vereist).

17.1 Bedradingsschema

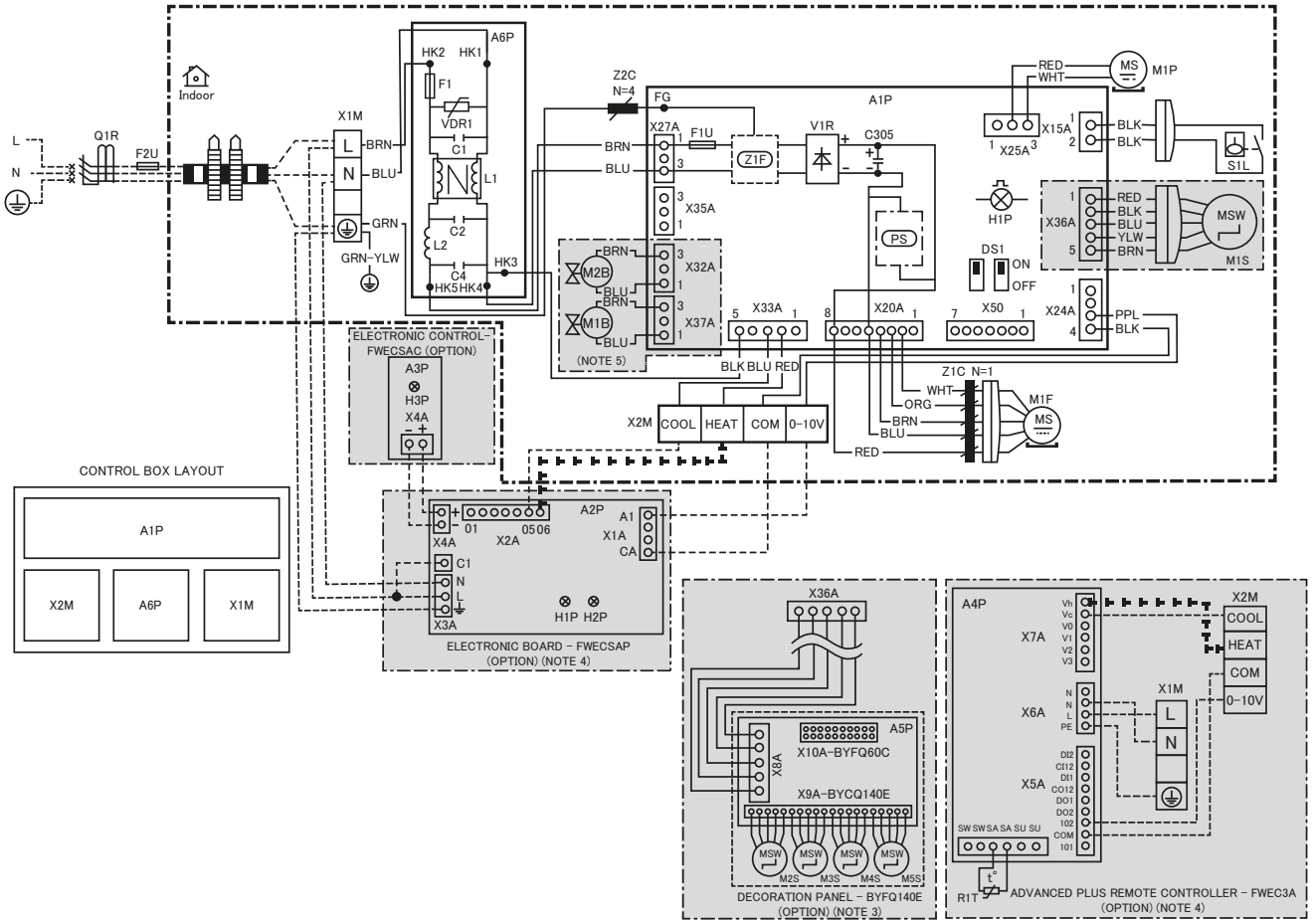

Kleuren:

BLK	Zwart	BLU	Blauw
		BRN	Bruin

GRN	Groen
PPL	Paars
ORG	Oranje
RED	Rood
WHT	Wit
YLW	Geel

Opmerkingen:

1 –·—— : 2 LEIDINGEN, 4 LEIDINGEN ▸▸▸ : ALLEEN 4 LEIDINGEN

2

3 ▭▭▭ : KLEMMENSTROOK ▭: CONNECTOR ▮▮ : VOEDING

ZIE DE INSTALLATIEHANDLEIDING VOOR DE STROOMVEREISTEN.

4 X36A IS AANGESLOTEN WANNEER DE SIERPANEELKIT WORDT GEBRUIKT.

5 RAADPLEEG DE HANDLEIDING VAN DE EXTERNE AFSTANDSBEDIENING VOOR DE BEDRADING VAN DE AFSTANDSBEDIENING.

6 X32A EN X37A KUNNEN ALLEEN WORDEN AANGESLOTEN OP DE OPGEGEVEN OPTIONELE KLEPPEN VAN DAIKIN.

Legende bedradingsschema's:

Binnenunit:

A1P	HOOFDPRINTPLAAT
A2P	ELEKTRONISCHE KAART (FWECSAP)
A3P	ELEKTRONISCHE REGELING (FWECSAC)
A4P	ADVANCED PLUS AFSTANDSBEDIENING (FWEC3A)
A5P	ADAPTER PCB (PANEELAANSLUITING)
A6P	FILTERPRINTPLAAT (BINNENIN EL. COMPO. KAST)
C1	FILMCONDENSATOR
C2	FILMCONDENSATOR
C4	FILMCONDENSATOR
C305	CONDENSATOR
FG	FRAME-AARDING
F1	ZEKERING (6,3A, 250V)
F1U	ZEKERING (6,3A, 250V)
F2U	LOKALE ZEKERING
DS1	DIP-SCHAKELAAR OP PRINTPLAAT
H1P	KNIPPERLICHT
L1	CM-SMOORSPOEL (KOELEN)
L2	SPOEL
M1P	MOTOR (AFVOERPOMP)
M1S	DRAAIMOTOR
M2S	
M3S	
M4S	
M5S	
M1F	MOTOR (DC-VENTILATOR)
S1L	VLOTTERSCHAKELAAR
VDR1	VARISTOR
V1R	DIODEBRUG
Q1R	AARDLEKSCHAKELAAR
X1M	KLEMMENSTROOK (VOEDING)
X2M	KLEMMENSTROOK (R/C-SIGNAAL EN KLEPKLEM & VENTILATORMODULATIE)
Z1F	RUISFILTER
Z1C	FERRIETKERN
Z2C	FERRIETKERN
PS	SCHAKELVOEDING
M1B	VERWARMINGSACTUATOR (ALLEEN 4 LEIDINGEN)
M2B	KOELINGSACTUATOR

PCB-aansluitingen:

X15A	VLOTTERSCHAKELAAR
X20A	BLDC-MOTOR
X24A	VENTILATORMODULATIE
X25A	AFVOERPOMP
X27A	VOEDING
X32A	KLEP KOELEN
X33A	R/C-SIGNAAL EN KLEP
X35A	ELEKTRISCHE VERWARMING
X36A	STAPPENMOTOR (SIERPANEEL)
X37A	KLEP VERWARMEN
X50A	SERIËLE COMMUNICATIE

Filter PCB-aansluitingen:

HK1	KABELBOOM – NUL X1M (BLU)
HK2	KABELBOOM – FASE X1M (BRN)
HK3	KABELBOOM – NUL X33A (BLK)
HK4	KABELBOOM – NUL X27A (BLU)
HK5	KABELBOOM – FASE X27A (BRN)

Klemaansluitingen:

0-10 V	0-10 V DC VENTILATORMODULATIE
COM	GEMEENSCHAPPELIJK
HEAT	SIGNAAL VERWARMEN
COOL	SIGNAAL KOELEN

Connector voor optionele onderdelen:

H1P	STATUSLICHT
H2P	NETWERKLICHT
A1/102	0-10V DC VENTILATORMODULATIE
CA/COM	GEMEENSCHAPPELIJK
O6/VH	SIGNAAL VERWARMEN
05/VC	SIGNAAL KOELEN
L	FASE
N	NUL
PE / ⏚	VEILIGHEIDSAARDING
R1T	THERMISTOR (LUCHT)

Connector voor optionele onderdelen:

X1A	CONNECTOR (DRADEN VENTILATORMODULATIE)
X2A	CONNECTOR (DRADEN BEDRADING KLEP)

X3A	CONNECTOR (VOEDING VOOR MODBUS)
X4A	CONNECTOR (VOEDING VOOR DISPLAY)
X5A	CONNECTOR (DRADEN VENTILATORMODULATIE)
X6A	CONNECTOR (VOEDING VOOR DISPLAY)
X7A	CONNECTOR (DRADEN BEDRADING KLEP)
X8A	CONNECTOR (KALE PCB X36A)
X9A	CONNECTOR (BYCQ140E PANEELDRAAD)
X10A	CONNECTOR (BYFQ60C PANEELDRAAD)

17.2 Afmetingen

Overzicht

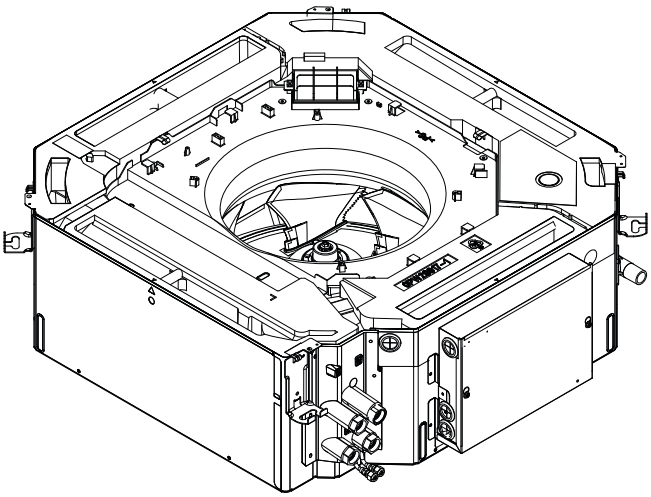

Zij-aanzicht met standaard paneel (mm)

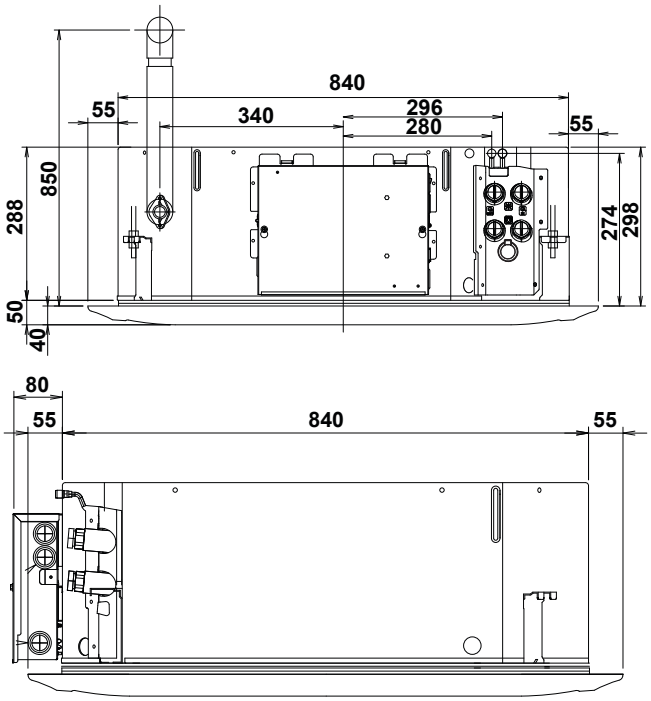

Zij-aanzicht met design paneel (mm)

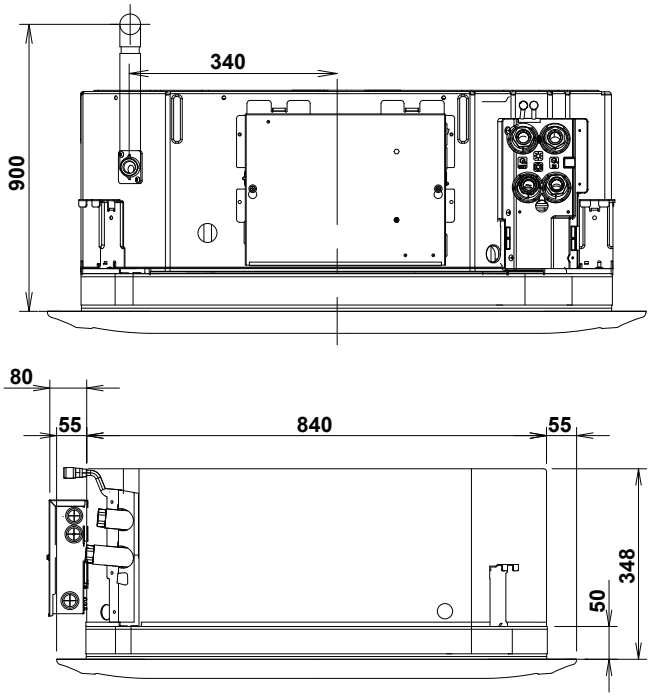

18 Informatievereisten voor ecologisch ontwerp

$P_{rated,c}$	$P_{rated,c}$	$P_{rated,h}$	P_{elec}	L_{WA}
GB Cooling capacity (sensible)	GB Cooling capacity (latent)	GB Heating capacity	GB Total electric power input	GB Sound power level (per speed setting, if applicable)
D Kühlleistung (sensibel)	D Kühlleistung (latent)	D Heizleistung	D Elektrische Gesamtleistungsaufnahme	D Schallleistungspegel (je Geschwindigkeitseinstellung, falls zutreffend)
F Puissance de rafraîchissement (sensible)	F Puissance de rafraîchissement (latente)	F Puissance de chauffage	F Entrée électrique totale	F Niveau de puissance sonore (par réglage de vitesse, le cas échéant)
NL Koelcapaciteit (voelbaar)	NL Koelcapaciteit (latent)	NL Verwarmingscapaciteit	NL Totaal opgenomen vermogen	NL Geluidsvermogenniveau (per snelheidsinstelling, indien van toepassing)
E Capacidad de refrigeración (sensibilidad)	E Capacidad de refrigeración (latente)	E Capacidad de calefacción	E Potencia eléctrica de entrada total	E Nivel de potencia acústica (según ajuste de velocidad, si corresponde)
I Capacità di raffreddamento (sensibile)	I Capacità di raffreddamento (latente)	I Capacità di riscaldamento	I Potenza elettrica totale assorbita	I Livello di potenza sonora (per velocità impostata, se applicabile)
GR Απόδοση ψύξης (αισθητή)	GR Απόδοση ψύξης (λανθάνουσα)	GR Απόδοση θέρμανσης	GR Συνολική ηλεκτρική ισχύς εισόδου	GR Στάθμη ηχητικής ισχύος (ανάρύθμιση ταχύτητας, εφόσον διατίθεται)
P Capacidade de arrefecimento (sensível)	P Capacidade de arrefecimento (latente)	P Capacidade de aquecimento	P Entrada de potência elétrica total	P Nível de potência acústica (por regulação de velocidade, se aplicável)
TR Soğutma kapasitesi (duyarlı)	TR Soğutma kapasitesi (gizli)	TR Isıtma kapasitesi	TR Çekilen toplam elektrik gücü	TR Ses gücü seviyesi (mümkünse hız ayarı başına)
RUS Хладопроизводительность (явная)	RUS Хладопроизводительность (скрытая)	RUS Теплопроизводительность	RUS Общаяпотребляемая электрическая мощность	RUS Уровень звукового давления (согласно настройке скорости, если применимо)
S Kylningskapacitet (känslig)	S Kylningskapacitet (latent)	S Värmekapacitet	S Total effektingång	S Ljudeffektsnivå (per hastighetsinställning, om tillämpligt)
N Avkjølingskapasitet (følbar)	N Avkjølingskapasitet (latent)	N Oppvarmingskapasitet	N Total elektrisk strømeffekt	N Nivå på lydeffekt (per hastighetsinnstilling, hvis tilgjengelig)
CZ Chladicí výkon (citelný)	CZ Chladicí výkon (latentní)	CZ Topný výkon	CZ Celkový elektrický příkon	CZ Hladina akustického výkonu (dle nastavení otáček pokud je to použitelné)
HR Kapacitet hlađenja (osjetljivo)	HR Kapacitet hlađenja (latentno)	HR Kapacitet grijanja	HR Ukupna primljena snaga električne energije	HR Razina jačine zvuka (postavka prema brzini, ako je primjenjivo)
H Hűtési teljesítmény (érzékeny)	H Hűtési teljesítmény (látens)	H Fűtési teljesítmény	H Teljes áramforrás-bemenet	H Hangerőszint (sebességszintenként, ha alkalmazható)
RO Capacitate de răcire (fără dezumidificare)	RO Capacitate de răcire (cu dezumidificare)	RO Capacitate de încălzire	RO Consum total de putere	RO Nivel presiune sonoră (în funcţie de turaţie, dacă este cazul)
SLO Moč hlajenja (zaznavna)	SLO Moč hlajenja (latentna)	SLO Moč ogrevanja	SLO Skupna vhodna električna moč	SLO Raven zvočne moči (glede na nastavitev hitrosti, če se uporablja)
SK Kapacita chladenia (účelná)	SK Kapacita chladenia (latentná)	SK Výkon ohrevu	SK Celkový elektrický príkon	SK Úroveň akustického tlaku (na príslušné nastavenie rýchlosti, ak sa používa)
BG Капацитет на охлаждане (практически)	BG Капацитет на охлаждане (потенциален)	BG Отоплителна мощност	BG Обща входяща електрическа мощност	BG Ниво на звуковата мощност (за различните настройки на оборотите, ако е приложимо)
PL Wydajność chłodnicza (jawna)	PL Wydajność chłodnicza (utajona)	PL Wydajność grzewcza	PL Całkowita pobierana energia elektryczna	PL Poziom mocy dźwięku (dla ustawienia prędkości, jeśli dotyczy)
DK Kølekapacitet (mærkbart)	DK Kølekapacitet (skjult)	DK Varmekapacitet	DK Total elektrisk strømforsyning	DK Støjniveau (efter hastighedsindstilling hvis relevant)
FIN Jäähdytyskapasiteetti (järkevä)	FIN Jäähdytyskapasiteetti (latentti)	FIN Lämmitysteho	FIN Sähkötehon kokonaistulo	FIN Äänen tehotaso (nopeusasetuksen mukaan, jos sovellettavissa)
EST Jahutusvõimsus (mõõdukas)	EST Jahutusvõimsus (latentne)	EST Küttevõimsus	EST Kogu elektriline sisendvõimsus	EST Helivõimsuse tase (võimalusel olenevalt määratud kiirusest)
LV Dzesēšanas kapacitāte (jūtamā)	LV Dzesēšanas kapacitāte (latentā)	LV Apsildes kapacitāte	LV Kopējā elektriskā ieejas jauda	LV Skaņas intensitātes līmenis (attiecīgā gadījumā – katram ātruma iestatījumam)
LT Vėsinimo galia (tikroji)	LT Vėsinimo galia (latentinė)	LT Šildymo galia	LT Bendroji elektros vartojamoji galia	LT Garso galios lygis (vienai greičio nuostatai, jei taikytina)
AL Kapaciteti i ftohjes (sensibël)	AL Kapaciteti i ftohjes (në gjendje gjumi)	AL Kapaciteti i ngrohjes	AL Konsumi total i energjisë elektrike	AL Niveli i fuqisë së tingullit (për cilësim shpejtësie, nëse aplikohet)
SRB Kapacitet hlađenja (opipljiv)	SRB Kapacitet hlađenja (latentan)	SRB Kapacitet grejanja	SRB Ukupna ulazna električna snaga	SRB Nivo zvučne snage (po podešenoj brzini, ako je primenljivo)

	Prated,c (sensible)	Prated,c (latent)	Prated,h	Pelec	Lwa
	kW	kW	kW	kW	dB
FWC06DT	4,9	1,4	6,8	0,045	46
FWC07DT	5,9	1,7	8,1	0,071	52
FWC08DT	6,9	1,8	9,5	0,104	56
FWC09DT	7,8	1,8	10,7	0,167	61
FWC06DF	4,6	1,4	7,5	0,043	46
FWC07DF	5,6	1,6	8,8	0,069	52
FWC08DF	6,7	1,8	10,2	0,102	57
FWC09DF	7,8	1,8	11,5	0,165	62

DAIKIN ISITMA VE SOĞUTMA SİSTEMLERİ SAN. TİC. A.Ş.
Gülsuyu Mahallesi, Fevzi Çakmak Caddesi, Burçak Sokak, No:20, 34848 Maltepe
İSTANBUL / TÜRKİYE
Tel: 0216 453 27 00
Faks: 0216 671 06 00
Çağrı Merkezi: 444 999 0
Web: www.daikin.com.tr

Copyright 2024 Daikin

DAIKIN EUROPE N.V.
Zandvoordestraat 300, B-8400 Oostende, Belgium

3P756931-2F 2025.01