Montagehandleiding

R32 Split-reeks

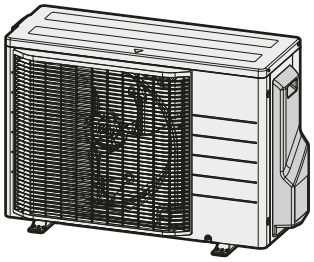

RXM20A5V1B
RXM25A5V1B9
RXM35A5V1B9
RXM42A5V1B
ARXM25A5V1B
ARXM35A5V1B9
RXM50A5V1B8
ARXM50A5V1B8
RXP50N5V1B8

Montagehandleiding
R32 Split-reeks

Nederlands

EU – Safety declaration of conformity
EU – Sicherheits-Konformitätserklärung
UE – Déclaration de conformité de sécurité
EU – Conformiteitsverklaring veiligheid
UE – Declaración de conformidad sobre seguridad
UE – Dichiarazione di conformità in materia di sicurezza
EE – Δήλωση συμμόρφωσης για την ασφάλεια
UE – Declaração de conformidade relativa à segurança
EC – Заявление о соответствии требованиям по безопасности
EU – Sikkerheds-overensstemmelseserklæring
EU – Konformitetsdeklaration för säkerhet
EU – Samsvarserklæring for sikkerhet
EU – Turvallisuuden vaatimustenmukaisuusvakuutus
EU – Bezpečnostní prohlášení o shodě
EU – Izjava o sukladnosti za sigurnost
EU – Biztonsági megfelelőségi nyilatkozat
UE – Deklaracja zgodności z wymogami bezpieczeństwa
UE – Declarație de conformitate de siguranță
EU – Varnostna izjava o skladnosti
EÜ – Ohutuse vastavusdeklaratsioon
EC – Декларация за съответствие за безопасност
EC – Декларация за съответствие за безопасност
ES – Drošības atbilstības deklarācija
EÚ – Vyhlásenie o zhode Bezpečnosť
AB – Güvenlik uygunluk beyanı

Daikin Europe N.V.

01 (GB) declares under its sole responsibility that the products to which this declaration relates:
02 (D) erklärt in alleinige Verantwortung, dass die Produkte, auf die sich diese Erklärung bezieht:
03 (F) déclare sous sa seule responsabilité que les produits visés par la présente déclaration:
04 (NL) verklaart hierbij op eigen verantwoordelijkheid dat de producten waarop deze verklaring betrekking heeft:
05 (E) declara bajo su única responsabilidad que los productos a los que hace referencia esta declaración:
06 (I) dichiara sotto la propria responsabilità che i prodotti a cui è riferita questa dichiarazione:
07 (GR) δηλώνει βάσει της αποκλειστικής της ευθύνης ότι τα προϊόντα στα οποία αναφέρεται η παρούσα δήλωση:
08 (P) declara sob sua exclusiva responsabilidade que os produtos a que esta declaração se refere:
09 (RUS) заявляет, исключительно под свою ответственность, что продукция, к которой относится настоящее заявление:
10 (DK) erklærer som eneansvarlig, at produkterne, som er omfattet af denne erklæring:
11 (S) deklarerar i egenskap av huvudansvarig, att produkterna som berörs av denna deklaration innebär att:
12 (N) erklærer et fullstendig ansvar for at produktene som er underlagt denne erklæringen:
13 (FIN) ilmoittaa yksinomaan omalla vastuullaan, että tämän ilmoituksen tarkoittamat tuotteet:
14 (CZ) prohlašuje na svou plnou odpovědnost, že výrobky, ke kterým se toto prohlášení vztahuje:
15 (HR) izjavljuje pod isključivo vlastitom odgovornošću da su proizvodi na koje se ova izjava odnosi:
16 (H) teljes felelőssége tudatában kijelenti, hogy a termékek, melyekre e nyilatkozat vonatkozik:
17 (PL) deklaruje na własną wyłączną odpowiedzialność, że produkty, których ta deklaracja dotyczy:
18 (RO) declară pe proprie răspundere că produsele la care se referă această declarație:
19 (SLO) z vso odgovornostjo izjavlja, da so izdelki, na katere se izjava nanaša:
20 (EST) kinnitab oma vastutusel, et tooted, mille kohta käesolev deklaratsioon kehtib:
21 (BG) декларира на своя отговорност, че продуктите, за които се отнася тази декларация:
22 (LT) savo išskirtine atsakomybe pareiškia, kad gaminiai, kuriems ši deklaracija taikoma:
23 (LV) ar pilnu atbildību apliecina, ka izstrādājumi, uz kuru attiecas šī deklarācija:
24 (SK) vyhlasuje na vlastnú zodpovednosť, že výrobky, na ktoré sa vzťahuje toto vyhlásenie:
25 (TR) tek sorumluluğu kendisine ait olmak üzere, bu beyanın ilgili olduğu ürünlerin:

RXM20A5V1B, RXM25A5V1B, RXM35A5V1B, ARXM25A5V1B, ARXM35A5V1B,

01 are in conformity with the following directive(s) or regulation(s), provided that the products are used in accordance with our instructions:
02 folgender/n Richtlinie/n oder Vorschrift/en entsprechen, vorausgesetzt, dass diese gemäß unseren Instruktionen verwendet werden:
03 sont conformes à la/aux directive(s) ou règlement(s) suivant(s), à condition que les produits soient utilisés conformément à nos instructions:
04 in overeenstemming zijn met de volgende richtlijn(en) of verordening(en), op voorwaarde dat de producten worden gebruikt overeenkomstig onze instructies:
05 están en conformidad con la(s) siguiente(s) directiva(s) o reglamento(s), siempre que se utilicen de acuerdo con nuestras instrucciones:
06 sono conformi alle direttive o ai regolamenti seguenti, a patto che i prodotti vengano usati in conformità alle nostre istruzioni:
07 συμμορφώνονται με την(ες) ακόλουθη(ες) οδηγία(ες) ή κανονισμό(ούς), υπό την προϋπόθεση ότι τα προϊόντα χρησιμοποιούνται σύμφωνα με τις οδηγίες μας:
08 estão em conformidade com a(s) seguinte(s) diretiva(s) ou regulamento(s), desde que os produtos sejam utilizados de acordo com as nossas instruções:
09 отвечает требованиям упомянутых ниже директив или нормативных документов при условии эксплуатации данной продукции в соответствии с нашими инструкциями:
10 overholder bestemmelserne i følgende direktiv(er) eller bestemmelse(r), forudsat at produkterne anvendes i overensstemmelse med vores instruktioner:
11 uppfyller följande direktiv eller föreskrift(er), under förutsättning att produkterna används i enlighet med våra instruktioner:
12 er i overensstemmelse med følgende direktiv(er) eller forskrift(er), forutsatt at produktene brukes i henhold til våre instruksjoner:
13 ovat seuraavien direktiivien tai asetusten mukaisia, edellyttäen että tuotteita käytetään ohjeidemme mukaisesti:
14 jsou ve shodě s následujícími směrnicemi nebo předpisy za předpokladu, že tyto výrobky jsou používány v souladu s našimi pokyny:
15 u skladu sa sljedećom direktivom(ma) ili odredbom(a), uz uvjet da se proizvodi koriste sukladno našim uputama:
16 megfelelnek az alábbi irányelv(ek)nek vagy egyéb szabályozás(ok)nak, ha a termékeket előírás szerint használják:
17 spełniają wymogi następujących dyrektyw lub rozporządzeń, pod warunkiem że produkty używane są zgodnie z naszymi instrukcjami:
18 sunt în conformitate cu următoarele directive sau regulamente, cu condiția ca produsele să fie utilizate în conformitate cu instrucțiunile noastre:
19 v skladu z naslednjo direktivo(-ami) ali predpisom(-i) pod pogojem, da se izdelki uporabljajo v skladu z našimi navodili:
20 vastavad järgmise (järgmiste) direktiivi(de) ja määruse (määruste) nõuetele, tingimusel, et neid kasutatakse vastavuses meie juhistele:
21 са в съответствие със следната директива(и) или регламент(и), при условие че продуктите се използват в съответствие с нашите инструкции:
22 atitinka toliau nurodytas direktyvas arba reglamentus, su sąlyga, kad gaminiai bus eksploatuojami laikantis mūsų instrukcijų:
23 atbilst šādām direktīvām vai regulām, ja vien šie izstrādājumi tiek lietoti saskaņā ar mūsu instrukcijām:
24 sú v zhode s nasledujúcou(imi) smernicou(ami) alebo predpisom(mi) za predpokladu, že sa výrobky používajú v zhode s našimi pokynmi:
25 talimatlarımız doğrultusunda kullanılması koşuluyla aşağıdaki direktife/direktiflere veya yönetmeliğe/yönetmeliklere uygun olduğunu beyan eder:

Machinery 2006/42/EC**
Low Voltage 2014/35/EU
Electromagnetic Compatibility 2014/30/EU*

01 as amended,
02 in der jeweils gültigen Fassung,
03 telles que modifiées,
04 zoals gewijzigd,
05 en su forma enmendada,
06 e successive modifiche,
07 όπως έχουν τροποποιηθεί,
08 conforme emendado,
09 в действующей редакции,
10 som tilføjet,
11 med tillägg,
12 med foretatte endringer,
13 sellaisina kuin ne ovat muutettuina,
14 v platném znění,
15 kako je izmijenjeno amandmanima,
16 és módosításaik rendelkezéseit,
17 z późniejszymi zmianami,
18 cu amendamentele respective,
19 kakor je bilo spremenjeno,
20 koos muudatustega,
21 с техните изменения,
22 ir jos tolesnes redakcijas,
23 ar grozījumiem,
24 v poslednom platnom vydaní,
25 değiştirildiği şekliyle,

EN 60335-2-40,

01 following the provisions of:
02 gemäß den Bestimmungen in:
03 conformément aux dispositions de:
04 volgens de bepalingen van:
05 siguiendo las disposiciones de:
06 secondo le disposizioni di:
07 σύμφωνα με τις προβλέψεις των:
08 seguindo as disposições de:
09 в соответствии с положениями:
10 under iagttagelse af:
11 enligt bestämmelserna för:
12 i henhold til bestemmelsene i:
13 noudattaen säännöksiä:
14 za dodržení ustanovení:
15 prema odredbama:
16 követi a(z):
17 zgodnie z postanowieniami:
18 urmând prevederile:
19 v skladu z določbami:
20 vastavalt nõuetele:
21 следвайки клаузите на:
22 vadovaujantis šio dokumento nuostatomis:
23 atbilstoši šādu standartu prasībām:
24 nasledovnými ustanoveniami:
25 şu standartların hükümlerine:

01 Note* as set out in **<A>** and judged positively by **<B>** according to the **Certificate <C>**.
02 Hinweis* wie in **<A>** aufgeführt und von **<B>** positiv beurteilt gemäß **Zertifikat <C>**.
03 Remarque* telles que définies dans **<A>** et évaluées positivement par **<B>** conformément au **Certificat <C>**.
04 Bemerk* zoals uiteengezet in **<A>** en positief beoordeeld door **<B>** overeenkomstig het **Certificaat <C>**.
05 Nota* tal como se establece en **<A>** y valorado positivamente por **<B>** de acuerdo con el **Certificado <C>**.
06 Nota* come delineato in **<A>** e giudicato positivamente da **<B>** ai sensi del **Certificato <C>**.
07 Σημείωση* όπως ορίζεται στο **<A>** και κρίνεται θετικά από τον **<B>** σύμφωνα με το **Πιστοποιητικό <C>**.
08 Nota* conforme estabelecido em **<A>** e avaliado positivamente por **<B>** de acordo com o **Certificado <C>**.
09 Примечание* как указано в **<A>** и подтверждено **<B>** согласно Свидетельству **<C>**.
10 Bemærk* Som anført i **<A>** og positivt vurderet af **<B>** i henhold til **Certifikat <C>**.
11 Information* som anges i **<A>** och godkänts av **<B>** enligt **Certifikat <C>**.
12 Merk* som det fremkommer i **<A>** og vurdert positivt av **<B>** i henhold til **Sertifikatet <C>**.
13 Huom* sellaisina kuin ne on esitetty asiakirjassa **<A>** ja jotka **<B>** on hyväksynyt **Sertifikaatin <C>** mukaisesti.
14 Poznámka* jak bylo uvedeno v **<A>** a pozitivně zjištěno **<B>** v souladu s **Osvědčením <C>**.
15 Napomena* kako je izloženo u **<A>** i pozitivno ocijenjeno od **<B>** prema **Certifikatu <C>**.
16 Megjegyzés* a(z) **<A>** alapján, a(z) **<B>** igazolta a megfelelést, a(z) **<C>** **tanúsítvány** szerint.
17 Uwaga* zgodnie z dokumentacją **<A>**, pozytywną opinią **<B>** i **Świadectwem <C>**.
18 Notă* așa cum se prevede în **<A>** și apreciat pozitiv de **<B>** conform **Certificatului <C>**.
19 Opomba* Kot je določeno v **<A>** in je prejelo pozitivno oceno **<B>** v skladu s **Certifikatom <C>**.
20 Märkus* Mis on sätestatud dokumendis **<A>** ja hinnatud vastuvõetuks dokumendis **<B>**, vastavalt **Sertifikaadile <C>**.
21 Забележка* както е изложено в **<A>** и оценено положително от **<B>** съгласно **Сертификата <C>**.
22 Pastaba* kaip nurodyta **<A>** ir teigiamai nuspręsta pagal **<B>**, vadovaujantis **Sertifikatu <C>**.
23 Piezīmes* kā norādīts **<A>** un pozitīvi novērtēts **<B>** saskaņā ar **Sertifikātu <C>**.
24 Poznámka* ako bolo stanovené v **<A>** a kladne posúdené **<B>** podľa **Osvedčenia <C>**.
25 Not* **<A>**'de belirtildiği ve **<C>** **Sertifikasına** göre **<B>** tarafından olumlu görüş bildirildiği üzere.

<A>	DAIKIN.TCF.032F3/10-2023
<B>	DEKRA (NB0344)
<C>	2159619.0551-EMC

01** Daikin Europe N.V. is authorised to compile the Technical Construction File.
02** Daikin Europe N.V. hat die Berechtigung die Technische Konstruktionsakte zusammenzustellen.
03** Daikin Europe N.V. est autorisé à compiler le Dossier de Construction Technique.
04** Daikin Europe N.V. is bevoegd om het Technisch Constructiedossier samen te stellen.
05** Daikin Europe N.V. está autorizado a compilar el Archivo de Construcción Técnica.
06** Daikin Europe N.V. è autorizzata a redigere il File Tecnico di Costruzione.
07** Η Daikin Europe N.V. είναι εξουσιοδοτημένη να συντάξει τον Τεχνικό φάκελο κατασκευής.
08** A Daikin Europe N.V. está autorizada a compilar a documentação técnica de fabrico.
09** Компания Daikin Europe N.V. уполномочена составить Комплект технической документации.
10** Daikin Europe N.V. er autoriseret til at udarbejde de tekniske konstruktionsdata.
11** Daikin Europe N.V. är bemyndigade att sammanställa den tekniska konstruktionsfilen.
12** Daikin Europe N.V. har tillatelse til å kompilere den Tekniske konstruksjonsfilen.
13** Daikin Europe N.V. on valtuutettu laatimaan Teknisen asiakirjan.
14** Společnost Daikin Europe N.V. má oprávnění ke kompilaci souboru technické konstrukce.
15** Daikin Europe N.V. je ovlašten za izradu Datoteke o tehničkoj konstrukciji.
16** A Daikin Europe N.V. jogosult a műszaki konstrukciós dokumentáció összeállítására.
17** Daikin Europe N.V. ma upoważnienie do zbierania i opracowywania dokumentacji konstrukcyjnej.
18** Daikin Europe N.V. este autorizat să compileze Dosarul tehnic de construcție.
19** Daikin Europe N.V. je pooblaščen za sestavo datoteke s tehnično mapo.
20** Daikin Europe N.V. on volitatud koostama tehnilist dokumentatsiooni.
21** Daikin Europe N.V. е оторизирана да състави Акта за техническа конструкция.
22** Daikin Europe N.V. yra įgaliota sudaryti šį techninės konstrukcijos failą.
23** Daikin Europe N.V. ir autorizēts sastādīt tehnisko dokumentāciju.
24** Spoločnosť Daikin Europe N.V. je oprávnená vytvoriť súbor technickej konštrukcie.
25** Daikin Europe N.V. Teknik Yapı Dosyasını derlemeye yetkilidir.

4P687305-26G

DAIKIN

Hiromitsu Iwasaki
Director
Ostend, 2nd of October 2023

DAIKIN EUROPE N.V.
Zandvoordestraat 300, B-8400 Oostende, Belgium

EU – Safety declaration of conformity
EU – Sicherheits-Konformitätserklärung
UE – Déclaration de conformité de sécurité
EU – Conformiteitsverklaring veiligheid
UE – Declaración de conformidad sobre seguridad
UE – Dichiarazione di conformità in materia di sicurezza
EE – Δήλωση συμμόρφωσης για την ασφάλεια
UE – Declaração de conformidade relativa à segurança
EC – Заявление о соответствии требованиям по безопасности
EU – Sikkerheds-overensstemmelseserklæring
EU – Konformitetsdeklaration för säkerhet
EU – Samsvarserklæring for sikkerhet
EU – Turvallisuuden vaatimustenmukaisuusvakuutus
EU – Bezpečnostní prohlášení o shodě
EU – Izjava o sukladnosti za sigurnost
EU – Biztonsági megfelelőségi nyilatkozat
UE – Deklaracja zgodności z wymogami bezpieczeństwa
UE – Declarație de conformitate de siguranță
EU – Varnostna izjava o skladnosti
EÜ – Ohutuse vastavusdeklaratsioon
EC – Декларация за съответствие за безопасност
EC – Декларация за съответствие за безопасност
ES – Drošības atbilstības deklarācija
EÚ – Vyhlásenie o zhode Bezpečnosť
AB – Güvenlik uygunluk beyanı

Daikin Europe N.V.

01 (GB) declares under its sole responsibility that the products to which this declaration relates:
02 (D) erklärt in alleinige Verantwortung, dass die Produkte, auf die sich diese Erklärung bezieht:
03 (F) déclare sous sa seule responsabilité que les produits visés par la présente déclaration:
04 (NL) verklaart hierbij op eigen verantwoordelijkheid dat de producten waarop deze verklaring betrekking heeft:
05 (E) declara bajo su única responsabilidad que los productos a los que hace referencia esta declaración:
06 (I) dichiara sotto la propria responsabilità che i prodotti a cui è riferita questa dichiarazione:
07 (GR) δηλώνει βάσει της αποκλειστικής της ευθύνης ότι τα προϊόντα στα οποία αναφέρεται η παρούσα δήλωση:
08 (P) declara sob sua exclusiva responsabilidade que os produtos a que esta declaração se refere:
09 (RUS) заявляет, исключительно под свою ответственность, что продукция, к которой относится настоящее заявление:
10 (DK) erklærer som eneansvarlig, at produkterne, som er omfattet af denne erklæring:
11 (S) deklarerar i egenskap av huvudansvarig, att produkterna som berörs av denna deklaration innebär att:
12 (N) erklærer et fullstendig ansvar for at produktene som er underlagt denne erklæringen:
13 (FIN) ilmoittaa yksinomaan omalla vastuullaan, että tämän ilmoituksen tarkoittamat tuotteet:
14 (CZ) prohlašuje na svou plnou odpovědnost, že výrobky, ke kterým se toto prohlášení vztahuje:
15 (HR) izjavljuje pod isključivo vlastitom odgovornošću da su proizvodi na koje se ova izjava odnosi:
16 (H) teljes felelősségre tudatában kijelenti, hogy a termékek, melyekre e nyilatkozat vonatkozik:
17 (PL) deklaruje na własną wyłączną odpowiedzialność, że produkty, których ta deklaracja dotyczy:
18 (RO) declară pe proprie răspundere că produsele la care se referă această declarație:
19 (SLO) z vso odgovornostjo izjavlja, da so izdelki, na katere se izjava nanaša:
20 (EST) kinnitab oma vastutusel, et tooted, mille kohta käesolev deklaratsioon kehtib:
21 (BG) декларира на своя отговорност, че продуктите, за които се отнася тази декларация:
22 (LT) savo išskirtine atsakomybe pareiškia, kad gaminiai, kuriems ši deklaracija taikoma:
23 (LV) ar pilnu atbildību apliecina, ka izstrādājumi, uz kuru attiecas šī deklarācija:
24 (SK) vyhlasuje na vlastnú zodpovednosť, že výrobky, na ktoré sa vzťahuje toto vyhlásenie:
25 (TR) tek sorumluluğu kendisine ait olmak üzere, bu beyanın ilgili olduğu ürünlerin:

RXM42A5V1B, RXM50A5V1B, ARXM50A5V1B,

01 are in conformity with the following directive(s) or regulation(s), provided that the products are used in accordance with our instructions:
02 folgender/n Richtlinie/n oder Vorschrift/en entsprechen, vorausgesetzt, dass diese gemäß unseren Instruktionen verwendet werden:
03 sont conformes à la/aux directive(s) ou règlement(s) suivant(s), à condition que les produits soient utilisés conformément à nos instructions:
04 in overeenstemming zijn met de volgende richtlijn(en) of verordening(en), op voorwaarde dat de producten worden gebruikt overeenkomstig onze instructies:
05 están en conformidad con la(s) siguiente(s) directiva(s) o reglamento(s), siempre que se utilicen de acuerdo con nuestras instrucciones:
06 sono conformi alle direttive o ai regolamenti seguenti, a patto che i prodotti vengano usati in conformità alle nostre istruzioni:
07 συμμορφώνονται με την(ις) ακόλουθη(ες) οδηγία(ες) ή κανονισμό(ούς), υπό την προϋπόθεση ότι τα προϊόντα χρησιμοποιούνται σύμφωνα με τις οδηγίες μας:
08 estão em conformidade com a(s) seguinte(s) diretiva(s) ou regulamento(s), desde que os produtos sejam utilizados de acordo com as nossas instruções:
09 отвечает требованиям упомянутых ниже директив или нормативных документов при условии эксплуатации данной продукции в соответствии с нашими инструкциями:
10 overholder bestemmelserne i følgende direktiv(er) eller bestemmelse(r), forudsat at produkterne anvendes i overensstemmelse med vores instruktioner:
11 uppfyller följande direktiv eller föreskrift(er), under förutsättning att produkterna används i enlighet med våra instruktioner:
12 er i overensstemmelse med følgende direktiv(er) eller forskrift(er), forutsatt at produktene brukes i henhold til våre instruksjoner:
13 ovat seuraavien direktiivien tai asetusten mukaisia, edellyttäen että tuotteita käytetään ohjeidemme mukaisesti:
14 jsou ve shodě s následujícími směrnicemi nebo předpisy za předpokladu, že tyto výrobky jsou používány v souladu s našimi pokyny:
15 u skladu sa sljedećom direktivom(ma) ili odredbom(a), uz uvjet da se proizvodi koriste sukladno našim uputama:
16 megfelelnek az alábbi irányelv(ek)nek vagy egyéb szabályozás(ok)nak, ha a termékeket előírás szerint használják:
17 spełniają wymogi następujących dyrektyw lub rozporządzeń, pod warunkiem że produkty używane są zgodnie z naszymi instrukcjami:
18 sunt în conformitate cu următoarele directive sau regulamente, cu condiția ca produsele să fie utilizate în conformitate cu instrucțiunile noastre:
19 v skladu z naslednjo direktivo(-ami) ali predpisom(-i) pod pogojem, da se izdelki uporabljajo v skladu z našimi navodili:
20 vastavad järgmise (järgmiste) direktiivi(de) ja määruse (määruste) nõuetele, tingimusel, et neid kasutatakse vastavuses meie juhistele:
21 са в съответствие със следната директива(и) или регламент(и), при условие че продуктите се използват в съответствие с нашите инструкции:
22 atitinka toliau nurodytas direktyvas arba reglamentus, su sąlyga, kad gaminiai bus eksploatuojami laikantis mūsų instrukcijų:
23 atbilst šādām direktīvām vai regulām, ja vien šie izstrādājumi tiek lietoti saskaņā ar mūsu instrukcijām:
24 sú v zhode s nasledujúcou(ími) smernicou(ami) alebo predpisom(mi) za predpokladu, že sa výrobky používajú v zhode s našimi pokynmi:
25 talimatlarımız doğrultusunda kullanılması koşuluyla aşağıdaki direktife/direktiflere veya yönetmeliğe/yönetmeliklere uygun olduğunu beyan eder:

Pressure Equipment 2014/68/EU**
Machinery 2006/42/EC***
Low Voltage 2014/35/EU
Electromagnetic Compatibility 2014/30/EU*

01 as amended,
02 in der jeweils gültigen Fassung,
03 telles que modifiées,
04 zoals gewijzigd,
05 en su forma enmendada,
06 e successive modifiche,
07 όπως έχουν τροποποιηθεί,
08 conforme emendado,
09 в действующей редакции,
10 som tilføjet,
11 med tillägg,
12 med foretatte endringer,
13 sellaisina kuin ne ovat muutettuina,
14 v platném znění,
15 kako je izmijenjeno amandmanima,
16 és módosításaik rendelkezéseit,
17 z późniejszymi zmianami,
18 cu amendamentele respective,
19 kakor je bilo spremenjeno,
20 koos muudatustega,
21 с техните изменения,
22 ir jos tolesnes redakcijas,
23 ar grozījumiem,
24 v poslednom platnom vydaní,
25 değiştirildiği şekliyle,

01 following the provisions of:
02 gemäß den Bestimmungen in:
03 conformément aux dispositions de:
04 volgens de bepalingen van:
05 siguiendo las disposiciones de:
06 secondo le disposizioni di:
07 σύμφωνα με τις προβλέψεις των:
08 seguindo as disposições de:
09 в соответствии с положениями:
10 under iagttagelse af:
11 enligt bestämmelserna för:
12 i henhold til bestemmelsene i:
13 noudattaen säännöksiä:
14 za dodržení ustanovení:
15 prema odredbama:
16 követi a(z):
17 zgodnie z postanowieniami:
18 urmând prevederile:
19 v skladu z določbami:
20 vastavalt nõuetele:
21 следвайки клаузите на:
22 vadovaujantis šio dokumento nuostatomis:
23 atbilstoši šādu standartu prasībām:
24 nasledovnými ustanoveniami:
25 şu standartların hükümlerine:

EN 60335-2-40,

01 * as set out in <A> and judged positively by <B> according to the **Certificate** <C>.
** as set out in the Technical Construction File <D> and judged positively by <E> (Applied module <F>). <G>. Risk category <H>. Also refer to next page.
02 * wie in <A> aufgeführt und von <B> positiv beurteilt gemäß **Zertifikat** <C>.
** wie in der Technischen Konstruktionsakte <D> aufgeführt und von <E> (Angewandtes Modul <F>) positiv ausgezeichnet. <G>. Risikoart <H>. Siehe auch nächste Seite.
03 * tel que défini dans <A> et évalué positivement par <B> conformément au **Certificat** <C>.
** tel que stipulé dans le Fichier de Construction Technique <D> et jugé positivement par <E> (Module appliqué <F>). <G>. Catégorie de risque <H>. Se reporter également à la page suivante.
04 * zoals vermeld in <A> en positief beoordeeld door <B> overeenkomstig **Certificaat** <C>.
** zoals vermeld in het Technisch Constructiedossier <D> en in orde bevonden door <E> (Toegepaste module <F>). <G>. Risicocategorie <H>. Zie ook de volgende pagina.
05 * como se establece en <A> y es valorado positivamente por <B> de acuerdo con el **Certificado** <C>.
** tal como se expone en el Archivo de Construcción Técnica <D> y juzgado positivamente por <E> (Modulo aplicado <F>). <G>. Categoría de riesgo <H>. Consulte también la siguiente página.
06 * delineato nel <A> e giudicato positivamente da <B> secondo il **Certificato** <C>.
** delineato nel File Tecnico di Costruzione <D> e giudicato positivamente da <E> (Modulo <F> applicato). <G>. Categoria di rischio <H>. Fare riferimento anche alla pagina successiva.
07 * όπως καθορίζεται στο <A> και κρίνεται θετικά από το <B> σύμφωνα με το **Πιστοποιητικό** <C>.
** όπως προσδιορίζεται στο Αρχείο Τεχνικής Κατασκευής <D> και κρίνεται θετικά από το <E> (Χρησιμοποιούμενη υπομονάδα <F>). <G>. Κατηγορία επικινδυνότητας <H>. Ανατρέξτε επίσης στην επόμενη σελίδα.
08 * tal como estabelecido em <A> e com o parecer positivo de <B> de acordo com o **Certificado** <C>.
** tal como estabelecido no Ficheiro Técnico de Construção <D> e com o parecer positivo de <E> (Módulo aplicado <F>). <G>. Categoria de risco <H>. Consultar também a página seguinte.
09 * как указано в <A> и в соответствии с положительным решением <B> согласно **Свидетельству** <C>.
** как указано в Досье технического топкования <D> и в соответствии с положительным решением <E> (Прикладной модуль <F>). <G>. Категория риска <H>. Также смотрите следующую страницу.
10 * som anført i <A> og positivt vurderet af <B> i henhold til **Certifikat** <C>.
** som anført i den Tekniske Konstruktionsfil <D> og positivt vurderet af <E> (Anvendt modul <F>). <G>. Risikoklasse <H>. Se også næste side.
11 * enligt <A> och godkänts av <B> enligt **Certifikatet** <C>.
** i enlighet med den Tekniska Konstruktionsfilen <D> som positivt intygats av <E> (Fastsatt modul <F>). <G>. Riskkategori <H>. Se även nästa sida.
12 * som det fremkommer i <A> og gjennom positiv bedømmelse av <B> ifølge **Sertifikat** <C>.
** som det fremkommer i den Tekniske Konstruksjonsfilen <D> og gjennom positiv bedømmelse av <E> (Anvendt modul <F>). <G>. Risikokategori <H>. Se også neste side.
13 * jotka on esitetty asiakirjassa <A> ja jotka <B> on hyväksynyt **Sertifikaatin** <C> mukaisesti.
** jotka on esitetty Teknisessä Asiakirjassa <D> ja jotka <E> on hyväksynyt (Sovellettu moduli <F>). <G>. Vaaraluokka <H>. Katso myös seuraava sivu.
14 * jak bylo uvedeno v <A> a pozitivně zjištěno <B> v souladu s **osvědčením** <C>.
** jak bylo uvedeno v souboru technické konstrukce <D> a pozitivně zjištěno <E> (použitý modul <F>). <G>. Kategorie rizik <H>. Viz také následující strana.
15 * kako je izloženo u <A> i pozitivno ocijenjeno od strane <B> prema **Certifikatu** <C>.
** kako je izloženo u Datoteci o tehničkoj konstrukciji <D> i pozitivno ocijenjeno od strane <E> (Primijenjen modul <F>). <G>. Kategorija opasnosti <H>. Također pogledajte na slijedećoj stranici.
16 * a(z) <A> alapján, a(z) <B> igazolta a megfelelést, a(z) <C> **tanúsítvány** szerint.
** a(z) <D> műszaki konstrukciós dokumentáció alapján, a(z) <E> igazolta a megfelelést (alkalmazott modul: <F>). <G>. Veszélyességi kategória <H>. Lásd még a következő oldalon.
17 * zgodnie z dokumentacją <A>, pozytywną opinią <B> i **Świadectwem** <C>.
** zgodnie z archiwalną dokumentacją konstrukcyjną <D> i pozytywną opinią <E> (Zastosowany moduł <F>). <G>. Kategoria zagrożenia <H>. Patrz także następna strona.
18 * așa cum este stabilit în <A> și apreciat pozitiv de <B> în conformitate cu **Certificatul** <C>.
** conform celor stabilite în Dosarul tehnic de construcție <D> și apreciate pozitiv de <E> (Modul aplicat <F>). <G>. Categorie de risc <H>. Consultați de asemenea pagina următoare.
19 * kot je določeno v <A> in odobreno s strani <B> v skladu s **certifikatom** <C>.
** kot je določeno v tehnični mapi <D> in odobreno s strani <E> (Uporabljen modul <F>). <G>. Kategorija tveganja <H>. Glejte tudi na naslednji strani.
20 * nagu on näidatud dokumendis <A> ja heaks kiidetud <B> järgi vastavalt **sertifikaadile** <C>.
** nagu on näidatud tehnilises dokumentatsioonis <D> ja heaks kiidetud <E> järgi (lisamoodul <F>). <G>. Riskikategooria <H>. Vaadake ka järgmist lehekülge.
21 * както е изложено в <A> и оценено положително от <B> съгласно **Сертификата** <C>.
** както е заложено в Акта за техническа конструкция <D> и оценено положително от <E> (Приложен модул <F>). <G>. Категория риск <H>. Вижте също на следващата страница.
22 * kaip nustatyta <A> ir kaip teigiamai nuspręsta <B> pagal **Sertifikatą** <C>.
** kaip nurodyta Techninėje konstrukcijos byloje <D> ir patvirtinta <E> (taikomas modulis <F>). <G>. Rizikos kategorija <H>. Taip pat žiūrėkite ir kitą puslapį.
23 * kā norādīts <A> un atbilstoši <B> pozitīvajam vērtējumam saskaņā ar **sertifikātu** <C>.
** kā noteikts tehniskajā dokumentācijā <D>, atbilstoši <E> pozitīvajam lēmumam (piekrītīgā sadaļa: <F>). <G>. Riska kategorija <H>. Skat. arī nākošo lappusi.
24 * ako bolo uvedené v <A> a pozitívne zistené <B> v súlade s **osvedčením** <C>.
** ako je to stanovené v Súbore technickej konštrukcie <D> a kladne posúdené <E> (Aplikovaný moduł <F>). <G>. Kategória nebezpečia <H>. Viď tiež nasledovnú stranu.
25 * <A>'da belirtildiği gibi ve <C> **Sertifikasına** göre <B> tarafından olumlu olarak değerlendirildiği gibi.
** <D> Teknik Yapı Dosyasında belirtildiği gibi ve <E> tarafından olumlu olarak (Uygulanan modül <F>) değerlendirilmiştir. <G>. Risk kategorisi <H>. Ayrıca bir sonraki sayfaya bakın.

<A>	DAIKIN.TCF.032F3/10-2023
<B>	DEKRA (NB0344)
<C>	2159619.0551-EMC
<D>	DAIKIN.TCF.PED.0304A
<E>	KIWA (NB1984)
<F>	D1
<G>	—
<H>	II

01*** Daikin Europe N.V. is authorised to compile the Technical Construction File.
02*** Daikin Europe N.V. hat die Berechtigung die Technische Konstruktionsakte zusammenzustellen.
03*** Daikin Europe N.V. est autorisé à compiler le Dossier de Construction Technique.
04*** Daikin Europe N.V. is bevoegd om het Technisch Constructiedossier samen te stellen.
05*** Daikin Europe N.V. está autorizado a compilar el Archivo de Construcción Técnica.
06*** Daikin Europe N.V. è autorizzata a redigere il File Tecnico di Costruzione.
07*** Η Daikin Europe N.V. είναι εξουσιοδοτημένη να συντάξει τον Τεχνικό φάκελο κατασκευής.
08*** A Daikin Europe N.V. está autorizada a compilar a documentação técnica de fabrico.
09*** Компания Daikin Europe N.V. уполномочена составить Комплект технической документации.
10*** Daikin Europe N.V. er autoriseret til at udarbejde de tekniske konstruktionsdata.
11*** Daikin Europe N.V. är bemyndigade att sammanställa den tekniska konstruktionsfilen.
12*** Daikin Europe N.V. har tillatelse til å kompilere den Tekniske konstruksjonsfilen.
13*** Daikin Europe N.V. on valtuutettu laatimaan Teknisen asiakirjan.
14*** Společnost Daikin Europe N.V. má oprávnění ke kompilaci souboru technické konstrukce.
15*** Daikin Europe N.V. je ovlašten za izradu Datoteke o tehničkoj konstrukciji.
16*** A Daikin Europe N.V. jogosult a műszaki konstrukciós dokumentáció összeállítására.
17*** Daikin Europe N.V. ma upoważnienie do zbierania i opracowywania dokumentacji konstrukcyjnej.
18*** Daikin Europe N.V. este autorizat să compileze Dosarul tehnic de construcție.
19*** Daikin Europe N.V. je pooblaščen za sestavo datoteke s tehnično mapo.
20*** Daikin Europe N.V. on volitatud koostama tehnilist dokumentatsiooni.
21*** Daikin Europe N.V. е оторизирана да състави Акта за техническа конструкция.
22*** Daikin Europe N.V. yra įgaliota sudaryti šį techninės konstrukcijos failą.
23*** Daikin Europe N.V. ir autorizēts sastādīt tehnisko dokumentāciju.
24*** Spoločnosť Daikin Europe N.V. je oprávnená vytvoriť súbor technickej konštrukcie.
25*** Daikin Europe N.V. Teknik Yapı Dosyasını derlemeye yetkilidir.

4P697463-12D

EU – Safety declaration of conformity
EU – Sicherheits-Konformitätserklärung
UE – Déclaration de conformité de sécurité
EU – Conformiteitsverklaring veiligheid

UE – Declaración de conformidad sobre seguridad
UE – Dichiarazione di conformità in materia di sicurezza
ΕΕ – Δήλωση συμμόρφωσης για την ασφάλεια
UE – Declaração de conformidade relativa à segurança

EC – Заявление о соответствии требованиям по безопасности
EU – Sikkerheds-overensstemmelseserklæring
EU – Konformitetsdeklaration för säkerhet

EU – Samsvarserklæring for sikkerhet
EU – Turvallisuuden vaatimustenmukaisuusvakuutus
EU – Bezpečnostní prohlášení o shodě

EU – Izjava o sukladnosti za sigurnost
EU – Biztonsági megfelelőségi nyilatkozat
UE – Deklaracja zgodności z wymogami bezpieczeństwa
UE – Declarație de conformitate de siguranță

EU – Varnostna izjava o skladnosti
EÜ – Ohutuse vastavusdeklaratsioon
EC – Декларация за съответствие за безопасност

EC – Декларация за съответствие за безопасност
ES – Drošības atbilstības deklarācija
EÚ – Vyhlásenie o zhode Bezpečnosť
AB – Güvenlik uygunluk beyanı

01 (GB) continuation of previous page:
02 (D) Fortsetzung der vorherigen Seite:
03 (F) suite de la page précédente:
04 (NL) vervolg van vorige pagina:
05 (E) continuación de la página anterior:
06 (I) continua dalla pagina precedente:
07 (GR) συνέχεια από την προηγούμενη σελίδα:
08 (P) continuação da página anterior:
09 (RUS) продолжение предыдущей страницы:
10 (DK) fortsat fra forrige side:
11 (S) fortsättning från föregående sida:
12 (N) fortsettelse fra forrige side:
13 (FIN) jatkoa edelliseltä sivulta:
14 (CZ) pokračování z předchozí strany:
15 (HR) nastavak s prethodne stranice:
16 (H) folytatás az előző oldalról:
17 (PL) ciąg dalszy z poprzedniej strony:
18 (RO) continuarea paginii anterioare:
19 (SLO) nadaljevanje s prejšnje strani:
20 (EST) eelmise lehekülje järg:
21 (BG) продължение от предходната страница:
22 (LT) ankstesnio puslapio tęsinys:
23 (LV) iepriekšējās lappuses turpinājums:
24 (SK) pokračovanie z predchádzajúcej strany:
25 (TR) önceki sayfadan devam:

01 Design Specifications of the products to which this declaration relates:
02 Konstruktionsspezifikationen der Produkte, auf die sich diese Erklärung bezieht:
03 Spécifications de conception des produits auxquels se rapporte cette déclaration:
04 Ontwerpspecificaties van de producten waarop deze verklaring betrekking heeft:
05 Especificaciones de diseño de los productos a los cuales hace referencia esta declaración:
06 Specifiche di progetto dei prodotti cui fa riferimento la presente dichiarazione:
07 Προδιαγραφές σχεδιασμού των προϊόντων με τα οποία σχετίζεται η δήλωση:
08 As especificações de projeto dos produtos a que esta declaração se aplica:
09 Проектныехарактеристикипродукции, ккоторойотноситсянастоящеезаявление:
10 Typespecifikationer for de produkter, som denne erklæring vedrører:
11 Designspecifikationer för de produkter som denna deklaration gäller:
12 Konstruksjonsspesifikasjoner for produktene som er underlagt denne erklæringen:
13 Tätä ilmoitusta koskevien tuotteiden rakennemäärittely:
14 Specifikace konstrukce výrobků, ke kterým se vztahuje toto prohlášení:
15 Specifikacije dizajna za proizvode na koje se ova izjava odnosi:
16 A jelen nyilatkozat tárgyát képező termékek tervezési jellemzői:
17 Specyfikacje konstrukcyjne produktów, których dotyczy deklaracja:
18 Specificațiile de proiectare ale produselor la care se referă această declarație:
19 Specifikacije tehničnega načrta za izdelke, na katere se nanaša ta deklaracija:
20 Tooted, mille kohta käesolev deklaratsioon kehtib:
21 Проектниспецификациинапродуктите, закоитосеотнасядекларацията:
22 Toliau nurodytos gaminių dizaino specifikacijos, su kuriomis susieta ši deklaracija:
23 Šīs deklarācijas aptverto izstrādājumu specifikācijas:
24 Konštrukčné špecifikácie výrobkov, ktorých sa týka toto vyhlásenie:
25 Bu beyanın ilgili olduğu ürünlerin Tasarım Özellikleri:

01 · Maximum allowable pressure (PS): **<K>** (bar)
· Minimum/maximum allowable temperature (TS*):
* TSmin: Minimum temperature at low pressure side: **<L>** (°C)
* TSmax: Saturated temperature corresponding with the maximum allowable pressure (PS): **<M>** (°C)
· Refrigerant: **<N>**
· Setting of pressure safety device: **<P>** (bar)
· Manufacturing number and manufacturing year: refer to model nameplate

02 · Maximal zulässiger Druck (PS): **<K>** (Bar)
· Minimal/maximal zulässige Temperatur (TS*):
* TSmin: Mindesttemperatur auf der Niederdruckseite: **<L>** (°C)
* TSmax: Sättigungstemperatur die dem maximal zulässigen Druck (PS) entspricht: **<M>** (°C)
· Kältemittel: **<N>**
· Einstellung der Druck-Schutzvorrichtung: **<P>** (Bar)
· Herstellungsnummer und Herstellungsjahr: siehe Typenschild des Modells

03 · Pression maximale admise (PS): **<K>** (bar)
· Température minimum/maximum admise (TS*):
* TSmin: température minimum côté basse pression: **<L>** (°C)
* TSmax: température saturée correspondant à la pression maximale admise (PS): **<M>** (°C)
· Réfrigérant: **<N>**
· Réglage du dispositif de sécurité de pression: **<P>** (bar)
· Numéro de fabrication et année de fabrication: se reporter à la plaquette signalétique du modèle

04 · Maximaal toelaatbare druk (PS): **<K>** (bar)
· Minimaal/maximaal toelaatbare temperatuur (TS*):
* TSmin: Minimumtemperatuur aan lagedrukzijde: **<L>** (°C)
* TSmax: Verzadigde temperatuur die overeenstemt met de maximaal toelaatbare druk (PS): **<M>** (°C)
· Koelmiddel: **<N>**
· Instelling van drukbeveiliging: **<P>** (bar)
· Fabricagenummer en fabricagejaar: zie naamplaat model

05 · Presión máxima admisible (PS): **<K>** (bar)
· Temperatura mínima/máxima admisible (TS*):
* TSmin: Temperatura mínima en el lado de baja presión: **<L>** (°C)
* TSmax: Temperatura saturada correspondiente a la presión máxima admisible (PS): **<M>** (°C)
· Refrigerante: **<N>**
· Ajuste del presostato de seguridad: **<P>** (bar)
· Número de fabricación y año de fabricación: consulte la placa de especificaciones técnicas del modelo

06 · Pressione massima consentita (PS): **<K>** (bar)
· Temperatura minima/massima consentita (TS*):
* TSmin: temperatura minima nel lato di bassa pressione: **<L>** (°C)
* TSmax: temperatura satura corrispondente alla pressione massima consentita (PS): **<M>** (°C)
· Refrigerante: **<N>**
· Impostazione del dispositivo di controllo della pressione: **<P>** (bar)
· Numero di serie e anno di produzione: fare riferimento alla targhetta del modello

07 · Μέγιστη επιτρεπόμενη πίεση (PS): **<K>** (bar)
· Ελάχιστη/μέγιστη επιτρεπόμενη θερμοκρασία (TS*):
* TSmin: Ελάχιστη θερμοκρασία για την πλευρά χαμηλής πίεσης: **<L>** (°C)
* TSmax: Κορεσμένη θερμοκρασία που αντιστοιχεί με τη μέγιστη επιτρεπόμενη πίεση (PS): **<M>** (°C)
· Ψυκτικό: **<N>**
· Ρύθμιση της διάταξης ασφάλειας πίεσης: **<P>** (bar)
· Αριθμός κατασκευής και έτος κατασκευής: ανατρέξτε στην πινακίδα αναγνώρισης του μοντέλου

08 · Pressão máxima permitida (PS): **<K>** (bar)
· Temperaturas mínima e máxima permitidas (TS*):
* TSmin: Temperatura mínima em baixa pressão: **<L>** (°C)
* TSmax: Temperatura de saturação correspondente à pressão máxima permitida (PS): **<M>** (°C)
· Refrigerante: **<N>**
· Regulação do dispositivo de segurança da pressão: **<P>** (bar)
· Número e ano de fabrico: consultar a placa de especificações da unidade

09 · Максимально допустимое давление (PS): **<K>** (бар)
· Минимально/Максимально допустимая температура (TS*):
* TSmin: Минимальная температура на стороне низкого давления: **<L>** (°C)
* TSmax: Температура кипения, соответствующая максимально допустимому давлению (PS): **<M>** (°C)
· Хладагент: **<N>**
· Настройка устройства защиты по давлению: **<P>** (бар)
· Заводской номер и год изготовления: смотрите паспортную табличку модели

10 · Maks. tilladt tryk (PS): **<K>** (bar)
· Min./maks. tilladte temperatur (TS*):
* TSmin: Min. temperatur på lavtrykssiden: **<L>** (°C)
* TSmax: Mættet temperatur svarende til maks. tilladte tryk (PS): **<M>** (°C)
· Kølemiddel: **<N>**
· Indstilling af tryksikringsudstyr: **<P>** (bar)
· Produktionsnummer og fremstillingsår: se modellens fabriksskilt

11 · Maximalt tillåtet tryck (PS): **<K>** (bar)
· Min/max tillåten temperatur (TS*):
* TSmin: Minimumtemperatur på lågtryckssidan: **<L>** (°C)
* TSmax: Mättnadstemperatur som motsvarar maximalt tillåtet tryck (PS): **<M>** (°C)
· Köldmedel: **<N>**
· Inställning för trycksäkerhetsenhet: **<P>** (bar)
· Tillverkningsnummer och tillverkningsår: se modellens namnplåt

12 · Maksimalt tillatt trykk (PS): **<K>** (bar)
· Minimalt/maksimalt tillatt temperatur (TS*):
* TSmin: Minimumstemperatur på lavtrykkssiden: **<L>** (°C)
* TSmax: Metningstemperatur i samsvar med maksimalt tillatt trykk (PS): **<M>** (°C)
· Kjølemedium: **<N>**
· Innstilling av sikkerhetsanordning for trykk: **<P>** (bar)
· Produksjonsnummer og produksjonsår: se modellens merkeplate

13 · Suurin sallittu paine (PS): **<K>** (bar)
· Pienin/suurin sallittu lämpötila (TS*):
* TSmin: Alhaisin matalapainepuolen lämpötila: **<L>** (°C)
* TSmax: Suurinta sallittua painetta (PS) vastaava kyllästyslämpötila: **<M>** (°C)
· Kylmäaine: **<N>**
· Varmuuspainelaitteen asetus: **<P>** (bar)
· Valmistusnumero ja valmistusvuosi: katso mallin nimikilpi

14 · Maximální přípustný tlak (PS): **<K>** (bar)
· Minimální/maximální přípustná teplota (TS*):
* TSmin: Minimální teplota na nízkotlaké straně: **<L>** (°C)
* TSmax: Saturovaná teplota odpovídající maximálnímu přípustnému tlaku (PS): **<M>** (°C)
· Chladivo: **<N>**
· Nastavení bezpečnostního tlakového zařízení: **<P>** (bar)
· Výrobní číslo a rok výroby: viz typový štítek modelu

15 · Najveći dopušten tlak (PS): **<K>** (bar)
· Najniža/najviša dopuštena temperatura (TS*):
* TSmin: Najniža temperatura u području niskog tlaka: **<L>** (°C)
* TSmax: Standardna temperatura koja odgovara najvećem dopuštenom tlaku (PS): **<M>** (°C)
· Rashladno sredstvo: **<N>**
· Postavke sigurnosne naprave za tlak: **<P>** (bar)
· Proizvodni broj i godina proizvodnje: pogledajte natpisnu pločicu modela

16 · Legnagyobb megengedhető nyomás (PS): **<K>** (bar)
· Legkisebb/legnagyobb megengedhető hőmérséklet (TS*):
* TSmin: Legkisebb megengedhető hőmérséklet a kis nyomású oldalon: **<L>** (°C)
* TSmax: A legnagyobb megengedhető nyomásnak (PS) megfelelő telítettségi hőmérséklet: **<M>** (°C)
· Hűtőközeg: **<N>**
· A túlnyomás-kapcsoló beállítása: **<P>** (bar)
· Gyártási szám és gyártási év: lásd a berendezés adattábláján

17 · Maksymalne dopuszczalne ciśnienie (PS): **<K>** (bar)
· Minimalna/maksymalna dopuszczalna temperatura (TS*):
* TSmin: Minimalna temperatura po stronie niskociśnieniowej: **<L>** (°C)
* TSmax: Temperatura nasycenia odpowiadająca maksymalnemu dopuszczalnemu ciśnieniu (PS): **<M>** (°C)
· Czynnik chłodniczy: **<N>**
· Nastawa ciśnieniowego urządzenia bezpieczeństwa: **<P>** (bar)
· Numer fabryczny oraz rok produkcji: patrz tabliczka znamionowa modelu

18 · Presiune maximă admisibilă (PS): **<K>** (bar)
· Temperatură minimă/maximă admisibilă (TS*):
* TSmin: Temperatură minimă pe partea de presiune joasă: **<L>** (°C)
* TSmax: Temperatură de saturație corespunzând presiunii maxime admisibile (PS): **<M>** (°C)
· Agent frigorific: **<N>**
· Reglarea dispozitivului de siguranță pentru presiune: **<P>** (bar)
· Numărul de fabricație și anul de fabricație: consultați placa de identificare a modelului

19 · Maksimalni dovoljeni tlak (PS): **<K>** (bar)
· Minimalna/maksimalna dovoljena temperatura (TS*):
* TSmin: Minimalna temperatura na nizkotlačni strani: **<L>** (°C)
* TSmax: Nasičena temperatura, ki ustreza maksimalnemu dovoljenemu tlaku (PS): **<M>** (°C)
· Hladivo: **<N>**
· Nastavljanje varnostne naprave za tlak: **<P>** (bar)
· Tovarniška številka in leto proizvodnje: glejte napisno ploščico

20 · Maksimaalne lubatud surve (PS): **<K>** (bar)
· Minimaalne/maksimaalne lubatud temperatuur (TS*):
* TSmin: Minimaalne temperatuur madalsurve küljel: **<L>** (°C)
* TSmax: Maksimaalsele lubatud survele (PS) vastav küllastunud temperatuur: **<M>** (°C)
· Jahutusaine: **<N>**
· Surve turvaseadme seadistus: **<P>** (bar)
· Tootmisnumber ja tootmisaasta: vaadake mudeli andmeplaati

21 · Максимално допустимо налягане (PS): **<K>** (bar)
· Минимално/максимално допустима температура (TS*):
* TSmin: Минимална температура от страната на ниското налягане: **<L>** (°C)
* TSmax: Температура на насищане, съответстваща на максимално допустимото налягане (PS): **<M>** (°C)
· Охладител: **<N>**
· Настройка на предпазното устройство за налягане: **<P>** (bar)
· Фабричен номер и година на производство: вижте табелката на модела

22 · Maksimalus leistinas slėgis (PS): **<K>** (bar)
· Minimali/maksimali leistina temperatūra (TS*):
* TSmin: Minimali temperatūra žemo slėgio pusėje: **<L>** (°C)
* TSmax: Prisotinta temperatūra, atitinkamti maksimalų leistiną slėgį (PS): **<M>** (°C)
· Šaldymo skystis: **<N>**
· Apsauginio slėgio prietaiso nustatymas: **<P>** (bar)
· Gaminio numeris ir pagaminimo metai: žiūrėkite modelio pavadinimo plokštelę

23 · Maksimālais pieļaujamais spiediens (PS): **<K>** (bar)
· Minimālā/maksimālā pieļaujamā temperatūra (TS*):
* TSmin: Minimālā temperatūra zemā spiediena pusē: **<L>** (°C)
* TSmax: Piesātinātā temperatūra saskaņā ar maksimālo pieļaujamo spiedienu (PS): **<M>** (°C)
· Dzesinātājs: **<N>**
· Spiediena drošības ierīces iestatīšana: **<P>** (bar)
· Izgatavošanas numurs un izgatavošanas gads: skat. modeļa izgatavotājuzņēmuma plāksnītie

24 · Maximálny povolený tlak (PS): **<K>** (bar)
· Minimálna/maximálna povolená teplota (TS*):
* TSmin: Minimálna teplota na nízkotlakovej strane: **<L>** (°C)
* TSmax: Nasýtená teplota korešpondujúca s maximálnym povoleným tlakom (PS): **<M>** (°C)
· Chladivo: **<N>**
· Nastavenie tlakového poistného zariadenia: **<P>** (bar)
· Výrobné číslo a rok výroby: nájdete na výrobnom štítku modelu

25 · İzin verilen maksimum basınç (PS): **<K>** (bar)
· İzin verilen minimum/maksimum sıcaklık (TS*):
* TSmin: Düşük basınç tarafındaki minimum sıcaklık: **<L>** (°C)
* TSmax: İzin verilen maksimum basınca (PS) karşı gelen doyma sıcaklığı: **<M>** (°C)
· Soğutucu: **<N>**
· Basınç emniyet düzeninin ayarı: **<P>** (bar)
· İmalat numarası ve imalat yılı: modelin ünite plakasına bakın

<K>	PS	**41.7 bar**
<L>	TSmin	**–35 °C**
<M>	TSmax	**63.8 °C**
<N>		**R32**
<P>		**41.7 bar**

01 Name and address of the Notified body that judged positively on compliance with the Pressure Equipment Directive: **<Q>**
02 Name und Adresse der benannten Stelle, die positiv unter Einhaltung der Druckanlagen-Richtlinie urteilte: **<Q>**
03 Nom et adresse de l'organisme notifié qui a évalué positivement la conformité à la directive sur l'équipement de pression: **<Q>**
04 Naam en adres van de aangemelde instantie die positief geoordeeld heeft over de conformiteit met de Richtlijn Drukapparatuur: **<Q>**
05 Nombre y dirección del Organismo Notificado que juzgó positivamente el cumplimiento con la Directiva en materia de Equipos de Presión: **<Q>**
06 Nome e indirizzo dell'Ente riconosciuto che ha riscontrato la conformità alla Direttiva sulle apparecchiature a pressione: **<Q>**
07 Όνομα και διεύθυνση του Κοινοποιημένου οργανισμού που αποφάνθη θετικά για τη συμμόρφωση προς την Οδηγία Εξοπλισμών υπό Πίεση: **<Q>**
08 Nome e morada do organismo notificado, que avaliou favoravelmente a conformidade com a directiva sobre equipamentos pressurizados: **<Q>**
09 Название и адрес органа технической экспертизы, принявшего положительное решение о соответствии Директиве об оборудовании под давлением: **<Q>**
10 Navn og adresse på bemyndiget organ, der har foretaget en positiv bedømmelse af, at udstyret lever op til kravene i PED (Direktiv for Trykbærende Udstyr): **<Q>**
11 Namn och adress för det anmälda organ som godkänt uppfyllandet av tryckutrustningsdirektivet: **<Q>**
12 Navn på og adresse til det autoriserte organet som positivt bedømte samsvar med direktivet for trykkutstyr (Pressure Equipment Directive): **<Q>**
13 Sen ilmoitetun elimen nimi ja osoite, joka teki myönteisen päätöksen painelaitedirektiivin noudattamisesta: **<Q>**
14 Název a adresa informovaného orgánu, který vydal pozitivní posouzení shody se směrnicí o tlakových zařízeních: **<Q>**
15 Naziv i adresa prijavljenog tijela koje je donijelo pozitivnu prosudbu o usklađenosti sa Smjernicom za tlačnu opremu: **<Q>**
16 A nyomástartó berendezésekre vonatkozó irányelvnek való megfelelőséget igazoló bejelentett szervezet neve és címe: **<Q>**
17 Nazwa i adres Jednostki notyfikowanej, która wydała pozytywną opinię dotyczącą spełnienia wymogów Dyrektywy dot. Urządzeń Ciśnieniowych: **<Q>**
18 Denumirea şi adresa organismului notificat care a apreciat pozitiv conformarea cu Directiva privind echipamentele sub presiune: **<Q>**
19 Ime in naslov organa za ugotavljanje skladnosti, ki je pozitivno ocenil združljivost z Direktivo o tlačni opremi: **<Q>**
20 Teavitatud organi, mis hindas Surveseadmete Direktiiviga ühilduvust positiivselt, nimi ja aadress: **<Q>**
21 Наименование и адрес на упълномощения орган, който се е произнесъл положително относно съвместимостта с Директивата за оборудване под налягане: **<Q>**
22 Atsakingos institucijos, kuri davė teigiamą sprendimą pagal slėginės įrangos direktyvą pavadinimas ir adresas: **<Q>**
23 Sertifikācijas institūcijas, kura ir devusi pozitīvu slēdzienu par atbilstību Spiediena Iekārtu Direktīvai, nosaukums un adrese: **<Q>**
24 Názov a adresa certifikačného úradu, ktorý kladne posúdil zhodu so smernicou pre tlakové zariadenia: **<Q>**
25 Basınçlı Teçhizat Direktifine uygunluk hususunda olumlu olarak değerlendiren Onaylanmış kuruluşun adı ve adresi: **<Q>**

<Q> Kiwa Belgelendirme Hizmetleri A.Ş.
İTOSB 9. Cadde No:15
Tepeören Tuzla - İstanbul / Turkey

4P697463-12D

DAIKIN

Hiromitsu Iwasaki
Director
Ostend, 2nd of October 2023

DAIKIN EUROPE N.V.
Zandvoordestraat 300, B-8400 Oostende, Belgium

EU – Safety declaration of conformity
EU – Sicherheits-Konformitätserklärung
UE – Déclaration de conformité de sécurité
EU – Conformiteitsverklaring veiligheid
UE – Declaración de conformidad sobre seguridad
UE – Dichiarazione di conformità in materia di sicurezza
EE – Δήλωση συμμόρφωσης για την ασφάλεια
UE – Declaração de conformidade relativa à segurança
ЕС – Заявление о соответствии требованиям по безопасности
EU – Sikkerheds-overensstemmelseserklæring
EU – Konformitetsdeklaration för säkerhet
EU – Samsvarserklæring for sikkerhet
EU – Turvallisuuden vaatimustenmukaisuusvakuutus
EU – Bezpečnostní prohlášení o shodě
EU – Izjava o sukladnosti za sigurnost
EU – Biztonsági megfelelőségi nyilatkozat
UE – Deklaracja zgodności z wymogami bezpieczeństwa
UE – Declarație de conformitate de siguranță
EU – Varnostna izjava o skladnosti
EÜ – Ohutuse vastavusdeklaratsioon
EC – Декларация за съответствие за безопасност
ES – Drošības atbilstības deklarācija
EÚ – Vyhlásenie o zhode Bezpečnosť
AB – Güvenlik uygunluk beyanı

Daikin Europe N.V.

01 (GB) declares under its sole responsibility that the products to which this declaration relates:
02 (D) erklärt in alleinige Verantwortung, dass die Produkte, auf die sich diese Erklärung bezieht:
03 (F) déclare sous sa seule responsabilité que les produits visés par la présente déclaration:
04 (NL) verklaart hierbij op eigen verantwoordelijkheid dat de producten waarop deze verklaring betrekking heeft:
05 (E) declara bajo su única responsabilidad que los productos a los que hace referencia esta declaración:
06 (I) dichiara sotto la propria responsabilità che i prodotti a cui è riferita questa dichiarazione:
07 (GR) δηλώνει βάσει της αποκλειστικής της ευθύνης ότι τα προϊόντα στα οποία αναφέρεται η παρούσα δήλωση:
08 (P) declara sob sua exclusiva responsabilidade que os produtos a que esta declaração se refere:
09 (RUS) заявляет, исключительно под свою ответственность, что продукция, к которой относится настоящее заявление:
10 (DK) erklærer som eneansvarlig, at produkterne, som er omfattet af denne erklæring:
11 (S) deklarerar i egenskap av huvudansvarig, att produkterna som berörs av denna deklaration innebär att:
12 (N) erklærer et fullstendig ansvar for at produktene som er underlagt denne erklæringen:
13 (FIN) ilmoittaa yksinomaan omalla vastuullaan, että tämän ilmoituksen tarkoittamat tuotteet:
14 (CZ) prohlašuje na svou plnou odpovědnost, že výrobky, ke kterým se toto prohlášení vztahuje:
15 (HR) izjavljuje pod isključivo vlastitom odgovornošću da su proizvodi na koje se ova izjava odnosi:
16 (H) teljes felelőssége tudatában kijelenti, hogy a termékek, melyekre e nyilatkozat vonatkozik:
17 (PL) deklaruje na własną wyłączną odpowiedzialność, że produkty, których ta deklaracja dotyczy:
18 (RO) declară pe proprie răspundere că produsele la care se referă această declarație:
19 (SLO) z vso odgovornostjo izjavlja, da so izdelki, na katere se izjava nanaša:
20 (EST) kinnitab oma vastutusel, et tooted, mille kohta käesolev deklaratsioon kehtib:
21 (BG) декларира на своя отговорност, че продуктите, за които се отнася тази декларация:
22 (LT) savo išskirtine atsakomybe pareiškia, kad gaminiai, kuriems ši deklaracija taikoma:
23 (LV) ar pilnu atbildību apliecina, ka izstrādājumi, uz kuru attiecas šī deklarācija:
24 (SK) vyhlasuje na vlastnú zodpovednosť, že výrobky, na ktoré sa vzťahuje toto vyhlásenie:
25 (TR) tek sorumluluğu kendisine ait olmak üzere, bu beyanın ilgili olduğu ürünlerin:

RXM25A5V1B9, RXM35A5V1B9, ARXM35A5V1B9,

01 are in conformity with the following directive(s) or regulation(s), provided that the products are used in accordance with our instructions:
02 folgender/n Richtlinie/n oder Vorschrift/en entsprechen, vorausgesetzt, dass diese gemäß unseren Instruktionen verwendet werden:
03 sont conformes à la/aux directive(s) ou règlement(s) suivant(s), à condition que les produits soient utilisés conformément à nos instructions:
04 in overeenstemming zijn met de volgende richtlijn(en) of verordening(en), op voorwaarde dat de producten worden gebruikt overeenkomstig onze instructies:
05 están en conformidad con la(s) siguiente(s) directiva(s) o reglamento(s), siempre que se utilicen de acuerdo con nuestras instrucciones:
06 sono conformi alle direttive o ai regolamenti seguenti, a patto che i prodotti vengano usati in conformità alle nostre istruzioni:
07 συμμορφώνονται με την(ες) οδηγία(ες) ή κανονισμό(ούς), υπό την προϋπόθεση ότι τα προϊόντα χρησιμοποιούνται σύμφωνα με τις οδηγίες μας:
08 estão em conformidade com a(s) seguinte(s) diretiva(s) ou regulamento(s), desde que os produtos sejam utilizados de acordo com as nossas instruções:
09 отвечает требованиям упомянутых ниже директив или нормативных документов при условии эксплуатации данной продукции в соответствии с нашими инструкциями:
10 overholder bestemmelserne i følgende direktiv(er) eller bestemmelse(r), forudsat at produkterne anvendes i overensstemmelse med vores instruktioner:
11 uppfyller följande direktiv eller föreskrift(er), under förutsättning att produkterna används i enlighet med våra instruktioner:
12 er i overensstemmelse med følgende direktiv(er) eller forskrift(er), forutsatt at produktene brukes i henhold til våre instruksjoner:
13 ovat seuraavien direktiivien tai asetusten mukaisia, edellyttäen että tuotteita käytetään ohjeidemme mukaisesti:
14 jsou ve shodě s následujícími směrnicemi nebo předpisy za předpokladu, že tyto výrobky jsou používány v souladu s našimi pokyny:
15 u skladu sa sljedećom direktivom(ma) ili odredbom(a), uz uvjet da se proizvodi koriste sukladno našim uputama:
16 megfelelnek az alábbi irányelv(ek)nek vagy egyéb szabályozás(ok)nak, ha a termékeket előírás szerint használják:
17 spełniają wymogi następujących dyrektyw lub rozporządzeń, pod warunkiem że produkty używane są zgodnie z naszymi instrukcjami:
18 sunt în conformitate cu următoarele directive sau regulamente, cu condiția ca produsele să fie utilizate în conformitate cu instrucțiunile noastre:
19 v skladu z naslednjo direktivo(-ami) ali predpisom(-i) pod pogojem, da se izdelki uporabljajo v skladu z našimi navodili:
20 vastavad järgmise (järgmiste) direktiivi(de) ja määruse (määruste) nõuetele, tingimusel, et neid kasutatakse vastavuses meie juhistele:
21 са в съответствие със следната директива(и) или регламент(и), при условие че продуктите се използват в съответствие с нашите инструкции:
22 atitinka toliau nurodytas direktyvas arba reglamentus, su sąlyga, kad gaminiai bus eksploatuojami laikantis mūsų instrukcijų:
23 atbilst šādām direktīvām vai regulām, ja vien šie izstrādājumi tiek lietoti saskaņā ar mūsu instrukcijām:
24 sú v zhode s nasledujúcou(imi) smernicou(ami) alebo predpisom(mi) za predpokladu, že sa výrobky používajú v zhode s našimi pokynmi:
25 talimatlarımız doğrultusunda kullanılması koşuluyla aşağıdaki direktife/direktiflere veya yönetmeliğe/yönetmeliklere uygun olduğunu beyan eder:

Machinery 2006/42/EC**
Low Voltage 2014/35/EU
Electromagnetic Compatibility 2014/30/EU*

01 as amended,
02 in der jeweils gültigen Fassung,
03 telles que modifiées,
04 zoals gewijzigd,
05 en su forma enmendada,
06 e successive modifiche,
07 όπως έχουν τροποποιηθεί,
08 conforme emendado,
09 в действующей редакции,
10 som tilføjet,
11 med tillägg,
12 med foretatte endringer,
13 sellaisina kuin ne ovat muutettuina,
14 v platném znění,
15 kako je izmijenjeno amandmanima,
16 és módosításaik rendelkezéseit,
17 z późniejszymi zmianami,
18 cu amendamentele respective,
19 kakor je bilo spremenjeno,
20 koos muudatustega,
21 с техните изменения,
22 ir jos tolesnes redakcijas,
23 ar grozījumiem,
24 v poslednom platnom vydaní,
25 değiştirildiği şekliyle,

EN 60335-2-40,

01 following the provisions of:
02 gemäß den Bestimmungen in:
03 conformément aux dispositions de:
04 volgens de bepalingen van:
05 siguiendo las disposiciones de:
06 secondo le disposizioni di:
07 σύμφωνα με τις προβλέψεις των:
08 seguindo as disposições de:
09 в соответствии с положениями:
10 under iagttagelse af:
11 enligt bestämmelserna för:
12 i henhold til bestemmelsene i:
13 noudattaen säännöksiä:
14 za dodržení ustanovení:
15 prema odredbama:
16 követi a(z):
17 zgodnie z postanowieniami:
18 urmând prevederile:
19 v skladu z določbami:
20 vastavalt nõuetele:
21 следвайки клаузите на:
22 vadovaujantis šio dokumento nuostatomis:
23 atbilstoši šādu standartu prasībām:
24 nasledovnými ustanoveniami:
25 şu standartların hükümlerine:

01 Note* as set out in <A> and judged positively by <B> according to the **Certificate <C>**.
02 Hinweis* wie in <A> aufgeführt und von <B> positiv beurteilt gemäß **Zertifikat <C>**.
03 Remarque* telles que définies dans <A> et évaluées positivement par <B> conformément au **Certificat <C>**.
04 Bemerk* zoals uiteengezet in <A> en positief beoordeeld door <B> overeenkomstig het **Certificaat <C>**.
05 Nota* tal como se establece en <A> y valorado positivamente por <B> de acuerdo con el **Certificado <C>**.
06 Nota* come delineato in <A> e giudicato positivamente da <B> ai sensi del **Certificato <C>**.
07 Σημείωση* όπως ορίζεται στο <A> και κρίνεται θετικά από τον <B> σύμφωνα με το **Πιστοποιητικό <C>**.
08 Nota* conforme estabelecido em <A> e avaliado positivamente por <B> de acordo com o **Certificado <C>**.
09 Примечание* как указано в <A> и подтверждено <B> согласно Свидетельству **<C>**.
10 Bemærk* Som anført i <A> og positivt vurderet af <B> i henhold til **Certifikat <C>**.
11 Information* som anges i <A> och godkänts av <B> enligt **Certifikat <C>**.
12 Merk* som det fremkommer i <A> og vurdert positivt av <B> i henhold til **Sertifikatet <C>**.
13 Huom* sellaisina kuin ne on esitetty asiakirjassa <A> ja jotka <B> on hyväksynyt **Sertifikaatin <C>** mukaisesti.
14 Poznámka* jak bylo uvedeno v <A> a pozitivně zjištěno <B> v souladu s **Osvědčením <C>**.
15 Napomena* kako je izloženo u <A> i pozitivno ocijenjeno od <B> prema **Certifikatu <C>**.
16 Megjegyzés* a(z) <A> alapján, a(z) <B> igazolta a megfelelést, a(z) **<C> tanúsítvány** szerint.
17 Uwaga* zgodnie z dokumentacją <A>, pozytywną opinią <B> i **Świadectwem <C>**.
18 Notă* așa cum se prevede în <A> și apreciat pozitiv de <B> conform **Certificatului <C>**.
19 Opomba* Kot je določeno v <A> in je prejelo pozitivno oceno <B> v skladu s **Certifikatom <C>**.
20 Märkus* Mis on sätestatud dokumendis <A> ja hinnatud vastuvõetuks dokumendis <B>, vastavalt **Sertifikaadile <C>**.
21 Забележка* както е изложено в <A> и оценено положително от <B> съгласно **Сертификата <C>**.
22 Pastaba* kaip nurodyta <A> ir teigiamai nuspręsta pagal <B>, vadovaujantis **Sertifikatu <C>**.
23 Piezīmes* kā norādīts <A> un pozitīvi novērtēts <B> saskaņā ar **Sertifikātu <C>**.
24 Poznámka* ako bolo stanovené v <A> a kladne posúdené <B> podľa **Osvedčenia <C>**.
25 Not* <A>'de belirtildiği ve <C> **Sertifikasına** göre <B> tarafından olumlu görüş bildirildiği üzere.

<A>	DAIKIN.TCF.032F8/06-2024
<B>	DEKRA (NB0344)
<C>	2159619.0551-EMC

01** Daikin Europe N.V. is authorised to compile the Technical Construction File.
02** Daikin Europe N.V. hat die Berechtigung die Technische Konstruktionsakte zusammenzustellen.
03** Daikin Europe N.V. est autorisé à compiler le Dossier de Construction Technique.
04** Daikin Europe N.V. is bevoegd om het Technisch Constructiedossier samen te stellen.
05** Daikin Europe N.V. está autorizado a compilar el Archivo de Construcción Técnica.
06** Daikin Europe N.V. è autorizzata a redigere il File Tecnico di Costruzione.
07** Η Daikin Europe N.V. είναι εξουσιοδοτημένη να συντάξει τον Τεχνικό φάκελο κατασκευής.
08** A Daikin Europe N.V. está autorizada a compilar a documentação técnica de fabrico.
09** Компания Daikin Europe N.V. уполномочена составить Комплект технической документации.
10** Daikin Europe N.V. er autoriseret til at udarbejde de tekniske konstruktionsdata.
11** Daikin Europe N.V. är bemyndigade att sammanställa den tekniska konstruktionsfilen.
12** Daikin Europe N.V. har tillatelse til å kompilere den Tekniske konstruksjonsfilen.
13** Daikin Europe N.V. on valtuutettu laatimaan Teknisen asiakirjan.
14** Společnost Daikin Europe N.V. má oprávnění ke kompilaci souboru technické konstrukce.
15** Daikin Europe N.V. je ovlašten za izradu Datoteke o tehničkoj konstrukciji.
16** A Daikin Europe N.V. jogosult a műszaki konstrukciós dokumentáció összeállítására.
17** Daikin Europe N.V. ma upoważnienie do zbierania i opracowywania dokumentacji konstrukcyjnej.
18** Daikin Europe N.V. este autorizat să compileze Dosarul tehnic de construcție.
19** Daikin Europe N.V. je pooblaščen za sestavo datoteke s tehnično mapo.
20** Daikin Europe N.V. on volitatud koostama tehnilist dokumentatsiooni.
21** Daikin Europe N.V. е оторизирана да състави Акта за техническа конструкция.
22** Daikin Europe N.V. yra įgaliota sudaryti šį techninės konstrukcijos failą.
23** Daikin Europe N.V. ir autorizēts sastādīt tehnisko dokumentāciju.
24** Spoločnosť Daikin Europe N.V. je oprávnená vytvoriť súbor technickej konštrukcie.
25** Daikin Europe N.V. Teknik Yapı Dosyasını derlemeye yetkilidir.

4P687305-31L

DAIKIN

Hiromitsu Iwasaki
Director
Ostend, 1st of July 2024

DAIKIN EUROPE N.V.
Zandvoordestraat 300, B-8400 Oostende, Belgium

EU – Safety declaration of conformity
EU – Sicherheits-Konformitätserklärung
UE – Déclaration de conformité de sécurité
EU – Conformiteitsverklaring veiligheid
UE – Declaración de conformidad sobre seguridad
UE – Dichiarazione di conformità in materia di sicurezza
EE – Δήλωση συμμόρφωσης για την ασφάλεια
UE – Declaração de conformidade relativa à segurança
ЕС – Заявление о соответствии требованиям по безопасности
EU – Sikkerheds-overensstemmelseserklæring
EU – Konformitetsdeklaration för säkerhet
EU – Samsvarserklæring for sikkerhet
EU – Turvallisuuden vaatimustenmukaisuusvakuutus
EU – Bezpečnostní prohlášení o shodě
EU – Izjava o sukladnosti za sigurnost
EU – Biztonsági megfelelőségi nyilatkozat
UE – Deklaracja zgodności z wymogami bezpieczeństwa
UE – Declarație de conformitate de siguranță
EU – Varnostna izjava o skladnosti
EÜ – Ohutuse vastavusdeklaratsioon
EC – Декларация за съответствие за безопасност
ES – Drošības atbilstības deklarācija
EÚ – Vyhlásenie o zhode Bezpečnosť
AB – Güvenlik uygunluk beyanı

Daikin Europe N.V.

01 (GB) declares under its sole responsibility that the products to which this declaration relates:
02 (D) erklärt in alleinige Verantwortung, dass die Produkte, auf die sich diese Erklärung bezieht:
03 (F) déclare sous sa seule responsabilité que les produits visés par la présente déclaration:
04 (NL) verklaart hierbij op eigen verantwoordelijkheid dat de producten waarop deze verklaring betrekking heeft:
05 (E) declara bajo su única responsabilidad que los productos a los que hace referencia esta declaración:
06 (I) dichiara sotto la propria responsabilità che i prodotti a cui è riferita questa dichiarazione:
07 (GR) δηλώνει βάσει της αποκλειστικής της ευθύνης ότι τα προϊόντα στα οποία αναφέρεται η παρούσα δήλωση:
08 (P) declara sob sua exclusiva responsabilidade que os produtos a que esta declaração se refere:
09 (RUS) заявляет, исключительно под свою ответственность, что продукция, к которой относится настоящее заявление:
10 (DK) erklærer som eneansvarlig, at produkterne, som er omfattet af denne erklæring:
11 (S) deklarerar i egenskap av huvudansvarig, att produkterna som berörs av denna deklaration innebär att:
12 (N) erklærer et fullstendig ansvar for at produktene som er underlagt denne erklæringen:
13 (FIN) ilmoittaa yksinomaan omalla vastuullaan, että tämän ilmoituksen tarkoittamat tuotteet:
14 (CZ) prohlašuje na svou plnou odpovědnost, že výrobky, ke kterým se toto prohlášení vztahuje:
15 (HR) izjavljuje pod isključivo vlastitom odgovornošću da su proizvodi na koje se ova izjava odnosi:
16 (H) teljes felelősségre tudatában kijelenti, hogy a termékek, melyekre e nyilatkozat vonatkozik:
17 (PL) deklaruje na własną wyłączną odpowiedzialność, że produkty, których ta deklaracja dotyczy:
18 (RO) declară pe proprie răspundere că produsele la care se referă această declarație:
19 (SLO) z vso odgovornostjo izjavlja, da so izdelki, na katere se izjava nanaša:
20 (EST) kinnitab oma vastutusel, et tooted, mille kohta käesolev deklaratsioon kehtib:
21 (BG) декларира на своя отговорност, че продуктите, за които се отнася тази декларация:
22 (LT) savo išskirtine atsakomybe pareiškia, kad gaminiai, kuriems ši deklaracija taikoma:
23 (LV) ar pilnu atbildību apliecina, ka izstrādājumi, uz kuru attiecas šī deklarācija:
24 (SK) vyhlasuje na vlastnú zodpovednosť, že výrobky, na ktoré sa vzťahuje toto vyhlásenie:
25 (TR) tek sorumluluğu kendisine ait olmak üzere, bu beyanın ilgili olduğu ürünlerin:

RXP50N5V1B8, RXM50A5V1B8, ARXM50A5V1B8,

01 are in conformity with the following directive(s) or regulation(s), provided that the products are used in accordance with our instructions:
02 folgender/n Richtlinie/n oder Vorschrift/en entsprechen, vorausgesetzt, dass diese gemäß unseren Instruktionen verwendet werden:
03 sont conformes à la/aux directive(s) ou règlement(s) suivant(s), à condition que les produits soient utilisés conformément à nos instructions:
04 in overeenstemming zijn met de volgende richtlijn(en) of verordening(en), op voorwaarde dat de producten worden gebruikt overeenkomstig onze instructies:
05 están en conformidad con la(s) siguiente(s) directiva(s) o reglamento(s), siempre que se utilicen de acuerdo con nuestras instrucciones:
06 sono conformi alle direttive o ai regolamenti seguenti, a patto che i prodotti vengano usati in conformità alle nostre istruzioni:
07 συμμορφώνονται με την(ις) ακόλουθη(ες) οδηγία(ες) ή κανονισμό(ούς), υπό την προϋπόθεση ότι τα προϊόντα χρησιμοποιούνται σύμφωνα με τις οδηγίες μας:
08 estão em conformidade com a(s) seguinte(s) diretiva(s) ou regulamento(s), desde que os produtos sejam utilizados de acordo com as nossas instruções:
09 отвечает требованиям упомянутых ниже директив или нормативных документов при условии эксплуатации данной продукции в соответствии с нашими инструкциями:
10 overholder bestemmelserne i følgende direktiv(er) eller bestemmelse(r), forudsat at produkterne anvendes i overensstemmelse med vores instruktioner:
11 uppfyller följande direktiv eller föreskrift(er), under förutsättning att produkterna används i enlighet med våra instruktioner:
12 er i overensstemmelse med følgende direktiv(er) eller forskrift(er), forutsatt at produktene brukes i henhold til våre instruksjoner:
13 ovat seuraavien direktiivien tai asetusten mukaisia, edellyttäen että tuotteita käytetään ohjeidemme mukaisesti:
14 jsou ve shodě s následujícími směrnicemi nebo předpisy za předpokladu, že tyto výrobky jsou používány v souladu s našimi pokyny:
15 u skladu sa sljedećom direktivom(ma) ili odredbom(a), uz uvjet da se proizvodi koriste sukladno našim uputama:
16 megfelelnek az alábbi irányelv(ek)nek vagy egyéb szabályozás(ok)nak, ha a termékeket előírás szerint használják:
17 spełniają wymogi następujących dyrektyw lub rozporządzeń, pod warunkiem że produkty używane są zgodnie z naszymi instrukcjami:
18 sunt în conformitate cu următoarele directive sau regulamente, cu condiția ca produsele să fie utilizate în conformitate cu instrucțiunile noastre:
19 v skladu z naslednjo direktivo(-ami) ali predpisom(-i) pod pogojem, da se izdelki uporabljajo v skladu z našimi navodili:
20 vastavad järgmise (järgmiste) direktiiv(de) ja määruse (määruste) nõuetele, tingimusel, et neid kasutatakse vastavuses meie juhistele:
21 са в съответствие със следната директива(и) или регламент(и), при условие че продуктите се използват в съответствие с нашите инструкции:
22 atitinka toliau nurodytas direktyvas arba reglamentus, su sąlyga, kad gaminiai bus eksploatuojami laikantis mūsų instrukcijų:
23 atbilst šādām direktīvām vai regulām, ja vien šie izstrādājumi tiek lietoti saskaņā ar mūsu instrukcijām:
24 sú v zhode s nasledujúcou(imi) smernicou(ami) alebo predpisom(mi) za predpokladu, že sa výrobky používajú v zhode s našimi pokynmi:
25 talimatlarımız doğrultusunda kullanılması koşuluyla aşağıdaki direktife/direktifiere veya yönetmeliğe/yönetmeliklere uygun olduğunu beyan eder:

Pressure Equipment 2014/68/EU**
Machinery 2006/42/EC***
Low Voltage 2014/35/EU
Electromagnetic Compatibility 2014/30/EU*

01 as amended,
02 in der jeweils gültigen Fassung,
03 telles que modifiées,
04 zoals gewijzigd,
05 en su forma enmendada,
06 e successive modifiche,
07 όπως έχουν τροποποιηθεί,
08 conforme emendado,
09 в действующей редакции,
10 som tilføjet,
11 med tillägg,
12 med foretatte endringer,
13 sellaisina kuin ne ovat muutettuina,
14 v platném znění,
15 kako je izmijenjeno amandmanima,
16 és módosításaik rendelkezéseit,
17 z późniejszymi zmianami,
18 cu amendamentele respective,
19 kakor je bilo spremenjeno,
20 koos muudatustega,
21 с техните изменения,
22 ir jos tolesnes redakcijas,
23 ar grozījumiem,
24 v poslednom platnom vydaní,
25 değiştirildiği şekliyle,

01 following the provisions of:
02 gemäß den Bestimmungen in:
03 conformément aux dispositions de:
04 volgens de bepalingen van:
05 siguiendo las disposiciones de:
06 secondo le disposizioni di:
07 σύμφωνα με τις προβλέψεις των:
08 seguindo as disposições de:
09 в соответствии с положениями:
10 under iagttagelse af:
11 enligt bestämmelserna för:
12 i henhold til bestemmelsene i:
13 noudattaen säännöksiä:
14 za dodržení ustanovení:
15 prema odredbama:
16 követi a(z):
17 zgodnie z postanowieniami:
18 urmând prevederile:
19 v skladu z določbami:
20 vastavalt nõuetele:
21 следвайки клаузите на:
22 vadovaujantis šio dokumento nuostatomis:
23 atbilstoši šādu standartu prasībām:
24 nasledovnými ustanoveniami:
25 şu standartların hükümlerine:

EN 60335-2-40,

01 * as set out in <A> and judged positively by <B> according to the **Certificate** <C>.
** as set out in the Technical Construction File <D> and judged positively by <E> (Applied module <F>). <G>. Risk category <H>. Also refer to next page.
02 * wie in <A> aufgeführt und von <B> positiv beurteilt gemäß **Zertifikat** <C>.
** wie in der Technischen Konstruktionsakte <D> aufgeführt und von <E> (Angewandtes Modul <F>) positiv ausgezeichnet. <G>. Risikoart <H>. Siehe auch nächste Seite.
03 * tel que défini dans <A> et évalué positivement par <B> conformément au **Certificat** <C>.
** tel que stipulé dans le Fichier de Construction Technique <D> et jugé positivement par <E> (Module appliqué <F>). <G>. Catégorie de risque <H>. Se reporter également à la page suivante.
04 * zoals vermeld in <A> en positief beoordeeld door <B> overeenkomstig **Certificaat** <C>.
** zoals vermeld in het Technisch Constructiedossier <D> en in orde bevonden door <E> (Toegepaste module <F>). <G>. Risicocategorie <H>. Zie ook de volgende pagina.
05 * como se establece en <A> y es valorado positivamente por <B> de acuerdo con el **Certificado** <C>.
** tal como se expone en el Archivo de Construcción Técnica <D> y juzgado positivamente por <E> (Modulo aplicado <F>). <G>. Categoría de riesgo <H>. Consulte también la siguiente página.
06 * delineato nel <A> e giudicato positivamente da <B> secondo il **Certificato** <C>.
** delineato nel File Tecnico di Costruzione <D> e giudicato positivamente da <E> (Modulo <F> applicato). <G>. Categoria di rischio <H>. Fare riferimento anche alla pagina successiva.
07 * όπως καθορίζεται στο <A> και κρίνεται θετικά από το <B> σύμφωνα με το **Πιστοποιητικό** <C>.
** όπως προσδιορίζεται στο Αρχείο Τεχνικής Κατασκευής <D> και κρίνεται θετικά από το <E> (Χρησιμοποιούμενη υπομονάδα <F>). <G>. Κατηγορία επικινδυνότητας <H>. Ανατρέξτε επίσης στην επόμενη σελίδα.
08 * tal como estabelecido em <A> e com o parecer positivo de <B> de acordo com o **Certificado** <C>.
** tal como estabelecido no Ficheiro Técnico de Construção <D> e com o parecer positivo de <E> (Módulo aplicado <F>). <G>. Categoria de risco <H>. Consultar também a página seguinte.
09 * как указано в <A> и в соответствии с положительным решением <B> согласно **Свидетельству** <C>.
** как указано в Досье технического топкования <D> и в соответствии с положительным решением <E> (Прикладной модуль <F>). <G>. Категория риска <H>. Также смотрите следующую страницу.
10 * som anført i <A> og positivt vurderet af <B> i henhold til **Certifikat** <C>.
** som anført i den Tekniske Konstruktionsfil <D> og positivt vurderet af <E> (Anvendt modul <F>). <G>. Risikoklasse <H>. Se også næste side.
11 * enligt <A> och godkänts av <B> enligt **Certifikatet** <C>.
** i enlighet med den Tekniska Konstruktionsfilen <D> som positivt intygats av <E> (Fastsatt modul <F>). <G>. Riskkategori <H>. Se även nästa sida.
12 * som det fremkommer i <A> og gjennom positiv bedømmelse av <B> ifølge **Sertifikat** <C>.
** som det fremkommer i den Tekniske Konstruksjonsfilen <D> og gjennom positiv bedømmelse av <E> (Anvendt modul <F>). <G>. Risikokategori <H>. Se også neste side.
13 * jotka on esitetty asiakirjassa <A> ja jotka <B> on hyväksynyt **Sertifikaatin** <C> mukaisesti.
** jotka on esitetty Teknisessä Asiakirjassa <D> ja jotka <E> on hyväksynyt (Sovellettu moduli <F>). <G>. Vaaraluokka <H>. Katso myös seuraava sivu.
14 * jak bylo uvedeno v <A> a pozitivně zjištěno <B> v souladu s **osvědčením** <C>.
** jak bylo uvedeno v souboru technické konstrukce <D> a pozitivně zjištěno <E> (použitý modul <F>). <G>. Kategorie rizik <H>. Viz také následující strana.
15 * kako je izloženo u <A> i pozitivno ocijenjeno od strane <B> prema **Certifikatu** <C>.
** kako je izloženo u Datoteci o tehničkoj konstrukciji <D> i pozitivno ocijenjeno od strane <E> (Primijenjen modul <F>). <G>. Kategorija opasnosti <H>. Također pogledajte na slijedećoj stranici.
16 * a(z) <A> alapján, a(z) <B> igazolta a megfelelést, a(z) <C> **tanúsítvány** szerint.
** a(z) <D> műszaki konstrukciós dokumentáció alapján, a(z) <E> igazolta a megfelelést (alkalmazott modul: <F>). <G>. Veszélyességi kategória <H>. Lásd még a következő oldalon.
17 * zgodnie z dokumentacją <A>, pozytywną opinią <B> i **Świadectwem** <C>.
** zgodnie z archiwalną dokumentacją konstrukcyjną <D> i pozytywną opinią <E> (Zastosowany moduł <F>). <G>. Kategoria zagrożenia <H>. Patrz także następna strona.
18 * așa cum este stabilit în <A> și apreciat pozitiv de <B> în conformitate cu **Certificatul** <C>.
** conform celor stabilite în Dosarul tehnic de construcție <D> și apreciate pozitiv de <E> (Modul aplicat <F>). <G>. Categorie de risc <H>. Consultați de asemenea pagina următoare.
19 * kot je določeno v <A> in odobreno s strani <B> v skladu s **certifikatom** <C>.
** kot je določeno v tehnični mapi <D> in odobreno s strani <E> (Uporabljen modul <F>). <G>. Kategorija tveganja <H>. Glejte tudi na naslednji strani.
20 * nagu on näidatud dokumendis <A> ja heaks kiidetud <B> järgi vastavalt **sertifikaadile** <C>.
** nagu on näidatud tehnilises dokumentatsioonis <D> ja heaks kiidetud <E> järgi (lisamoodul <F>). <G>. Riskikategooria <H>. Vaadake ka järgmist lehekülge.
21 * както е изложено в <A> и оценено положително от <B> съгласно **Сертификата** <C>.
** както е заложено в Акта за техническа конструкция <D> и оценено положително от <E> (Приложен модул <F>). <G>. Категория риск <H>. Вижте също на следващата страница.
22 * kaip nustatyta <A> ir kaip teigiamai nuspręsta <B> pagal **Sertifikatą** <C>.
** kaip nurodyta Techninėje konstrukcijos byloje <D> ir patvirtinta <E> (taikomas modulis <F>). <G>. Rizikos kategorija <H>. Taip pat žiūrėkite ir kitą puslapį.
23 * kā norādīts <A> un atbilstoši <B> pozitīvajam vērtējumam saskaņā ar **sertifikātu** <C>.
** kā noteikts tehniskajā dokumentācijā <D>, atbilstoši <E> pozitīvajam lēmumam (piekrītīgā sadaļa: <F>). <G>. Riska kategorija <H>. Skat. arī nākošo lappusi.
24 * ako bolo uvedené v <A> a pozitívne zistené <B> v súlade s **osvedčením** <C>.
** ako je to stanovené v Súbore technickej konštrukcie <D> a kladne posúdené <E> (Aplikovaný modul <F>). <G>. Kategória nebezpečia <H>. Viď tiež nasledovnú stranu.
25 * <A>'da belirtildiği gibi ve <C> **Sertifikasına** göre <B> tarafından olumlu olarak değerlendirildiği gibi.
** <D> Teknik Yapı Dosyasında belirtildiği gibi ve <E> tarafından olumlu olarak (Uygulanan modül <F>) değerlendirilmiştir. <G>. Risk kategorisi <H>. Ayrıca bir sonraki sayfaya bakın.

<A>	DAIKIN.TCF.032F13/10-2024
<B>	DEKRA (NB0344)
<C>	2159619.0551-EMC
<D>	DAIKIN.TCF.PED.0304A-01
<E>	KIWA (NB1984)
<F>	D1
<G>	—
<H>	II

01*** Daikin Europe N.V. is authorised to compile the Technical Construction File.
02*** Daikin Europe N.V. hat die Berechtigung die Technische Konstruktionsakte zusammenzustellen.
03*** Daikin Europe N.V. est autorisé à compiler le Dossier de Construction Technique.
04*** Daikin Europe N.V. is bevoegd om het Technisch Constructiedossier samen te stellen.
05*** Daikin Europe N.V. está autorizado a compilar el Archivo de Construcción Técnica.
06*** Daikin Europe N.V. è autorizzata a redigere il File Tecnico di Costruzione.
07*** Η Daikin Europe N.V. είναι εξουσιοδοτημένη να συντάξει τον Τεχνικό φάκελο κατασκευής.
08*** A Daikin Europe N.V. está autorizada a compilar a documentação técnica de fabrico.
09*** Компания Daikin Europe N.V. уполномочена составить Комплект технической документации.
10*** Daikin Europe N.V. er autoriseret til at udarbejde de tekniske konstruktionsdata.
11*** Daikin Europe N.V. är bemyndigade att sammanställa den tekniska konstruktionsfilen.
12*** Daikin Europe N.V. har tillatelse til å kompilere den Tekniske konstruksjonsfilen.
13*** Daikin Europe N.V. on valtuutettu laatimaan Teknisen asiakirjan.
14*** Společnost Daikin Europe N.V. má oprávnění ke kompilaci souboru technické konstrukce.
15*** Daikin Europe N.V. je ovlašten za izradu Datoteke o tehničkoj konstrukciji.
16*** A Daikin Europe N.V. jogosult a műszaki konstrukciós dokumentáció összeállítására.
17*** Daikin Europe N.V. ma upoważnienie do zbierania i opracowywania dokumentacji konstrukcyjnej.
18*** Daikin Europe N.V. este autorizat să compileze Dosarul tehnic de construcție.
19*** Daikin Europe N.V. je pooblaščen za sestavo datoteke s tehnično mapo.
20*** Daikin Europe N.V. on volitatud koostama tehnilist dokumentatsiooni.
21*** Daikin Europe N.V. е оторизирана да състави Акта за техническа конструкция.
22*** Daikin Europe N.V. yra įgaliota sudaryti šį techninės konstrukcijos failą.
23*** Daikin Europe N.V. ir autorizēts sastādīt tehnisko dokumentāciju.
24*** Spoločnosť Daikin Europe N.V. je oprávnená vytvoriť súbor technickej konštrukcie.
25*** Daikin Europe N.V. Teknik Yapı Dosyasını derlemeye yetkilidir.

4P766273-7A

EU – Safety declaration of conformity
EU – Sicherheits-Konformitätserklärung
UE – Déclaration de conformité de sécurité
EU – Conformiteitsverklaring veiligheid

UE – Declaración de conformidad sobre seguridad
UE – Dichiarazione di conformità in materia di sicurezza
EE – Δήλωση συμμόρφωσης για την ασφάλεια
UE – Declaração de conformidade relativa à segurança

EC – Заявление о соответствии требованиям по безопасности
EU – Sikkerheds-overensstemmelseserklæring
EU – Konformitetsdeklaration för säkerhet

EU – Samsvarserklæring for sikkerhet
EU – Turvallisuuden vaatimustenmukaisuusvakuutus
EU – Bezpečnostní prohlášení o shodě

EU – Izjava o sukladnosti za sigurnost
EU – Biztonsági megfelelőségi nyilatkozat
UE – Deklaracja zgodności z wymogami bezpieczeństwa
UE – Declarație de conformitate de siguranță

EU – Varnostna izjava o skladnosti
EÜ – Ohutuse vastavusdeklaratsioon
EC – Декларация за съответствие за безопасност

EC – Декларация за съответствие за безопасност
ES – Drošības atbilstības deklarācija
EÚ – Vyhlásenie o zhode Bezpečnosť
AB – Güvenlik uygunluk beyanı

01 (GB) continuation of previous page:
02 (D) Fortsetzung der vorherigen Seite:
03 (F) suite de la page précédente:
04 (NL) vervolg van vorige pagina:
05 (E) continuación de la página anterior:
06 (I) continua dalla pagina precedente:
07 (GR) συνέχεια από την προηγούμενη σελίδα:
08 (P) continuação da página anterior:
09 (RUS) продолжение предыдущей страницы:
10 (DK) fortsat fra forrige side:
11 (S) fortsättning från föregående sida:
12 (N) fortsettelse fra forrige side:
13 (FIN) jatkoa edellisellä sivulta:
14 (CZ) pokračování z předchozí strany:
15 (HR) nastavak s prethodne stranice:
16 (H) folytatás az előző oldalról:
17 (PL) ciąg dalszy z poprzedniej strony:
18 (RO) continuarea paginii anterioare:
19 (SLO) nadaljevanje s prejšnje strani:
20 (EST) eelmise leheküljе järg:
21 (BG) продължение от предходната страница:
22 (LT) ankstesnio puslapio tęsinys:
23 (LV) iepriekšējās lappuses turpinājums:
24 (SK) pokračovanie z predchádzajúcej strany:
25 (TR) önceki sayfadan devam:

01 **Design Specifications of the products to which this declaration relates:**
02 **Konstruktionsspezifikationen der Produkte, auf die sich diese Erklärung bezieht:**
03 **Spécifications de conception des produits auxquels se rapporte cette déclaration:**
04 **Ontwerpspecificaties van de producten waarop deze verklaring betrekking heeft:**
05 **Especificaciones de diseño de los productos a los cuales hace referencia esta declaración:**
06 **Specifiche di progetto dei prodotti cui fa riferimento la presente dichiarazione:**
07 **Προδιαγραφές σχεδιασμού των προϊόντων με τα οποία σχετίζεται η δήλωση:**
08 **As especificações de projeto dos produtos a que esta declaração se aplica:**
09 **Проектныехарактеристикипродукции,которойотноситсянастоящеезаявление:**
10 **Typespecifikationer for de produkter, som denne erklæring vedrører:**
11 **Designspecifikationer för de produkter som denna deklaration gäller:**
12 **Konstruksjonsspesifikasjoner for produktene som er underlagt denne erklæringen:**
13 **Tätä ilmoitusta koskevien tuotteiden rakennemäärittely:**
14 **Specifikace konstrukce výrobků, ke kterým se vztahuje toto prohlášení:**
15 **Specifikacije dizajna za proizvode na koje se ova izjava odnosi:**
16 **A jelen nyilatkozat tárgyát képező termékek tervezési jellemzői:**
17 **Specyfikacje konstrukcyjne produktów, których dotyczy deklaracja:**
18 **Specificațiile de proiectare ale produselor la care se referă această declarație:**
19 **Specifikacije tehničnega načrta za izdelke, na katere se nanaša ta deklaracija:**
20 **Tooted, mille kohta käesolev deklaratsioon kehtib:**
21 **Проектнаспецификациинапродуктите, закоитосеотнасядекларацията:**
22 **Toliau nurodytos gaminių dizaino specifikacijos, su kuriomis susieta ši deklaracija:**
23 **Šīs deklarācijas aptverto izstrādājumu specifikācijas:**
24 **Konštrukčné špecifikácie výrobkov, ktorých sa týka toto vyhlásenie:**
25 **Bu beyanın ilgili olduğu ürünlerin Tasarım Özellikleri:**

01 · Maximum allowable pressure (PS): **<K>** (bar)
· Minimum/maximum allowable temperature (TS*):
* TSmin: Minimum temperature at low pressure side: **<L>** (°C)
* TSmax: Saturated temperature corresponding with the maximum allowable pressure (PS): **<M>** (°C)
· Refrigerant: **<N>**
· Setting of pressure safety device: **<P>** (bar)
· Manufacturing number and manufacturing year: refer to model nameplate

02 · Maximal zulässiger Druck (PS): **<K>** (Bar)
· Minimal/maximal zulässige Temperatur (TS*):
* TSmin: Mindesttemperatur auf der Niederdruckseite: **<L>** (°C)
* TSmax: Sättigungstemperatur die dem maximal zulässigen Druck (PS) entspricht: **<M>** (°C)
· Kältemittel: **<N>**
· Einstellung der Druck-Schutzvorrichtung: **<P>** (Bar)
· Herstellungsnummer und Herstellungsjahr: siehe Typenschild des Modells

03 · Pression maximale admise (PS): **<K>** (bar)
· Température minimum/maximum admise (TS*):
* TSmin: température minimum côté basse pression: **<L>** (°C)
* TSmax: température saturée correspondant à la pression maximale admise (PS): **<M>** (°C)
· Réfrigérant: **<N>**
· Réglage du dispositif de sécurité de pression: **<P>** (bar)
· Numéro de fabrication et année de fabrication: se reporter à la plaquette signalétique du modèle

04 · Maximaal toelaatbare druk (PS): **<K>** (bar)
· Minimaal/maximaal toelaatbare temperatuur (TS*):
* TSmin: Minimumtemperatuur aan lagedrukzijde: **<L>** (°C)
* TSmax: Verzadigde temperatuur die overeenstemt met de maximaal toelaatbare druk (PS): **<M>** (°C)
· Koelmiddel: **<N>**
· Instelling van drukbeveiliging: **<P>** (bar)
· Fabricagenummer en fabricagejaar: zie naamplaat model

05 · Presión máxima admisible (PS): **<K>** (bar)
· Temperatura mínima/máxima admisible (TS*):
* TSmin: Temperatura mínima en el lado de baja presión: **<L>** (°C)
* TSmax: Temperatura saturada correspondiente a la presión máxima admisible (PS): **<M>** (°C)
· Refrigerante: **<N>**
· Ajuste del presostato de seguridad: **<P>** (bar)
· Número de fabricación y año de fabricación: consulte la placa de especificaciones técnicas del modelo

06 · Pressione massima consentita (PS): **<K>** (bar)
· Temperatura minima/massima consentita (TS*):
* TSmin: temperatura minima nel lato di bassa pressione: **<L>** (°C)
* TSmax: temperatura satura corrispondente alla pressione massima consentita (PS): **<M>** (°C)
· Refrigerante: **<N>**
· Impostazione del dispositivo di controllo della pressione: **<P>** (bar)
· Numero di serie e anno di produzione: fare riferimento alla targhetta del modello

07 · Μέγιστη επιτρεπόμενη πίεση (PS): **<K>** (bar)
· Ελάχιστη/μέγιστη επιτρεπόμενη θερμοκρασία (TS*):
* TSmin: Ελάχιστη θερμοκρασία για την πλευρά χαμηλής πίεσης: **<L>** (°C)
* TSmax: Κορεσμένη θερμοκρασία που αντιστοιχεί με τη μέγιστη επιτρεπόμενη πίεση (PS): **<M>** (°C)
· Ψυκτικό: **<N>**
· Ρύθμιση της διάταξης ασφάλειας πίεσης: **<P>** (bar)
· Αριθμός κατασκευής και έτος κατασκευής: ανατρέξτε στην πινακίδα αναγνώρισης του μοντέλου

08 · Pressão máxima permitida (PS): **<K>** (bar)
· Temperaturas mínima e máxima permitidas (TS*):
* TSmin: Temperatura mínima em baixa pressão: **<L>** (°C)
* TSmax: Temperatura de saturação correspondente à pressão máxima permitida (PS): **<M>** (°C)
· Refrigerante: **<N>**
· Regulação do dispositivo de segurança da pressão: **<P>** (bar)
· Número e ano de fabrico: consultar a placa de especificações da unidade

09 · Максимально допустимое давление (PS): **<K>** (бар)
· Минимально/Максимально допустимая температура (TS*):
* TSmin: Минимальная температура на стороне низкого давления: **<L>** (°C)
* TSmax: Температура кипения, соответствующая максимально допустимому давлению (PS): **<M>** (°C)
· Хладагент: **<N>**
· Настройка устройства защиты по давлению: **<P>** (бар)
· Заводской номер и год изготовления: смотрите паспортную табличку модели

10 · Maks. tilladt tryk (PS): **<K>** (bar)
· Min./maks. tilladte temperatur (TS*):
* TSmin: Min. temperatur på lavtrykssiden: **<L>** (°C)
* TSmax: Mættet temperatur svarende til maks. tilladte tryk (PS): **<M>** (°C)
· Kølemiddel: **<N>**
· Indstilling af tryksikringsudstyr: **<P>** (bar)
· Produktionsnummer og fremstillingsår: se modellens fabriksskilt

11 · Maximalt tillåtet tryck (PS): **<K>** (bar)
· Min/max tillåten temperatur (TS*):
* TSmin: Minimumtemperatur på lågtryckssidan: **<L>** (°C)
* TSmax: Mättnadstemperatur som motsvarar maximalt tillåtet tryck (PS): **<M>** (°C)
· Köldmedel: **<N>**
· Inställning för tryksäkerhetsenhet: **<P>** (bar)
· Tillverkningsnummer och tillverkningsår: se modellens namnplåt

12 · Maksimalt tillatt trykk (PS): **<K>** (bar)
· Minimalt/maksimalt tillatt temperatur (TS*):
* TSmin: Minimumstemperatur på lavtrykkssiden: **<L>** (°C)
* TSmax: Metningstemperatur i samsvar med maksimalt tillatt trykk (PS): **<M>** (°C)
· Kjølemedium: **<N>**
· Innstilling av sikkerhetsanordning for trykk: **<P>** (bar)
· Produksjonsnummer og produksjonsår: se modellens merkeplate

13 · Suurin sallittu paine (PS): **<K>** (bar)
· Pienin/suurin sallittu lämpötila (TS*):
* TSmin: Alhaisin matalapainepuolen lämpötila: **<L>** (°C)
* TSmax: Suurinta sallittua painetta (PS) vastaava kyllästyslämpötila: **<M>** (°C)
· Kylmäaine: **<N>**
· Varmuuspainelaitteen asetus: **<P>** (bar)
· Valmistusnumero ja valmistusvuosi: katso mallin nimikilpi

14 · Maximální přípustný tlak (PS): **<K>** (bar)
· Minimální/maximální přípustná teplota (TS*):
* TSmin: Minimální teplota na nízkotlaké straně: **<L>** (°C)
* TSmax: Saturovaná teplota odpovídající maximálnímu přípustnému tlaku (PS): **<M>** (°C)
· Chladivo: **<N>**
· Nastavení bezpečnostního tlakového zařízení: **<P>** (bar)
· Výrobní číslo a rok výroby: viz typový štítek modelu

15 · Najveći dopušten tlak (PS): **<K>** (bar)
· Najniža/najviša dopuštena temperatura (TS*):
* TSmin: Najniža temperatura u području niskog tlaka: **<L>** (°C)
* TSmax: Standardna temperatura koja odgovara najvećem dopuštenom tlaku (PS): **<M>** (°C)
· Rashladno sredstvo: **<N>**
· Postavke sigurnosne naprave za tlak: **<P>** (bar)
· Proizvodni broj i godina proizvodnje: pogledajte natpisnu pločicu modela

16 · Legnagyobb megengedhető nyomás (PS): **<K>** (bar)
· Legkisebb/legnagyobb megengedhető hőmérséklet (TS*):
* TSmin: Legkisebb megengedhető hőmérséklet a kis nyomású oldalon: **<L>** (°C)
* TSmax: A legnagyobb megengedhető nyomásnak (PS) megfelelő telítettségi hőmérséklet: **<M>** (°C)
· Hűtőközeg: **<N>**
· A túlnyomás-kapcsoló beállítása: **<P>** (bar)
· Gyártási szám és gyártási év: lásd a berendezés adattábláján

17 · Maksymalne dopuszczalne ciśnienie (PS): **<K>** (bar)
· Minimalna/maksymalna dopuszczalna temperatura (TS*):
* TSmin: Minimalna temperatura po stronie niskociśnieniowej: **<L>** (°C)
* TSmax: Temperatura nasycenia odpowiadająca maksymalnemu dopuszczalnemu ciśnieniu (PS): **<M>** (°C)
· Czynnik chłodniczy: **<N>**
· Nastawa ciśnieniowego urządzenia bezpieczeństwa: **<P>** (bar)
· Numer fabryczny oraz rok produkcji: patrz tabliczka znamionowa modelu

18 · Presiune maximă admisibilă (PS): **<K>** (bar)
· Temperatură minimă/maximă admisibilă (TS*):
* TSmin: Temperatură minimă pe partea de presiune joasă: **<L>** (°C)
* TSmax: Temperatură de saturație corespunzând presiunii maxime admisibile (PS): **<M>** (°C)
· Agent frigorific: **<N>**
· Reglarea dispozitivului de siguranță pentru presiune: **<P>** (bar)
· Numărul de fabricație și anul de fabricație: consultați placa de identificare a modelului

19 · Maksimalni dovoljeni tlak (PS): **<K>** (bar)
· Minimalna/maksimalna dovoljena temperatura (TS*):
* TSmin: Minimalna temperatura na nizkotlačni strani: **<L>** (°C)
* TSmax: Nasičena temperatura, ki ustreza maksimalnemu dovoljenemu tlaku (PS): **<M>** (°C)
· Hladivo: **<N>**
· Nastavljanje varnostne naprave za tlak: **<P>** (bar)
· Tovarniška številka in leto proizvodnje: glejte napisno ploščico

20 · Maksimaalne lubatud surve (PS): **<K>** (bar)
· Minimaalne/maksimaalne lubatud temperatuur (TS*):
* TSmin: Minimaalne temperatuur madalsurve küljel: **<L>** (°C)
* TSmax: Maksimaalsele lubatud survele (PS) vastav küllastunud temperatuur: **<M>** (°C)
· Jahutusaine: **<N>**
· Surve turvaseadme seadistus: **<P>** (bar)
· Tootmisnumber ja tootmisaasta: vaadake mudeli andmeplaati

21 · Максимално допустимо налягане (PS): **<K>** (bar)
· Минимално/максимално допустима температура (TS*):
* TSmin: Минимална температура от страната на ниското налягане: **<L>** (°C)
* TSmax: Температура на насищане, съответстваща на максимално допустимото налягане (PS): **<M>** (°C)
· Охладител: **<N>**
· Настройка на предпазното устройство за налягане: **<P>** (bar)
· Фабричен номер и година на производство: вижте табелката на модела

22 · Maksimalus leistinas slėgis (PS): **<K>** (bar)
· Minimali/maksimali leistina temperatūra (TS*):
* TSmin: Minimali temperatūra žemo slėgio pusėje: **<L>** (°C)
* TSmax: Prisotinta temperatūra, atitinkamti maksimalų leistiną slėgį (PS): **<M>** (°C)
· Šaldymo skystis: **<N>**
· Apsauginio slėgio prietaiso nustatymas: **<P>** (bar)
· Gaminio numeris ir pagaminimo metai: žiūrėkite modelio pavadinimo plokštelę

23 · Maksimālais pieļaujamais spiediens (PS): **<K>** (bar)
· Minimālā/maksimālā pieļaujamā temperatūra (TS*):
* TSmin: Minimālā temperatūra zemā spiediena pusē: **<L>** (°C)
* TSmax: Piesātinātā temperatūra saskaņā ar maksimālo pieļaujamo spiedienu (PS): **<M>** (°C)
· Dzesinātājs: **<N>**
· Spiediena drošības ierīces iestatīšana: **<P>** (bar)
· Izgatavošanas numurs un izgatavošanas gads: skat. modeļa izgatavotājuzņēmuma pláksnītie

24 · Maximálny povolený tlak (PS): **<K>** (bar)
· Minimálna/maximálna povolená teplota (TS*):
* TSmin: Minimálna teplota na nízkotlakovej strane: **<L>** (°C)
* TSmax: Nasýtená teplota korešpondujúca s maximálnym povoleným tlakom (PS): **<M>** (°C)
· Chladivo: **<N>**
· Nastavenie tlakového poistného zariadenia: **<P>** (bar)
· Výrobné číslo a rok výroby: nájdete na výrobnom štítku modelu

25 · İzin verilen maksimum basınç (PS): **<K>** (bar)
· İzin verilen minimum/maksimum sıcaklık (TS*):
* TSmin: Düşük basınç tarafındaki minimum sıcaklık: **<L>** (°C)
* TSmax: İzin verilen maksimum basınca (PS) karşı gelen doyma sıcaklığı: **<M>** (°C)
· Soğutucu: **<N>**
· Basınç emniyet düzeninin ayarı: **<P>** (bar)
· İmalat numarası ve imalat yılı: modelin ünite plakasına bakın

<K>	PS	**41.7 bar**
<L>	TSmin	**–35 °C**
<M>	TSmax	**63.8 °C**
<N>		**R32**
<P>		**41.7 bar**

01 Name and address of the Notified body that judged positively on compliance with the Pressure Equipment Directive: **<Q>**
02 Name und Adresse der benannten Stelle, die positiv unter Einhaltung der Druckanlagen-Richtlinie urteilte: **<Q>**
03 Nom et adresse de l'organisme notifié qui a évalué positivement la conformité à la directive sur l'équipement de pression: **<Q>**
04 Naam en adres van de aangemelde instantie die positief geoordeeld heeft over de conformiteit met de Richtlijn Drukapparatuur: **<Q>**
05 Nombre y dirección del Organismo Notificado que juzgó positivamente el cumplimiento con la Directiva en materia de Equipos de Presión: **<Q>**
06 Nome e indirizzo dell'Ente riconosciuto che ha riscontrato la conformità alla Direttiva sulle apparecchiature a pressione: **<Q>**
07 Όνομα και διεύθυνση του Κοινοποιημένου οργανισμού που απεφάνθη θετικά για τη συμμόρφωση προς την Οδηγία Εξοπλισμών υπό Πίεση: **<Q>**
08 Nome e morada do organismo notificado, que avaliou favoravelmente a conformidade com a directiva sobre equipamentos pressurizados: **<Q>**
09 Название и адрес органа технической экспертизы, принявшего положительное решение о соответствии Директиве об оборудовании под давлением: **<Q>**
10 Navn og adresse på bemyndiget organ, der har foretaget en positiv bedømmelse af, at udstyret lever op til kravene i PED (Direktiv for Trykbærende Udstyr): **<Q>**
11 Namn och adress för det anmälda organ som godkänt uppfyllandet av tryckutrustningsdirektivet: **<Q>**
12 Navn på og adresse til det autoriserte organet som positivt bedømte samsvar med direktivet for trykkutstyr (Pressure Equipment Directive): **<Q>**
13 Sen ilmoitetun elimen nimi ja osoite, joka teki myönteisen päätöksen painelaitedirektiivin noudattamisesta: **<Q>**
14 Název a adresa informovaného orgánu, který vydal pozitivní posouzení shody se směrnicí o tlakových zařízeních: **<Q>**
15 Naziv i adresa prijavljenog tijela koje je donijelo pozitivnu prosudbu o usklađenosti sa Smjernicom za tlačnu opremu: **<Q>**
16 A nyomástartó berendezésekre vonatkozó irányelvnek való megfelelőséget igazoló bejelentett szervezet neve és címe: **<Q>**
17 Nazwa i adres Jednostki notyfikowanej, która wydała pozytywną opinię dotyczącą spełnienia wymogów Dyrektywy dot. Urządzeń Ciśnieniowych: **<Q>**
18 Denumirea și adresa organismului notificat care a apreciat pozitiv conformarea cu Directiva privind echipamentele sub presiune: **<Q>**
19 Ime in naslov organa za ugotavljanje skladnosti, ki je pozitivno ocenil združljivost z Direktivo o tlačni opremi: **<Q>**
20 Teavitatud organi, mis hindas Surveseadmete Direktiiviga ühilduvust positiivselt, nimi ja aadress: **<Q>**
21 Наименование и адрес на упълномощения орган, който се е произнесъл положително относно съвместимостта с Директивата за оборудване под налягане: **<Q>**
22 Atsakingos institucijos, kuri davė teigiamą sprendimą pagal slėginės įrangos direktyvą pavadinimas ir adresas: **<Q>**
23 Sertifikācijas institūcijas, kura ir devusi pozitīvu slēdzienu par atbilstību Spiediena iekārtu Direktīvai, nosaukums un adrese: **<Q>**
24 Názov a adresa certifikačného úradu, ktorý kladne posúdil zhodu so smernicou pre tlakové zariadenia: **<Q>**
25 Basınçlı Teçhizat Direktifine uygunluk hususunda olumlu olarak değerlendiren Onaylanmış kuruluşun adı ve adresi: **<Q>**

<Q> Kiwa Belgelendirme Hizmetleri A.Ş.
İTOSB 9. Cadde No:15
Tepeören Tuzla - İstanbul / Turkey

4P766273-7A

DAIKIN

Hideki Hara
Director
Ostend, 1st of November 2024

DAIKIN EUROPE N.V.
Zandvoordestraat 300, B-8400 Oostende, Belgium

Inhoudsopgave

1 Over de documentatie 8
1.1 Over dit document 8

2 Specifieke veiligheidsinstructies voor de installateur 9

3 Over de doos 11
3.1 Buitenunit 11
3.1.1 Om de toebehoren van de buitenunit uit te nemen 11

4 Installatie van de unit 11
4.1 Installatieplaats voorbereiden 11
4.1.1 Vereisten inzake de plaats waar de buitenunit geïnstalleerd wordt 11
4.1.2 Bijkomende vereisten inzake de installatieplaats van de buitenunit in koude klimaten 11
4.2 De buitenunit monteren 12
4.2.1 De installatiestructuur voorzien 12
4.2.2 De buitenunit installeren 12
4.2.3 Afvoer voorzien 12

5 Installatie van de leidingen 13
5.1 Koelmiddelleiding voorbereiden 13
5.1.1 Vereisten voor de koelmiddelleidingen 13
5.1.2 Isolatie van de koelmiddelleidingen 13
5.1.3 Lengte koelmiddelleiding en hoogteverschil 13
5.2 Koelmiddelleiding aansluiten 13
5.2.1 Koelmiddelleiding op buitenunit aansluiten 14
5.3 Koelmiddelleiding controleren 14
5.3.1 Op lekkages controleren 14
5.3.2 Vacuümdrogen 14

6 Koelmiddel vullen 14
6.1 Over het koelmiddel 14
6.2 Bepalen hoeveel koelmiddel moet worden bijgevuld 15
6.3 De hoeveelheid bepalen om opnieuw volledig te vullen 15
6.4 Extra koelmiddel bijvullen 15
6.5 Verbindingen van koelmiddelleidingen controleren op lekkage na het vullen van koelmiddel 15
6.6 Het label voor gefluoreerde broeikasgassen aanbrengen 15

7 Elektrische installatie 16
7.1 Specificaties van standaard bedradingscomponenten 16
7.2 De elektrische bedrading op de buitenunit aansluiten 16

8 De installatie van de buitenunit voltooien 17
8.1 De installatie van de buitenunit voltooien 17

9 Inbedrijfstelling 17
9.1 Controlelijst voor de inbedrijfstelling 17
9.2 Checklist tijdens inbedrijfstelling 17
9.3 Proefdraaien 18

10 Onderhoud en service 18

11 Opsporen en verhelpen van storingen 18
11.1 Storingsdiagnose met behulp van de led op de printplaat van de buitenunit 18

12 Als afval verwijderen 19

13 Technische gegevens 19
13.1 Bedradingsschema 19
13.1.1 Legende eengemaakt bedradingsschema 19
13.2 Schema van de leidingen 20
13.2.1 Schema van de leidingen: Buitenunit 20

1 Over de documentatie

1.1 Over dit document

WAARSCHUWING

De installatie, service, onderhoud, reparaties en gebruikte materialen moeten overeenstemmen met de instructies van Daikin (inclusief alle documenten vermeld in"documentatieset") en daarnaast ook met de geldende wetgeving en mogen alleen door bevoegde personen worden uitgevoerd. In Europa en gebieden waar de IEC-normen gelden, is EN/IEC 60335-2-40 de toepasselijke norm.

INFORMATIE

Controleer of de gebruiker de papieren documentatie heeft en vraag hem/haar deze bij te houden om deze later te kunnen raadplegen.

Doelpubliek

Erkende installateurs

INFORMATIE

Dit apparaat is bedoeld om in werkplaatsen, in de lichte industrie en in boerderijen door deskundige of geschoolde gebruikers gebruikt te worden of, in de handel en in huishoudens, door niet gespecialiseerde personen.

INFORMATIE

In dit document worden alleen de instructies voor installatie specifiek voor de buitenunit beschreven. Voor de installatie van de binnenunit (binnenunit monteren, koelmiddelleiding aansluiten op de binnenunit, elektrische bedrading aansluiten op de binnenunit …), zie de montagehandleiding van de binnenunit.

Documentatieset

Dit document maakt deel uit van een documentatieset. De volledige set omvat:

- **Algemene voorzorgsmaatregelen met betrekking tot de veiligheid:**
  - Veiligheidsinstructies te lezen vóór de installatie
  - Formaat: Papier (in de doos van de buitenunit)
- **Montagehandleiding buitenunit:**
  - Installatie-instructies
  - Formaat: Papier (in de doos van de buitenunit)
- **Uitgebreide handleiding voor de installateur:**
  - De installatie voorbereiden, referentiegegevens, …
  - Formaat: Digitale bestanden op https://www.daikin.eu. Gebruik de zoekfunctie 🔍 om uw model te vinden.

De nieuwste revisie van de meegeleverde documentatie staat op de regionale Daikin-website en is verkrijgbaar via uw dealer.

Scan de onderstaande QR-code voor de volledige documentatieset en meer informatie over uw product op de Daikin website.

RXM-A RXM-A9 RXM-A8 RXP-N8

ARXM-A ARXM-A9 ARXM-A8

De originele instructies zijn opgesteld in het Engels. Alle andere talen zijn vertalingen van de oorspronkelijke instructies.

Technische gegevens

- Een **deel** van de recentste technische gegevens is beschikbaar op de regionale Daikin-website (publiek toegankelijk).
- De **volledige** recentste technische gegevens zijn beschikbaar op het Daikin Business Portal (authenticatie vereist).

2 Specifieke veiligheidsinstructies voor de installateur

Leef altijd de volgende veiligheidsinstructies en voorschriften na.

Installatie van de unit (zie "4 Installatie van de unit" [▸ 11])

WAARSCHUWING

De installatie moet worden uitgevoerd door een installateur, en de keuze van de materialen en de installatie moet voldoen aan de geldende wetgeving. In Europa is de norm EN378 van toepassing.

Installatieplaats (zie "4.1 Installatieplaats voorbereiden" [▸ 11])

VOORZICHTIG

- Controleer of de installatieplaats het gewicht van de unit kan dragen. Een slechte installatie kan gevaarlijk zijn. Het kan ook trillingen of ongewone werkingsgeluiden veroorzaken.
- Voorzie voldoende ruimte voor service.
- Installeer de unit zo dat ze NIET in contact komt met een plafond of een muur; anders kan dit trillingen veroorzaken.

WAARSCHUWING

Het toestel moet worden opgeslagen waar het geen mechanische schade kan oplopen in een voldoende geventileerde ruimte zonder ontstekingsbronnen die continu branden (bijvoorbeeld: open vuur, een brandend gastoestel of een werkende elektrische verwarming). De afmetingen van de ruimte moeten zijn zoals beschreven in de Algemene voorzorgsmaatregel.

Installatie leidingen (zie "5 Installatie van de leidingen" [▸ 13])

A2L **WAARSCHUWING: MATIG ONTVLAMBAAR MATERIAAL**

Het koelmiddel in deze unit is weinig ontvlambaar.

VOORZICHTIG

De leidingen en verbindingen van een split-systeem binnen een bewoonde ruimte moeten worden uitgevoerd met permanente verbindingen, behalve verbindingen die de leidingen rechtstreeks op de binnenunits aansluiten.

VOORZICHTIG

- Niet ter plaatse braseren of lassen voor units die bij de verzending met R32-koelmiddel zijn gevuld.
- Tijdens de installatie van het koelsysteem moet bij het verbinden van delen waarvan minstens één deel met koelmiddel gevuld is met de volgende vereisten rekening worden gehouden: in ruimten waar zich mensen bevinden zijn permanente verbindingen niet toegelaten voor R32-koelmiddel, behalve voor ter plaatse gemaakte verbindingen waarbij de binnenunit rechtstreeks op de leiding wordt aangesloten. Ter plaatse gemaakte verbindingen waarbij leidingen rechtstreeks op binnenunits worden aangesloten moeten van het niet-permanente type zijn.

WAARSCHUWING

Sluit de koelmiddelleidingen goed aan voordat u de compressor inschakelt. Als de koelmiddelleidingen NIET zijn aangesloten en de afsluiter tijdens het afpompen openstaat, wordt lucht in het circuit gezogen wanneer de compressor wordt ingeschakeld. Dit veroorzaakt dan een abnormale druk in de koelcyclus, wat kan leiden tot schade aan de apparatuur en zelfs letsels.

VOORZICHTIG

- Een onvolledige verbreding kan lekken van koelgas veroorzaken.
- Gebruik getrompte buizen NIET opnieuw. Gebruik nieuwe getrompte buizen om ervoor te zorgen dat er geen koelgas kan lekken.
- Gebruik de getrompte moeren die bij de unit werden meegeleverd. Andere getrompte moeren kunnen koelgaslekken veroorzaken.

VOORZICHTIG

Draai de kleppen NIET open voordat de verbreding voltooid is. Anders zou er koelgas gaan lekken.

GEVAAR: RISICO OP ONTPLOFFING

Draai de afsluiters NIET open voordat het vacuümdrogen voltooid is.

Koelmiddel vullen (zie "6 Koelmiddel vullen" [▸ 14])

WAARSCHUWING

- Het koelmiddel in de unit is weinig ontvlambaar, maar lekt normaal NIET. Als het koelmiddel in de kamer lekt en in contact komt met vuur van een brander, een verwarming of een fornuis, dan kan er brand ontstaan of kan een schadelijk gas worden gevormd.
- Schakel alle verwarmingstoestellen met verbranding UIT, verlucht de ruimte en neem contact op met de dealer waar u de unit hebt gekocht.
- Gebruik de unit NIET totdat iemand van de servicedienst heeft bevestigd dat het deel met het koelmiddellek gerepareerd is.

WAARSCHUWING

- Gebruik uitsluitend R32 als koelmiddel. Andere stoffen kunnen ontploffingen en ongelukken veroorzaken.
- R32 bevat gefluoreerde broeikasgassen. Het heeft een aardopwarmingsvermogen (GWP) van 675. Laat deze gassen NIET vrij in de atmosfeer.
- Gebruik bij het vullen van koelmiddel ALTIJD beschermende handschoenen en een veiligheidsbril.

WAARSCHUWING

Raak ongewenste vloeistoflekken NOOIT rechtstreeks aan. U zou ernstige wonden kunnen oplopen door bevriezing.

Elektrische installatie (zie "7 Elektrische installatie" [▸ 16])

WAARSCHUWING

- Alle bedrading MOET worden uitgevoerd door een erkend elektricien en MOET voldoen aan de nationale bedradingsvoorschriften.
- Sluit de elektrische verbindingen aan op de vaste bedrading.
- Alle ter plaatse geleverde componenten en alle elektrische constructies MOETEN voldoen aan de geldende wetgeving.

WAARSCHUWING

- Als de voeding een ontbrekende of een verkeerde nulfase heeft, Kan de apparatuur defect raken.
- Sluit correct op de aarde aan. Aard de unit NIET via een nutsleiding, een piekspanningsbeveiliging of de aarding van de telefoon. Een onvolledige aarding kan elektrische schokken veroorzaken.
- Plaats de vereiste zekeringen of stroomonderbrekers.
- Bevestig de elektrische bedrading met kabelbinders, zodat deze NIET in contact kan komen met scherpe randen of buizen, vooral langs de hogedrukzijde.
- Gebruik GEEN draden met tape, geen verlengkabels en geen aansluitingen van een sterinstallatie. Deze kunnen zorgen voor oververhitting of elektrische schokken of brand veroorzaken.
- Installeer GEEN fasecompensatiecondensator, omdat deze unit een inverter bevat. Een fasecompensatiecondensator vermindert de prestaties en kan ongevallen veroorzaken.

WAARSCHUWING

Gebruik voor de stroomkabels ALTIJD meeraderige kabel.

WAARSCHUWING

Gebruik een alpolige schakelaar met een contactscheiding van minstens 3 mm om het contact volledig te verbreken onder overspanningscategorie III.

WAARSCHUWING

Als het netsnoer beschadigd is, MOET de fabrikant, zijn vertegenwoordiger, zijn servicevertegenwoordiger of gelijkaardige bevoegde personen het snoer vervangen om een gevaarlijke situatie te voorkomen.

WAARSCHUWING

Sluit de elektrische voeding NIET aan op de binnenunit. Dit kan een elektrische schok of brand veroorzaken.

WAARSCHUWING

- Gebruik GEEN lokaal aangekochte elektrische onderdelen binnenin het product.
- Tak de elektrische voeding niet af voor de afvoerpomp, etc. van het klemmenblok. Dit kan een elektrische schok of brand veroorzaken.

WAARSCHUWING

Houd de bedrading tussen de units uit de buurt van koperen leidingen die niet thermisch geïsoleerd zijn aangezien dergelijke leidingen heel warm worden.

Installatie binnenunit voltooien (zie "8 De installatie van de buitenunit voltooien" [▸ 17])

GEVAAR: RISICO OP ELEKTROCUTIE

- Zorg ervoor dat het systeem correct is geaard.
- Schakel de voeding UIT alvorens aan servicewerkzaamheden te beginnen.
- Installeer het deksel van de schakelkast alvorens de voeding IN te schakelen.

Inbedrijfstelling (zie "9 Inbedrijfstelling" [▸ 17])

GEVAAR: RISICO OP ELEKTROCUTIE

GEVAAR: RISICO OP BRANDWONDEN

VOORZICHTIG

Laat het systeem NIET proefdraaien terwijl aan de binnenunit(s) wordt gewerkt.

Bij het proefdraaien zullen NIET ALLEEN de buitenunit, maar ook de aangesloten binnenunit werken. Tijdens het proefdraaien aan een binnenunit werken is gevaarlijk.

VOORZICHTIG

Steek GEEN vingers, stokken of andere voorwerpen in de luchtinlaat of -uitlaat. Verwijder de ventilatorafscherming NIET. Wanneer de ventilator met hoge snelheid draait, zou dit letsels veroorzaken.

Onderhoud en service (zie "10 Onderhoud en service" [▸ 18])

GEVAAR: RISICO OP ELEKTROCUTIE

GEVAAR: RISICO OP BRANDWONDEN

GEVAAR: RISICO OP ELEKTROCUTIE

Alle elektrische onderdelen (thermistors inbegrepen) krijgen stroom van de elektrische voeding. Raak ze NIET aan met blote handen.

GEVAAR: RISICO OP ELEKTROCUTIE

Schakel de elektrische voeding langer dan 10 minuten uit en meet de spanning aan de aansluitklemmen van de condensatoren van de hoofdkring of elektrische onderdelen vooraleer u een onderhoud uitvoert. De spanning MOET minder dan 50 V DC zijn vooraleer u elektrische onderdelen mag aanraken. Raadpleeg het bedradingsschema voor de plaats van de aansluitklemmen.

WAARSCHUWING

- Vooraleer een onderhoud of herstelling uit te voeren moet u ALTIJD de hoofdschakelaar op het voedingspaneel uitschakelen, de zekeringen verwijderen of de beveiligingen van de unit openen.
- Raak onderdelen die onder stroom staan minstens 10 minuten na het uitschakelen van de voeding NIET aan wegens het risico op hoogspanning.
- Vergeet niet dat sommige delen van de elektrische componentenkast heel heet zijn.
- Zorg dat u GEEN geleidend deel aanraakt.
- Spoel de unit NIET af. Dit kan elektrische schokken of brand veroorzaken.

Over de compressor

GEVAAR: RISICO OP ELEKTROCUTIE

- Gebruik deze compressor alleen in een geaard systeem.
- Schakel de voeding uit voordat u servicewerkzaamheden aan de compressor uitvoert.
- Breng na de servicewerkzaamheden het deksel van de schakelkast en het servicedeksel weer aan.

VOORZICHTIG

Draag ALTIJD een veiligheidsbril en beschermende handschoenen.

GEVAAR: RISICO OP ONTPLOFFING

- Gebruik een pijpensnijder om de compressor te verwijderen.
- Gebruik GEEN hardsoldeerbrander.
- Gebruik uitsluitend goedgekeurde koelmiddelen en smeermiddelen.

GEVAAR: RISICO OP BRANDWONDEN

Raak de compressor NIET aan met blote handen.

Oplossen van problemen (zie "11 Opsporen en verhelpen van storingen" [▶ 18])

GEVAAR: RISICO OP ELEKTROCUTIE

- Wanneer de unit NIET werkt, worden de leds op de printplaat uitgeschakeld om energie te besparen.
- Zelfs wanneer de leds niet branden, kunnen de klemmenstrook en de printplaat nog stroom krijgen.

3 Over de doos

3.1 Buitenunit

3.1.1 Om de toebehoren van de buitenunit uit te nemen

Controleer of alle volgende accessoires bij de unit zijn geleverd:

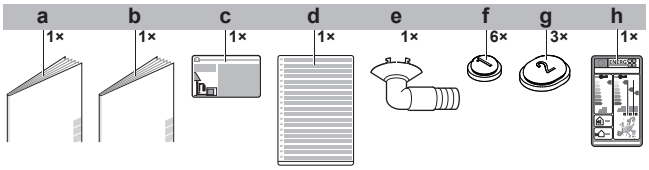

- **a** Algemene voorzorgsmaatregelen met betrekking tot de veiligheid
- **b** Montagehandleiding buitenunit
- **c** Label gefluoreerde broeikasgassen
- **d** Meertalig label gefluoreerde broeikasgassen
- **e** Afvoerplug (op de bodem van de doos)
- **f** Afvoerdeksel (1)
- **g** Afvoerdeksel (2)
- **h** Energielabel

4 Installatie van de unit

WAARSCHUWING

De installatie moet worden uitgevoerd door een installateur, en de keuze van de materialen en de installatie moet voldoen aan de geldende wetgeving. In Europa is de norm EN378 van toepassing.

4.1 Installatieplaats voorbereiden

WAARSCHUWING

Het toestel moet worden opgeslagen waar het geen mechanische schade kan oplopen in een voldoende geventileerde ruimte zonder ontstekingsbronnen die continu branden (bijvoorbeeld: open vuur, een brandend gastoestel of een werkende elektrische verwarming). De afmetingen van de ruimte moeten zijn zoals beschreven in de Algemene voorzorgsmaatregel.

4.1.1 Vereisten inzake de plaats waar de buitenunit geïnstalleerd wordt

Let op de volgende richtlijnen voor de benodigde ruimte:

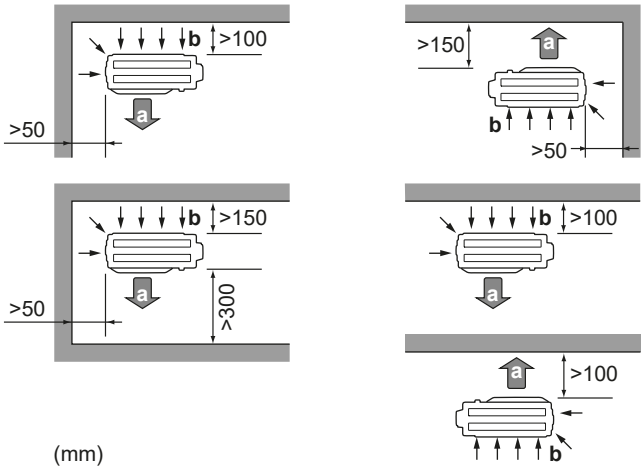

- **a** Luchtuitlaat
- **b** Luchtinlaat

OPMERKING

De muur aan de uitlaatzijde van de buitenunit MOET ≤1200 mm hoog zijn.

Installeer de unit NIET op plaatsen waar lawaai kritiek is (bijv. in de buurt van slaapkamers), zodat het lawaai dat hij maakt wanneer hij werkt geen overlast veroorzaakt.

Opmerking: Als het geproduceerde geluid in reële omstandigheden wordt gemeten, kan de gemeten waarde omwille van het geluid van de omgeving en de geluidsreflecties groter zijn dan het in de specificaties onder "Geluidspectrum" vermeld geluidsdrukniveau.

INFORMATIE

Het geluidsdrukniveau is lager dan 70 dBA.

De buitenunit is ontworpen voor alleen installatie buitenshuis en voor omgevingstemperaturen in de tabel hieronder (tenzij anders vermeld in de gebruiksaanwijzing van de aangesloten binnenunit).

Koelen	Verwarmen
–10~50°C droge bol	–20~24°C droge bol

4.1.2 Bijkomende vereisten inzake de installatieplaats van de buitenunit in koude klimaten

Bescherm de buitenunit tegen directe sneeuwval en zorg ervoor dat de buitenunit NOOIT ingesneeuwd raakt.

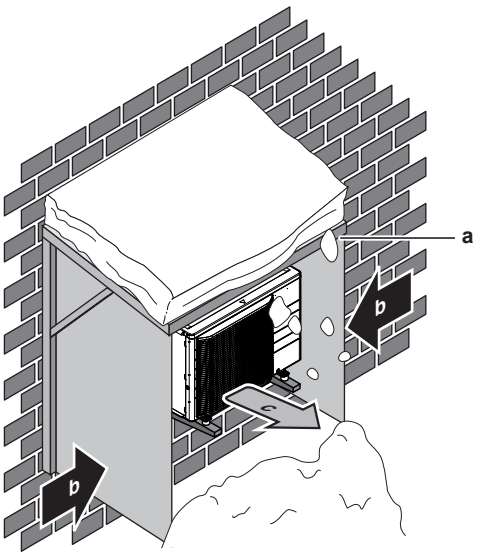

a Afdakje tegen de sneeuw
b Belangrijkste windrichting
c Luchtuitlaat

Voorzie best minstens 150 mm vrije ruimte onder de unit (300 mm in streken waar veel sneeuw valt). De unit moet bovendien ook minstens 100 mm boven de maximaal verwachte sneeuwhoogte geplaatst zijn. Zie "4.2 De buitenunit monteren" [▸ 12] voor meer informatie.

In streken met heftige sneeuwval is het belangrijk om een installatieplaats te selecteren waar de sneeuw GEEN invloed heeft op de unit. Wanneer de sneeuw zijwaarts kan vallen, zorg ervoor dat de spoel van de warmtewisselaar NIET door de sneeuw gehinderd kan worden. Installeer, indien nodig, een afdakje tegen de sneeuw.

4.2 De buitenunit monteren

4.2.1 De installatiestructuur voorzien

Gebruik een trilbestendig rubber (lokaal te voorzien) in gevallen waar trillingen op het gebouw kunnen worden overgedragen.

Leg 4 sets met M8- of M10-funderingsbouten, moeren en vulringen klaar (lokaal te voorzien).

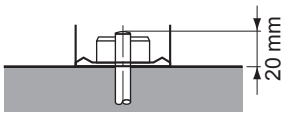

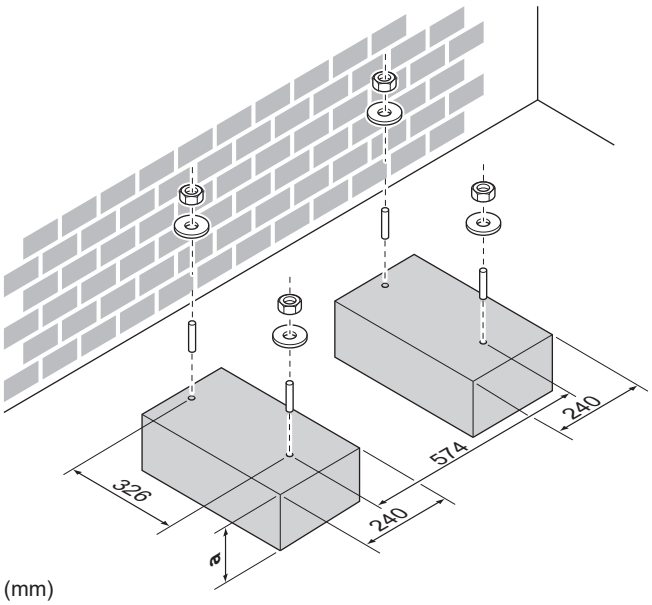

(mm)

a 100 mm boven verwachte niveau van sneeuw

4.2.2 De buitenunit installeren

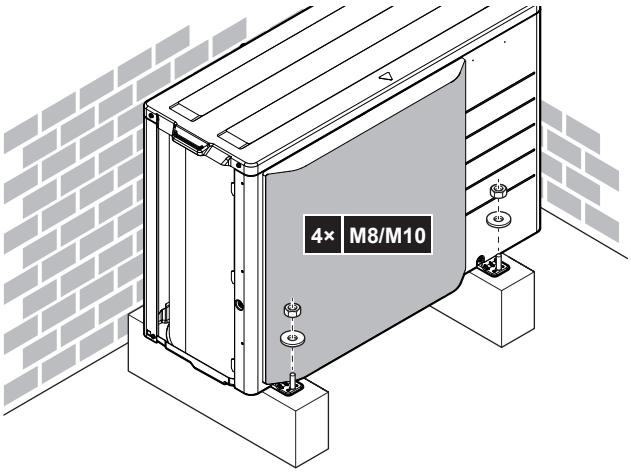

4.2.3 Afvoer voorzien

OPMERKING

Als de unit in een koude streek wordt geplaatst, moeten gepaste voorzorgen worden genomen om ervoor te zorgen dat het condenswater NIET kan bevriezen.

OPMERKING

Als de afvoeropeningen van de buitenunit afgedekt zijn door een installatiebasis of de vloer, plaatst u extra voeten van ≤30 mm hoog onder de voeten van de buitenunit.

INFORMATIE

Voor meer informatie over de beschikbare opties, neem contact op met uw verdeler.

1. Gebruik een afvoerplug voor de afvoer.
2. Gebruik een slang van Ø16 mm (lokaal te voorzien).

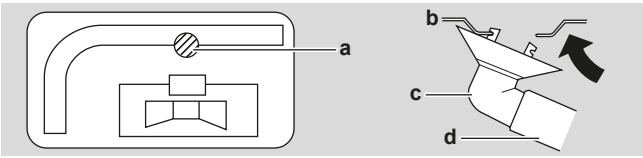

a Afvoerpoort
b Onderframe
c Blindprop
d Slang (lokaal te voorzien)

Afvoeropeningen afsluiten en de afvoeraansluiting installeren

OPMERKING

Gebruik in koude streken GEEN afvoeraansluiting, afvoerslang en afvoerdeksels (1, 2) met de buitenunit. Neem de gepaste maatregelen zodat het afgevoerde condensaat NIET kan bevriezen.

1 Installeer de afvoerdeksels 1 en 2 (accessoire). Controleer of de randen van de afvoerdeksels de openingen volledig afsluiten.

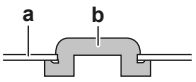

a Onderste frame
b Afvoerdeksel

2 Installeer de afvoeraansluiting.

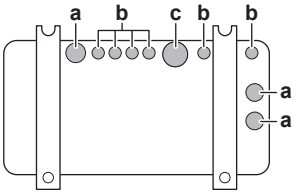

a Afvoeropening. Installeer een afvoerdeksel (2).
b Afvoeropening. Installeer een afvoerdeksel (1).
c Afvoeropening voor afvoeraansluiting

5 Installatie van de leidingen

5.1 Koelmiddelleiding voorbereiden

5.1.1 Vereisten voor de koelmiddelleidingen

VOORZICHTIG

De leidingen en verbindingen van een split-systeem binnen een bewoonde ruimte moeten worden uitgevoerd met permanente verbindingen, behalve verbindingen die de leidingen rechtstreeks op de binnenunits aansluiten.

OPMERKING

De leidingen en andere drukvoerende delen moeten geschikt zijn voor koelmiddel. Gebruik met fosforzuur gedeoxideerde, naadloze koperen leidingen voor de koelmiddelleidingen.

- Vreemde stoffen in de leidingen, waaronder oliën die tijdens de fabricage worden gebruikt, mogen niet meer dan 30 mg/10 m bedragen.

Diameter koelmiddelleidingen

Klasse	Buitendiameter leiding	
	Vloeistofleiding	Gasleiding
20~42	Ø6,4 mm (1/4")	Ø9,5 mm (3/8")
50	Ø6,4 mm (1/4")	Ø12,7 mm (1/2")

Materiaal koelmiddelleidingen

- **Leidingmateriaal:** met fosforzuur gedeoxideerd naadloos koper
- **Flareverbindingen:** Gebruik alleen gegloeide leidingen.
- **Hardingsgraad en dikte leidingen:**

Buitendiameter (Ø)	Hardingsgraad	Dikte (t)[a]	
6,4 mm (1/4")	Gegloeid (O)	≥0,8 mm	
9,5 mm (3/8")			
12,7 mm (1/2")			

[a] Afhankelijk van de toepasselijke wetgeving en de maximale bedrijfsdruk van de unit (zie "PS High" op het naamplaatje van de unit), zijn mogelijk dikkere leidingen vereist.

5.1.2 Isolatie van de koelmiddelleidingen

- Neem polyethyleenschuim als isolatiemateriaal:
  - met een warmteoverdrachtsfactor begrepen tussen 0,041 en 0,052 W/mK (0,035 en 0,045 kcal/mh°C)
  - bestand tegen minstens 120°C
- Isolatiedikte:

Buitendiameter leiding ($Ø_p$)	Binnendiameter isolatie ($Ø_i$)	Isolatiedikte (t)
6,4 mm (1/4")	8~10 mm	≥10 mm
9,5 mm (3/8")	10~14 mm	≥13 mm
12,7 mm (1/2")	14~16 mm	≥13 mm

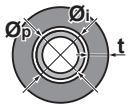

Als de temperatuur hoger is dan 30°C en de relatieve vochtigheid meer dan 80% bedraagt, moet het isolatiemateriaal minstens 20 mm dik zijn om condensatie op het oppervlak van de isolatie te voorkomen.

5.1.3 Lengte koelmiddelleiding en hoogteverschil

Wat?	Afstand	
	Klasse 20~35	Klasse 42+50
Maximaal toegelaten leidinglengte	20 m	30 m
Minimaal toegelaten leidinglengte	1,5 m	1,5 m
Maximaal toegelaten hoogteverschil	15 m	20 m

5.2 Koelmiddelleiding aansluiten

GEVAAR: RISICO OP BRANDWONDEN

VOORZICHTIG

- Niet ter plaatse braseren of lassen voor units die bij de verzending met R32-koelmiddel zijn gevuld.
- Tijdens de installatie van het koelsysteem moet bij het verbinden van delen waarvan minstens één deel met koelmiddel gevuld is met de volgende vereisten rekening worden gehouden: in ruimten waar zich mensen bevinden zijn permanente verbindingen niet toegelaten voor R32-koelmiddel, behalve voor ter plaatse gemaakte verbindingen waarbij de binnenunit rechtstreeks op de leiding wordt aangesloten. Ter plaatse gemaakte verbindingen waarbij leidingen rechtstreeks op binnenunits worden aangesloten moeten van het niet-permanente type zijn.

5.2.1 Koelmiddelleiding op buitenunit aansluiten

- **Leidinglengte.** Houd de lokale leidingen zo kort mogelijk.
- **Bescherming leidingen.** Bescherm de lokale leidingen tegen fysieke schade.

WAARSCHUWING

Sluit de koelmiddelleidingen goed aan voordat u de compressor inschakelt. Als de koelmiddelleidingen NIET zijn aangesloten en de afsluiter tijdens het afpompen openstaat, wordt lucht in het circuit gezogen wanneer de compressor wordt ingeschakeld. Dit veroorzaakt dan een abnormale druk in de koelcyclus, wat kan leiden tot schade aan de apparatuur en zelfs letsels.

OPMERKING

- Gebruik de flaremoer die op de unit is bevestigd.
- Om gaslekken te voorkomen, brengt u koelmachineolie aan op ALLEEN de binnenkant van de verbreding. Gebruik koelmachineolie voor R32 (FW68DA).
- Hergebruik GEEN verbindingen.

1 Sluit de koelvloeistofaansluiting van de binnenunit aan op de vloeistofafsluiter van de buitenunit.

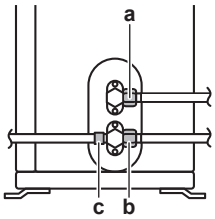

a Vloeistofafsluiter
b Gasafsluiter
c Servicepoort

2 Sluit de gasaansluiting van de binnenunit aan op de gasafsluiter van de buitenunit.

OPMERKING

Er wordt geadviseerd de koelmiddelleidingen tussen de binnen- en de buitenunit in een buis te leggen of afwerkingstape rond deze leidingen te wikkelen.

5.3 Koelmiddelleiding controleren

5.3.1 Op lekkages controleren

OPMERKING

Overtreft de maximale werkdruk van de unit NIET (zie “PS High” op het naamplaatje van de unit).

OPMERKING

Gebruik ALTIJD een aanbevolen bellentestoplossing van bij uw groothandelaar.

Gebruik NOOIT zeepwater:

- Zeepwater kan componenten zoals flaremoeren of deksels van afsluiters doen barsten.
- Zeepwater kan zout bevatten, dat vocht opneemt en bevriest wanneer de leidingen koud worden.
- Zeepwater bevat ammoniak, dat corrosie van flareverbindingen kan veroorzaken (tussen de messing flaremoer en de koperen flare).

1 Vul het systeem met stikstofgas tot op een manometerdruk van minstens 200 kPa (2 bar). Het is aanbevolen de druk tot 3000 kPa (30 bar) te verhogen om kleine lekken te vinden.

2 Test op lekkages door de bubbeltestoplossing op alle verbindingen aan te brengen.

3 Verwijder alle stikstofgas.

5.3.2 Vacuümdrogen

GEVAAR: RISICO OP ONTPLOFFING

Draai de afsluiters NIET open voordat het vacuümdrogen voltooid is.

1 Vacumeer het systeem tot de druk op het verdeelstuk −0,1 MPa (−1 bar) aangeeft.

2 Wacht 4-5 minuten en controleer de druk:

Indien de druk…	Dan…
Niet verandert	Er zit geen vocht in het systeem. Deze procedure is voltooid.
Stijgt	Er zit vocht in het systeem. Ga verder met de volgende stap.

3 Vacumeer het systeem minstens 2 uur tot een meterdruk van −0,1 kPa (–1 bar).

4 Controleer na het uitschakelen van de pomp de druk gedurende minstens 1 uur.

5 Indien u het beoogd vacuüm NIET kunt bereiken of het vacuüm NIET gedurende 1 uur kunt bewaren, doe dan het volgende:

- Controleer opnieuw op lekken.
- Vacuümdroog opnieuw.

OPMERKING

Vergeet niet om na de installatie van de koelmiddelleiding en het vacuümdrogen de afsluiters te openen. Wanneer u het systeem probeert te gebruiken met gesloten afsluiters kan de compressor schade oplopen.

6 Koelmiddel vullen

6.1 Over het koelmiddel

Dit product bevat gefluoreerde broeikasgassen. Laat de gassen NIET vrij in de atmosfeer.

Koelmiddeltype: R32

Waarde globaal opwarmingspotentieel (GWP): 675

Afhankelijk van de geldende wetgeving kunnen periodieke inspecties voor koelmiddellekken vereist zijn. Neem contact op met uw installateur voor meer informatie.

A2L **WAARSCHUWING: MATIG ONTVLAMBAAR MATERIAAL**

Het koelmiddel in deze unit is weinig ontvlambaar.

WAARSCHUWING

- Het koelmiddel in de unit is weinig ontvlambaar, maar lekt normaal NIET. Als het koelmiddel in de kamer lekt en in contact komt met vuur van een brander, een verwarming of een fornuis, dan kan er brand ontstaan of kan een schadelijk gas worden gevormd.
- Schakel alle verwarmingstoestellen met verbranding UIT, verlucht de ruimte en neem contact op met de dealer waar u de unit hebt gekocht.
- Gebruik de unit NIET totdat iemand van de servicedienst heeft bevestigd dat het deel met het koelmiddellek gerepareerd is.

WAARSCHUWING

Het toestel moet worden opgeslagen waar het geen mechanische schade kan oplopen in een voldoende geventileerde ruimte zonder ontstekingsbronnen die continu branden (bijvoorbeeld: open vuur, een brandend gastoestel of een werkende elektrische verwarming). De afmetingen van de ruimte moeten zijn zoals beschreven in de Algemene voorzorgsmaatregel.

WAARSCHUWING

- Doorboor of verbrand GEEN onderdelen van de koelmiddelcyclus.
- Gebruik GEEN andere schoonmaakmiddelen of manieren om het ontdooien te versnellen dan die aanbevolen door de fabrikant.
- Denk eraan dat het koelmiddel in het systeem geurloos is.

WAARSCHUWING

Raak ongewenste vloeistoflekken NOOIT rechtstreeks aan. U zou ernstige wonden kunnen oplopen door bevriezing.

6.2 Bepalen hoeveel koelmiddel moet worden bijgevuld

Indien de totale lengte van de leiding…	Dan…
≤10 m	Voeg GEEN koelmiddel bij.
>10 m	R=(totale lengte (m) van de vloeistofleiding–10 m)×0,020 R=Bijkomende vulling (kg) (afgerond in eenheden van 0,01 kg)

INFORMATIE

De leidinglengte is de lengte van de leidingen gerekend volgens één richting.

6.3 De hoeveelheid bepalen om opnieuw volledig te vullen

INFORMATIE

Indien het systeem opnieuw volledig gevuld moet worden, bedraagt de totale hoeveelheid koelmiddel hiervoor: de in de fabriek gevulde hoeveelheid koelmiddel (zie naamplaatje unit) + de aldus vastgestelde bijkomende hoeveelheid.

6.4 Extra koelmiddel bijvullen

WAARSCHUWING

- Gebruik uitsluitend R32 als koelmiddel. Andere stoffen kunnen ontploffingen en ongelukken veroorzaken.
- R32 bevat gefluoreerde broeikasgassen. Het heeft een aardopwarmingsvermogen (GWP) van 675. Laat deze gassen NIET vrij in de atmosfeer.
- Gebruik bij het vullen van koelmiddel ALTIJD beschermende handschoenen en een veiligheidsbril.

Vereiste: Controleer of de koelmiddelleiding is aangesloten en gecontroleerd (lektest en vacuümdrogen) alvorens koelmiddel bij te vullen.

1. Sluit de koelmiddelfles aan op de servicepoort.
2. Vul de nodige hoeveelheid koelmiddel bij.
3. Open de gasafsluiter.

6.5 Verbindingen van koelmiddelleidingen controleren op lekkage na het vullen van koelmiddel

1. Voer de lektesten uit; zie "5.3 Koelmiddelleiding controleren" [▶ 14].
2. Vul met koelmiddel.
3. Controleer op koelmiddellekken na het vullen (zie hieronder).

Dichtheidstest van lokaal gemaakte koelmiddelverbindingen binnen

1. Gebruik een lektestmethode met een minimum gevoeligheid van 5 g koelmiddel/jaar. Testlekken met een druk van minstens 0,25 keer de maximale bedrijfsdruk (zie "PS High" op het naamplaatje van de unit).

Wanneer een lek is gedetecteerd

1. Tap het koelmiddel af, repareer de verbinding en herhaal de test.

6.6 Het label voor gefluoreerde broeikasgassen aanbrengen

1. Vul het label als volgt in:

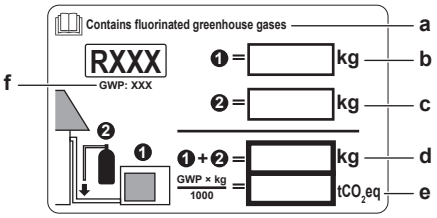

- **a** Als bij de unit een meertalig label voor gefluoreerde broeikasgassen is geleverd (zie accessoires), neemt u de gewenste taal en kleeft u ze op **a**.
- **b** Koelmiddelvulling af fabriek: zie naamplaatje van de unit
- **c** Bijgevulde hoeveelheid koelmiddel
- **d** Totale hoeveelheid koelmiddel
- **e** **Hoeveelheid gefluoreerde broeikasgassen** van de totale koelmiddelvulling uitgedrukt in ton CO_2-equivalent.
- **f** GWP = Globaal opwarmingspotentieel

OPMERKING

De geldende wetgeving met betrekking tot **gefluoreerde broeikasgassen** vereist dat de koelmiddelvulling van de unit wordt aangegeven zowel in gewicht als in CO_2-equivalent.

Formula om de hoeveelheid in ton CO_2-equivalent te berekenen: GWP-waarde koelmiddel × totale koelmiddelvulling [in kg] / 1000

Neem de GWP-waarde van het label voor bijvullen van koelmiddel.

2 Breng het label aan op de binnenkant van de buitenunit bij de gas- en vloeistofafsluiters.

7 Elektrische installatie

GEVAAR: RISICO OP ELEKTROCUTIE

WAARSCHUWING

- Alle bedrading MOET worden uitgevoerd door een erkend elektricien en MOET voldoen aan de nationale bedradingsvoorschriften.
- Sluit de elektrische verbindingen aan op de vaste bedrading.
- Alle ter plaatse geleverde componenten en alle elektrische constructies MOETEN voldoen aan de geldende wetgeving.

WAARSCHUWING

Gebruik voor de stroomkabels ALTIJD meeraderige kabel.

WAARSCHUWING

Gebruik een alpolige schakelaar met een contactscheiding van minstens 3 mm om het contact volledig te verbreken onder overspanningscategorie III.

WAARSCHUWING

Als het netsnoer beschadigd is, MOET de fabrikant, zijn vertegenwoordiger, zijn servicevertegenwoordiger of gelijkaardige bevoegde personen het snoer vervangen om een gevaarlijke situatie te voorkomen.

WAARSCHUWING

Sluit de elektrische voeding NIET aan op de binnenunit. Dit kan een elektrische schok of brand veroorzaken.

WAARSCHUWING

- Gebruik GEEN lokaal aangekochte elektrische onderdelen binnenin het product.
- Tak de elektrische voeding niet af voor de afvoerpomp, etc. van het klemmenblok. Dit kan een elektrische schok of brand veroorzaken.

WAARSCHUWING

Houd de bedrading tussen de units uit de buurt van koperen leidingen die niet thermisch geïsoleerd zijn aangezien dergelijke leidingen heel warm worden.

GEVAAR: RISICO OP ELEKTROCUTIE

Alle elektrische onderdelen (thermistors inbegrepen) krijgen stroom van de elektrische voeding. Raak ze NIET aan met blote handen.

7.1 Specificaties van standaard bedradingscomponenten

OPMERKING

Wij raden aan massieve draden (met één ader) te gebruiken. Als er geslagen draden worden gebruikt, draai de draadjes een beetje in elkaar om ze rechtstreeks in de aansluitklem te steken of in een aansluiting met een ronde krimpklem. Meer informatie vindt u in "Richtlijnen voor het aansluiten van de elektrische bedrading" in de uitgebreide handleiding voor de installateur.

Voeding	
Spanning	220~240 V
Frequentie	50 Hz
Fase	1~
Nominale stroom	RXM20: 9,2 A ARXM25: 10,1 A RXM25: 10,5 A ARXM35 / RXM35: 11,8 A RXM42: 11,6 A ARXM50 / RXM50: 12,69 A RXP50: 11,81 A

Onderdelen	
Voedingskabel	MOET voldoen aan de nationale bedradingsvoorschriften 3-aderige kabel Draaddikte gebaseerd op de stroom, maar minstens 2,5 mm^2
Kabel tussen de units (binnen↔buiten)	220~240 V
	Gebruik alleen geharmoniseerde draad met dubbele isolatie en geschikt voor de toepasselijke spanning 4-aderige kabel Minimumdikte 1,5 mm^2
Aanbevolen onderbreker	RXM20: 10 A ARXM25~50, RXM25~50, RXP50: 13 A
Aardlekschakelaar / reststroomonderbreker	MOET voldoen aan de nationale bedradingsvoorschriften

7.2 De elektrische bedrading op de buitenunit aansluiten

1 Verwijder het servicedeksel.

2 Open de kabelklem.

3 Sluit de kabel tussen de units en de elektrische voeding als volgt aan:

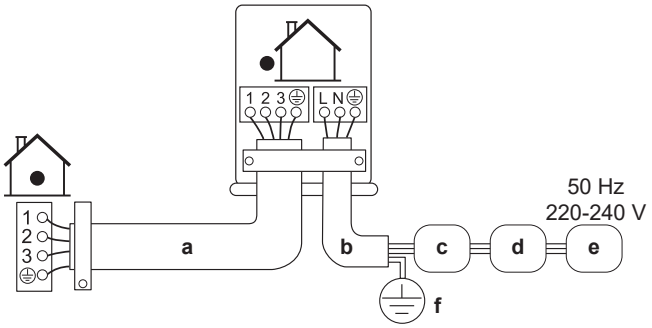

a Kabel tussen units
b Voedingskabel

- **c** Stroomonderbreker (lokaal voorziene zekering met nominale waarden volgens het typeplaatje)
- **d** Reststroomapparaat
- **e** Voeding
- **f** Aarding

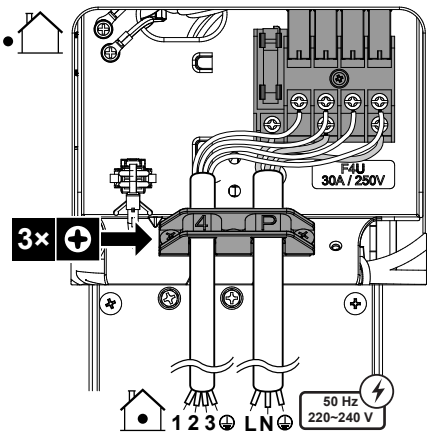

4 Draai de klemschroeven goed vast. Gebruik bij voorkeur een kruiskopschroevendraaier.

8 De installatie van de buitenunit voltooien

8.1 De installatie van de buitenunit voltooien

GEVAAR: RISICO OP ELEKTROCUTIE

- Zorg ervoor dat het systeem correct is geaard.
- Schakel de voeding UIT alvorens aan servicewerkzaamheden te beginnen.
- Installeer het deksel van de schakelkast alvorens de voeding IN te schakelen.

1 Isoleer en maak de koelmiddelleiding en kabels als volgt vast:

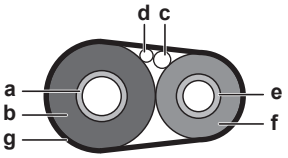

- **a** Gasleiding
- **b** Isolatie gasleiding
- **c** Kabel tussen units
- **d** Lokale bedrading (indien van toepassing)
- **e** Vloeistofleiding
- **f** Isolatie vloeistofleiding
- **g** Afwerkingstape

2 Voor RXM klasse 20, 25, 35, 50 en ARXM-units in combinatie met FTXM-, ATXM- of FVXM-units moet de functie "Stroomspaarstand stand-by" worden ingeschakeld. Zie de uitgebreide handleiding voor de installateur van de buitenunit voor de instelprocedure.

3 Installeer het servicedeksel.

9 Inbedrijfstelling

OPMERKING

Algemene checklist inbedrijfstelling. Naast de instructies voor inbedrijfstelling in dit hoofdstuk, is er een algemene checklist inbedrijfstelling beschikbaar op het Daikin Business Portal (authenticatie vereist).

De algemene checklist voor de inbedrijfstelling vormt een aanvulling op de instructies in dit hoofdstuk en kan worden gebruikt als richtlijn en als basis voor de rapporteringssjabloon tijdens inbedrijfstelling en bij overhandiging aan de gebruiker.

OPMERKING

Laat de unit ALTIJD werken met de thermistoren en/of druksensoren/-schakelaars. Zo NIET kan de compressor vuur vatten.

9.1 Controlelijst voor de inbedrijfstelling

1 Controleer na de installatie van de unit de hierna vermelde punten.

2 Sluit de unit.

3 Schakel de unit in.

☐	De **binnenunit** moet juist gemonteerd zijn.
☐	De **buitenunit** moet juist gemonteerd zijn.
☐	Het systeem is correct **geaard** en de aardingsklemmen zijn vastgedraaid.
☐	De **voedingsspanning** stemt overeen met de spanning op het identificatieplaatje van de unit.
☐	Er zijn GEEN **losse aansluitingen of verbindingen** of beschadigde elektrische onderdelen in de schakelkast.
☐	Er zijn GEEN **beschadigde onderdelen** of buizen die tegen de binnenkant van de binnen- of buitenunit **gedrukt** worden.
☐	Er zijn GEEN **koelmiddellekkages**.
☐	De **koelmiddelleidingen** (gas en vloeistof) zijn thermisch geïsoleerd.
☐	De juiste buismaten werden geplaatst en de **leidingen** zijn goed en op de juiste manier geïsoleerd.
☐	De **afsluiters** (gas en vloeistof) op de buitenunit staan volledig open.
☐	**Afvoer** De afvoer moet vlot stromen. **Mogelijk gevolg:** Er kan condenswater naar beneden druppelen.
☐	De binnenunit ontvangt de signalen van de **gebruikersinterface**.
☐	De vermelde kabels worden gebruikt voor de **doorverbindingskabel**.
☐	De **zekeringen, onderbrekers** of lokaal geïnstalleerde beveiligingen zijn overeenkomstig dit document geïnstalleerd en zijn NIET overbrugd.

9.2 Checklist tijdens inbedrijfstelling

☐	**Ontluchten**.

☐	**Testen**.

9.3 Proefdraaien

INFORMATIE

Als er zich tijdens de inbedrijfstelling een storing voordoet, zie de servicehandleiding voor de gedetailleerde richtlijnen voor het opsporen en oplossen van problemen.

Vereiste: De gegevens van de voeding MOETEN binnen het opgegeven bereik vallen.

Vereiste: Proefdraaien is mogelijk in de stand koelen of verwarmen.

Vereiste: Zie de gebruiksaanwijzing van de binnenunit voor het instellen van de temperatuur, de bedrijfsstand…

1. In de koelstand, selecteer de laagst programmeerbare temperatuur. In de verwarmingsstand, selecteer de hoogst programmeerbare temperatuur. Indien nodig kan proefdraaien worden gedeactiveerd.
2. Stel de temperatuur op normaal niveau in wanneer het proefdraaien beëindigd is. In de koelstand: 26~28°C, in de verwarmingsstand: 20~24°C.
3. Controleer of alle functies en onderdelen correct werken.
4. Het systeem stopt 3 minuten na het uitschakelen van de unit.

INFORMATIE

- De unit verbruikt ook nog stroom wanneer ze uitgeschakeld is.
- Wanneer de stroom wordt hersteld na een stroompanne, werkt de unit verder in de eerder geselecteerde stand.

10 Onderhoud en service

OPMERKING

Controlelijst algemeen onderhoud/algemene inspectie. Behalve de onderhoudsinstructies in dit hoofdstuk, staat er ook een controlelijst algemeen onderhoud/algemene inspectie op het Daikin Business Portal (aanmelden vereist).

De controlelijst algemeen onderhoud/algemene inspectie is een aanvulling op de instructies in dit hoofdstuk en kan worden gebruikt als richtlijn en sjabloon voor rapportering bij het onderhoud.

OPMERKING

Dit onderhoud MOET worden uitgevoerd door een erkend installateur of een servicetechnicus.

Laat het onderhoud minstens één keer per jaar uitvoeren. De geldende wetgeving kan evenwel kortere onderhoudsintervallen vereisen.

OPMERKING

De geldende wetgeving inzake **gefluoreerde broeikasgassen** vereist dat de koelmiddelvulling van de unit zowel in gewicht als CO_2-equivalent wordt uitgedrukt.

Formule om het aantal ton CO_2-equivalent te berekenen: GWP-waarde van het koelmiddel × totale koelmiddelvulling [in kg] / 1000

GEVAAR: RISICO OP ELEKTROCUTIE

Schakel de elektrische voeding langer dan 10 minuten uit en meet de spanning aan de aansluitklemmen van de condensatoren van de hoofdkring of elektrische onderdelen vooraleer u een onderhoud uitvoert. De spanning MOET minder dan 50 V DC zijn vooraleer u elektrische onderdelen mag aanraken. Raadpleeg het bedradingsschema voor de plaats van de aansluitklemmen.

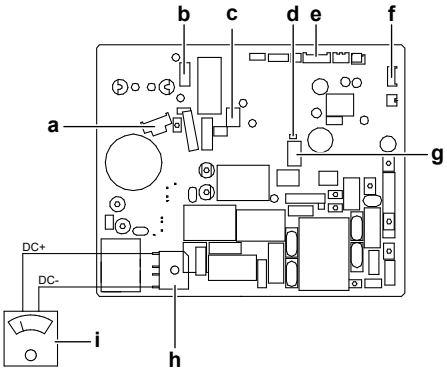

- **a** X30A – compressorkabel
- **b** X70A – kabel van de ventilatormotor
- **c** X80A – kabel elektromagnetische omkeerklep
- **d** Led
- **e** X90A – thermistorkabel
- **f** X21A – kabel elektronische expansieklep
- **g** X40A – kabel thermisch overbelastingsrelais
- **h** DB1 - diodebrug
- **i** Multimeter (gelijkstroomspanningsbereik)

De volgende symbolen kunnen voorkomen op de unit:

Symbool	Verklaring
V	Meet de spanning aan de aansluitklemmen van de condensatoren van de hoofdkring of elektrische onderdelen vooraleer u een onderhoud uitvoert.

11 Opsporen en verhelpen van storingen

11.1 Storingsdiagnose met behulp van de led op de printplaat van de buitenunit

Led…		Diagnose
◐	knippert	Normaal → controleer de binnenunit.
☼	AAN	Schakel de voeding uit en weer aan, en controleer de led binnen een 3-tal minuten. → Als de led weer brandt, dan is de printplaat van de buitenunit defect.
●	UIT	1 Voedingsspanning (voor energiebesparing). 2 Storing in de voeding. 3 Schakel de voeding uit en weer aan, en controleer de led binnen een 3-tal minuten. → Als de led weer UIT is, dan is de printplaat van de buitenunit defect.

OPMERKING

Gebruik voor foutcodediagnose de draadloze afstandsbediening die bij de binnenunit is geleverd. Zie de servicehandleiding voor de volledige lijst met foutcodes en een gedetailleerde uitleg voor het opsporen en oplossen van elke storing.

GEVAAR: RISICO OP ELEKTROCUTIE

- Wanneer de unit NIET werkt, worden de leds op de printplaat uitgeschakeld om energie te besparen.
- Zelfs wanneer de leds niet branden, kunnen de klemmenstrook en de printplaat nog stroom krijgen.

12 Als afval verwijderen

OPMERKING

Probeer het systeem NIET zelf te ontmantelen: het ontmantelen van het systeem en het behandelen van het koelmiddel, van olie en van andere onderdelen MOETEN conform met de geldende wetgeving uitgevoerd worden. De units MOETEN voor hergebruik, recyclage en terugwinning bij een gespecialiseerd behandelingsbedrijf worden behandeld.

INFORMATIE

Om het milieu te beschermen moet u de unit automatisch laten afpompen voordat u de unit verplaatst of ontmantelt. Voor de procedure van het afpompen, zie de servicehandleiding of de uitgebreide handleiding voor de installateur.

13 Technische gegevens

- Een **deel** van de recentste technische gegevens is beschikbaar op de regionale Daikin-website (publiek toegankelijk).
- De **volledige** recentste technische gegevens zijn beschikbaar op het Daikin Business Portal (authenticatie vereist).

13.1 Bedradingsschema

Het bedradingsschema is bij de unit geleverd en bevindt zich op de binnenkant van de buitenunit (onderkant van de bovenste plaat).

13.1.1 Legende eengemaakt bedradingsschema

Raadpleeg het bedradingsschema op de unit voor toegepaste onderdelen en nummers. De onderdelen zijn genummerd met Arabische nummers in oplopende volgorde voor elk onderdeel en worden weergegeven in het onderstaande overzicht met “*” in de onderdeelcode.

Symbool	Betekenis	Symbool	Betekenis
	Stroomonderbreker		Beschermende aarding
			Ruisvrije aarding
			Beschermende aarding (schroef)
	Aansluiting		Gelijkrichter
	Connector		Relaisstekker
	Aarding		Kortsluitstekker
	Lokale bedrading		Klem

Symbool	Betekenis	Symbool	Betekenis
	Zekering		Klemmenblok
INDOOR	Binnenunit	○ ●	Draadklemmen
OUTDOOR	Buitenunit		Verwarming
	Lekstroominrichting		

Symbool	Kleur	Symbool	Kleur
BLK	Zwart	ORG	Oranje
BLU	Blauw	PNK	Roze
BRN	Bruin	PRP, PPL	Paars
GRN	Groen	RED	Rood
GRY	Grijs	WHT	Wit
SKY BLU	Hemelsblauw	YLW	Geel

Symbool	Betekenis
A*P	Printplaat
BS*	Drukknop AAN/UIT, aan/uit-schakelaar
BZ, H*O	Zoemer
C*	Condensator
AC*, CN*, E*, HA*, HE*, HL*, HN*, HR*, MR*_A, MR*_B, S*, U, V, W, X*A, K*R_*, NE	Aansluiting, stekker
D*, V*D	Diode
DB*	Diodebrug
DS*	DIP-switch
E*H	Verwarming
FU*, F*U, (raadpleeg de printplaat in uw unit voor de kenmerken ervan)	Zekering
FG*	Stekker (aarding frame)
H*	Kabelboom
H*P, LED*, V*L	Verklikkerlampje, led
HAP	Lampje (servicecontrole groen)
HIGH VOLTAGE	Hoge spanning
IES	Intelligente oogsensor
IPM*	Intelligente voedingsmodule
K*R, KCR, KFR, KHuR, K*M	Magnetisch relais
L	Onder spanning
L*	Spoel
L*R	Reactor
M*	Stappenmotor
M*C	Compressormotor
M*F	Ventilatormotor
M*P	Motor afvoerpomp
M*S	Zwenkmotor
MR*, MRCW*, MRM*, MRN*	Magnetisch relais
N	Neutraal
n=*, N=*	Aantal keer door ferrietkern
PAM	Pulsamplitudemodulatie
PCB*	Printplaat
PM*	Vermogensmodule
PS	Schakelende voeding
PTC*	PTC-thermistor

Symbool	Betekenis
Q*	Insulated Gate Bipolar Transistor (IGBT)
Q*C	Stroomonderbreker
Q*DI, KLM	Aardlekschakelaar
Q*L	Overbelastingsbeveiliging
Q*M	Thermische schakelaar
Q*R	Lekstroominrichting
R*	Weerstand
R*T	Thermistor
RC	Ontvanger
S*C	Eindschakelaar
S*L	Vlotterschakelaar
S*NG	Lekdetector koelmiddel
S*NPH	Druksensor (hoog)
S*NPL	Druksensor (laag)
S*PH, HPS*	Drukschakelaar (hoog)
S*PL	Drukschakelaar (laag)
S*T	Thermostaat
S*RH	Vochtigheidssensor
S*W, SW*	Aan/uit-schakelaar
SA*, F1S	Spanningsafleider
SR*, WLU	Signaalontvanger
SS*	Keuzeschakelaar
SHEET METAL	Bevestigingsplaat klemmenstrook
T*R	Transformator
TC, TRC	Zender
V*, R*V	Varistor
V*R	Diodebrug, voedingsmodule Insulated Gate Bipolar Transistor (IGBT)
WRC	Draadloze afstandsbediening
X*	Klem
X*M	Klemmenstrook (blok)
Y*E	Elektronische expansieklep spiraal
Y*R, Y*S	Omkerende elektromagnetische klep spiraal
Z*C	Ferrietkern
ZF, Z*F	Ruisfilter

13.2 Schema van de leidingen

13.2.1 Schema van de leidingen: Buitenunit

PED-categorieën van apparatuur:

- Hogedrukschakelaar: categorie IV,
- Compressor: categorie II;
- Overige apparatuur: art. 4§3.

RXM42, RXM50, ARXM50, RXP50

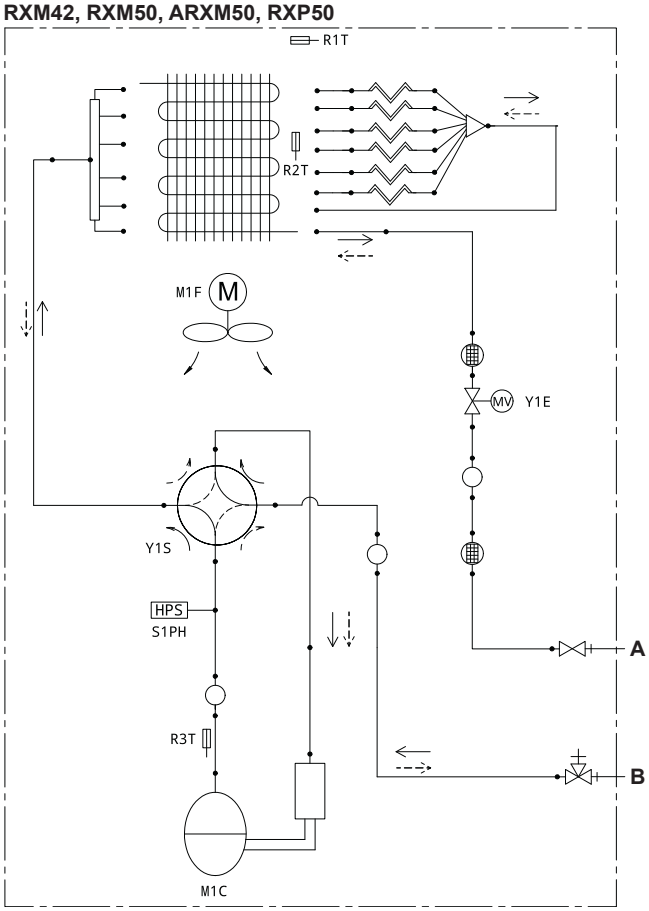

Legende leidingschema	
	Vloeistofafsluiter
	Gasafsluiter
	Refnet
	Demper
	Demper met filter
	Elektronische expansieklep
	Filter
	Propellerventilator
	Hogedrukschakelaar (automatische reset)
	Thermistor
	Capillaire buis
	4-wegsklep
	Accumulator
	Compressor
	Warmtewisselaar
	Verdeler
	Koelmiddelstroom: Koelen
	Koelmiddelstroom: Verwarmen

Legende leidingschema	
A	Lokale leiding vloeistof 6,4 CuT
B	**Klasse 42:** Lokale leiding gas 9,5 CuT
	Klasse 50: Lokale leiding gas 12,7 CuT

DAIKIN ISITMA VE SOĞUTMA SİSTEMLERİ SAN.TİC. A.Ş.
Gülsuyu Mahallesi, Fevzi Çakmak Caddesi, Burçak Sokak, No:20, 34848 Maltepe
İSTANBUL / TÜRKİYE
Tel: 0216 453 27 00
Faks: 0216 671 06 00
Çağrı Merkezi: 444 999 0
Web: www.daikin.com.tr

Copyright 2024 Daikin

DAIKIN EUROPE N.V.
Zandvoordestraat 300, B-8400 Oostende, Belgium

3P769578-4E 2024.07