Uitgebreide handleiding voor de installateur en de gebruiker

VRV-systeemairconditioner

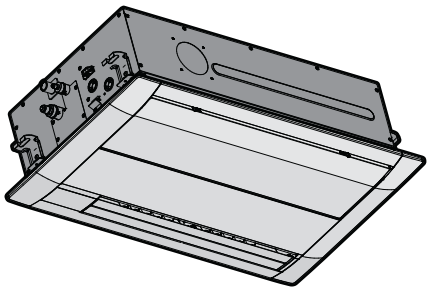

FXKA20AMVEB
FXKA25AMVEB
FXKA32AMVEB
FXKA40AMVEB
FXKA50AMVEB
FXKA63AMVEB

Inhoudsopgave

1 Over de documentatie 4
1.1 Over dit document 4

2 Algemene veiligheidsmaatregelen 6
2.1 Over de documentatie 6
2.1.1 Betekenis van de waarschuwingen en symbolen 6
2.2 Voor de installateur 7
2.2.1 Algemeen 7
2.2.2 Plaats van installatie 8
2.2.3 Koelmiddel — in geval van R410A of R32 9
2.2.4 Elektrisch 11

3 Specifieke veiligheidsinstructies voor de installateur 13
3.1 Instructies voor apparatuur met R32-koelmiddel 15
3.1.1 Vereisten voor de installatieruimte 16

Voor de gebruiker 17

4 Veiligheidsinstructies voor de gebruiker 18
4.1 Algemeen 18
4.2 Instructies voor veilig gebruik 19

5 Over het systeem 25
5.1 Onderdelen 25
5.2 Informatievereisten voor ventilatorluchtkoelers 26

6 Gebruikersinterface 27

7 Voor het gebruik 28

8 Werking 29
8.1 Werkingsbereik 29
8.2 Over bedrijfsstanden 29
8.2.1 Basis bedrijfsstanden 29
8.2.2 Speciale verwarmingsbedrijfsstanden 30
8.2.3 Uitblaasrichting regelen 30
8.3 Gebruik van het systeem 32

9 Energie besparen en optimale werking 33

10 Onderhoud en service 34
10.1 Voorzorgsmaatregelen voor onderhoud en service 34
10.2 Buitenkant van unit en luchtfilter reinigen 35
10.2.1 Buitenkant schoonmaken 35
10.2.2 Luchtfilter reinigen 35
10.3 Onderhoud voor een lange periode van stilstand 36
10.4 Onderhoud na een lange periode van stilstand 36
10.5 Over het koelmiddel 36
10.5.1 Over de koelmiddelleksensor 37

11 Opsporen en verhelpen van storingen 39
11.1 Symptomen die geen storingen van het systeem zijn 40
11.1.1 Symptoom: Het systeem werkt niet 40
11.1.2 Symptoom: De ventilatorsnelheid stemt niet overeen met de instelling 40
11.1.3 Symptoom: De luchtstroomrichting stemt niet overeen met de instelling 41
11.1.4 Symptoom: Uit het toestel komt witte rook (binnenunit) 41
11.1.5 Symptoom: Uit het toestel komt witte rook (binnenunit, buitenunit) 41
11.1.6 Symptoom: Op de gebruikersinterface staat "U4" of "U5", de unit stopt, en start weer na enkele minuten 41
11.1.7 Symptoom: De airconditioners maken lawaai (binnenunit) 41
11.1.8 Symptoom: De airconditioners maken lawaai (binnenunit, buitenunit) 41
11.1.9 Symptoom: Er komt stof uit de unit 42
11.1.10 Symptoom: De units geven een geur af 42
11.1.11 Symptoom: De ventilator draait nadat de unit is uitgeschakeld via de gebruikersinterface 42

12 Verplaatsen 43

13 Als afval verwijderen 44

Voor de installateur 45

14 Over de doos 46
14.1 Binnenunit 46
14.1.1 Uitpakken en omgaan met de unit 46
14.1.2 De toebehoren uit de binnenunit verwijderen 46

15 Over de units en opties 48
15.1 Identificatie 48
15.1.1 Identificatielabel: Binnenunit 48
15.2 Over de binnenunit 48
15.3 Onderdelen 48
15.4 Combinaties van units en opties 49
15.4.1 Mogelijke opties voor de binnenunit 49

16 Installatie van de unit 51
16.1 Installatieplaats voorbereiden 51
16.1.1 Vereisten inzake de plaats waar de binnenunit geïnstalleerd wordt 51
16.2 De binnenunit monteren 53
16.2.1 Richtlijnen bij de installatie van de binnenunit 53
16.2.2 Richtlijnen bij de installatie van de afvoerleiding 55

17 Installatie van de leidingen 60
17.1 Koelmiddelleiding voorbereiden 60
17.1.1 Vereisten voor de koelmiddelleidingen 60
17.1.2 Isolatie van de koelmiddelleidingen 61
17.2 Koelmiddelleiding aansluiten 61
17.2.1 Over het aansluiten van de koelmiddelleidingen 61
17.2.2 Voorzorgsmaatregelen bij het aansluiten van koelmiddelleidingen 62
17.2.3 Richtlijnen bij het aansluiten van koelmiddelleidingen 63
17.2.4 Richtlijnen voor het buigen van leidingen 63
17.2.5 Leidinguiteinde optrompen 64
17.2.6 Koelmiddelleiding op de binnenunit aansluiten 64

18 Elektrische installatie 66
18.1 Over het aansluiten van de elektrische bedrading 66
18.1.1 Voorzorgsmaatregelen bij het aansluiten van de elektrische bedrading 66
18.1.2 Richtlijnen voor het aansluiten van de elektrische bedrading 67
18.1.3 Specificaties van standaard bedradingscomponenten 68
18.2 Elektrische bedrading aansluiten op de binnenunit 69

19 Inbedrijfstelling 72
19.1 Overzicht: Inbedrijfstelling 72
19.2 Voorzorgsmaatregelen tijdens inbedrijfstelling 72
19.3 Controlelijst voor de inbedrijfstelling 73
19.4 Proefdraaien 73

20 Configuratie 74
20.1 Lokale instelling 74

21 Overhandiging aan de gebruiker 79

22 Opsporen en verhelpen van storingen 80
22.1 Problemen op basis van foutcodes oplossen 80
22.1.1 Foutcodes: Overzicht 80

23 Als afval verwijderen 82

24 Technische gegevens 83
24.1 Bedradingsschema 83
24.1.1 Legende eengemaakt bedradingsschema 83

25 Verklarende woordenlijst 86

1 Over de documentatie

1.1 Over dit document

WAARSCHUWING

De installatie, service, onderhoud, reparaties en gebruikte materialen moeten overeenstemmen met de instructies van Daikin (inclusief alle documenten vermeld in"documentatieset") en daarnaast ook met de geldende wetgeving en mogen alleen door bevoegde personen worden uitgevoerd. In Europa en gebieden waar de IEC-normen gelden, is EN/IEC 60335-2-40 de toepasselijke norm.

Doelpubliek

Erkende installateurs + eindgebruikers

INFORMATIE

Dit apparaat is bedoeld voor gebruik door expert of opgeleide gebruikers in winkels, lichte industrie en op boerderijen, of voor commercieel gebruik door niet-deskundigen.

Documentatieset

Dit document maakt deel uit van een documentatieset. De volledige set omvat:

- **Algemene voorzorgsmaatregelen met betrekking tot de veiligheid:**
  - Veiligheidsinstructies te lezen vóór de installatie
  - Formaat: Papier (in de doos van de binnenunit)
- **Montagehandleiding en gebruiksaanwijzing binnenunit:**
  - Instructies voor installatie en gebruik
  - Formaat: Papier (in de doos van de binnenunit)
- **Uitgebreide handleiding voor de installateur en de gebruiker:**
  - Voorbereiding van de installatie, goede praktijken, referentiegegevens,…
  - Gedetailleerde stap-voor-stapinstructies en achtergrondinformatie voor basis- en gevorderd gebruik
  - Formaat: Digitale bestanden op https://www.daikin.eu. Gebruik de zoekfunctie 🔍 om uw model te vinden.

De nieuwste revisie van de meegeleverde documentatie staat op de regionale Daikin-website en is verkrijgbaar via uw dealer.

Scan de onderstaande QR-code voor de volledige documentatieset en meer informatie over uw product op de Daikin website.

De originele instructies zijn opgesteld in het Engels. Alle andere talen zijn vertalingen van de oorspronkelijke instructies.

Technische gegevens

- Een **deel** van de recentste technische gegevens is beschikbaar op de regionale Daikin-website (publiek toegankelijk).

- De **volledige** recentste technische gegevens zijn beschikbaar op het Daikin Business Portal (authenticatie vereist).

2 Algemene veiligheidsmaatregelen

2.1 Over de documentatie

- De originele instructies zijn opgesteld in het Engels. Alle andere talen zijn vertalingen van de oorspronkelijke instructies.
- De in dit document beschreven voorzorgsmaatregelen gaan over heel belangrijke onderwerpen; volg ze nauwkeurig op.
- De installatie van het systeem en alle in de installatiehandleiding en de uitgebreide handleiding voor de installateur beschreven handelingen MOETEN door een erkende installateur worden uitgevoerd.

2.1.1 Betekenis van de waarschuwingen en symbolen

GEVAAR

Duidt op een situatie die de dood of ernstige verwondingen als gevolg heeft.

GEVAAR: RISICO OP ELEKTROCUTIE

Duidt op een situatie die elektrocutie kan veroorzaken.

GEVAAR: RISICO OP BRANDWONDEN

Duidt op een situatie die brandwonden kan veroorzaken als gevolg van extreem hoge of lage temperaturen.

GEVAAR: RISICO OP ONTPLOFFING

Duidt op een situatie die een ontploffing kan veroorzaken.

WAARSCHUWING

Duidt op een situatie die de dood of ernstige verwondingen als gevolg zou kunnen hebben.

WAARSCHUWING: ONTVLAMBAAR MATERIAAL

A2L

WAARSCHUWING: MATIG ONTVLAMBAAR MATERIAAL

Het koelmiddel in deze unit is weinig ontvlambaar.

VOORZICHTIG

Duidt op een situatie die kleine of matige verwondingen als gevolg zou kunnen hebben.

OPMERKING

Duidt op een situatie die schade aan apparatuur of eigendom zou kunnen berokkenen.

INFORMATIE

Duidt op nuttige tips of bijkomende informatie.

Symbolen die op de unit worden gebruikt:

Symbool	Uitleg
	Lees de installatie- en gebruiksaanwijzing en het instructieblad voor de bedrading voordat u met de installatie begint.
	Lees de onderhoudshandleiding voordat u onderhouds- en servicetaken uitvoert.
	Voor meer informatie, zie de uitgebreide handleiding voor de installateur en de gebruiker.
	De unit bevat roterende onderdelen. Wees voorzichtig bij het onderhoud of de controle van de unit.

Symbolen die in de documentatie worden gebruikt:

Symbool	Uitleg
	Geeft een afbeeldingstitel of een verwijzing ernaar aan. **Voorbeeld:** "▲ 1–3 Afbeeldingstitel" betekent "Afbeelding 3 in hoofdstuk 1".
	Geeft een tabeltitel of een verwijzing ernaar aan. **Voorbeeld:** "▦ 1–3 Tabeltitel" betekent "Tabel 3 in hoofdstuk 1".

2.2 Voor de installateur

2.2.1 Algemeen

Indien u TWIJFELS heeft over de installatie of de bediening van de unit, neem contact op met uw verdeler.

GEVAAR: RISICO OP BRANDWONDEN

- Raak de koelmiddelleiding, waterleiding of interne delen NIET aan tijdens en onmiddellijk na de werking. Deze kunnen te warm of te koud zijn. Laat ze op normale temperatuur komen. Als u ze toch MOET aanraken, draag dan beschermende handschoenen.
- Raak accidenteel lekkend koelmiddel NIET aan.

WAARSCHUWING

Een verkeerde installatie of bevestiging van apparatuur of accessoires kan een elektrische schok, kortsluiting, lekken, brand of andere schade aan de apparatuur veroorzaken. Gebruik ALLEEN accessoires, optionele apparatuur en reserveonderdelen die door Daikin gemaakt of goedgekeurd werden, tenzij anders aangegeven.

WAARSCHUWING

Zorg ervoor dat de materialen die voor de installatie en de testen gebruikt worden, voldoen aan de geldende wetgeving (bovenop de instructies beschreven in de Daikin-documentatie).

WAARSCHUWING

Scheur plastiekverpakkingen aan stukken en gooi deze weg zodat niemand, GEEN kinderen in het bijzonder, ermee kan spelen. **Mogelijk gevolg:** verstikking.

WAARSCHUWING

Neem de gepaste maatregelen om te voorkomen dat kleine dieren kunnen gaan nestelen in de unit. Kleine dieren die in contact komen met elektrische onderdelen kunnen storingen, rook of brand veroorzaken.

VOORZICHTIG

Draag gepaste persoonlijke beschermende uitrusting (beschermende handschoenen, veiligheidsbril, enz.) wanneer u het systeem installeert of onderhoudt.

VOORZICHTIG

Raak de luchtinlaat of de aluminium ribben van de unit NIET aan.

VOORZICHTIG

- Plaats GEEN voorwerpen, apparatuur of uitrustingen bovenop de unit.
- Klim, zit of sta NIET op de unit.

Conform de geldende wetgeving kan een logboek bij het product vereist worden; in dit logboek dienen dan minstens de volgende zaken bijgehouden: informatie over het onderhoud, de reparatiewerkzaamheden, de resultaten van testen, de stilstandperioden, enz.

Bovendien DIENEN minstens volgende informaties op een toegankelijke plaats bij het product voorzien te worden:

- Instructies om het systeem uit te schakelen in gevallen van nood
- De naam en het adres van de brandweer, de politie en een ziekenhuis
- De naam, het adres en de telefoonnummers overdag en 's nachts om onderhoud te bekomen

In Europa bevat EN378 de nodige richtlijnen voor dit logboek.

2.2.2 Plaats van installatie

- Voorzie voldoende ruimte rond de unit voor onderhoud en luchtcirculatie.
- Controleer of de plaats waarop de installatie moet komen bestand is tegen het gewicht en de trillingen van de unit.
- Zorg ervoor dat de zone goed geventileerd wordt. Blokkeer GEEN enkele ventilatieopening.
- Controleer of de unit horizontaal staat.

Installeer de unit NIET op de volgende plaatsen:

- In mogelijke explosieve omgevingen.

- In plaatsen met toestellen of machines die elektromagnetische golven uitzenden. Elektromagnetische golven kunnen het besturingssysteem ontregelen en zo storingen aan de uitrusting veroorzaken.
- In plaatsen met brandgevaar omwille van lekkende ontvlambare gassen (zoals verdunners of benzine), koolstofvezels, ontvlambaar stof.
- In plaatsen waar corroderend gas (zoals zwaveligzuurgas) geproduceerd wordt. Corrosie aan de koperleidingen of gesoldeerde onderdelen kan de oorzaak zijn dat koelmiddel gaat lekken.

2.2.3 Koelmiddel — in geval van R410A of R32

Indien van toepassing. Voor meer informatie, raadpleeg de installatiehandleiding of de uitgebreide handleiding voor de installateur van uw toepassing.

GEVAAR: RISICO OP ONTPLOFFING

Afpompen – Koelmiddellekken. Als u het systeem wil afpompen en er zit een lek in het koelmiddelcircuit:

- Gebruik NIET de automatische afpompfunctie van de unit die al het koelmiddel uit het systeem naar de buitenunit kan sturen. **Mogelijk gevolg:** Zelfontbranding en explosie van de compressor door lucht die in de draaiende compressor terechtkomt.
- Gebruik een afzonderlijk aftapsysteem zodat de compressor van de unit NIET moet draaien.

WAARSCHUWING

Zet de toestellen bij het testen NOOIT onder meer druk dan de maximaal toelaatbare druk (zoals aangegeven op het naamplaatje van de unit).

WAARSCHUWING

Neem voldoende maatregelen wanneer koelmiddel zou lekken. Verlucht de ruimte onmiddellijk als er koelgas lekt. Mogelijke risico's:

- Een te hoge concentratie aan koelmiddel in een afgesloten ruimte kan een zuurstofgebrek veroorzaken.
- Giftige gassen kunnen vrijkomen wanneer het koelgas in contact komt met vuur.

WAARSCHUWING

Tap het koelmiddel ALTIJD af. Laat het NIET rechtstreeks vrij in de omgeving. Gebruik een vacuümpomp om de installatie leeg te pompen.

WAARSCHUWING

Zorg ervoor dat er geen zuurstof in het systeem zit. Bovendien mag er ALLEEN koelmiddel worden bijgevuld nadat er een lekkagetest en een vacuümdroogprocedure is uitgevoerd.

Mogelijk gevolg: Zelfontbranding en ontploffing van de compressor omdat er zuurstof in de compressor terechtkomt terwijl deze aan het werken is.

OPMERKING

- Om te voorkomen dat de compressor defect raakt, mag u NIET meer bijvullen dan de gespecificeerde hoeveelheid koelmiddel.
- Als het koelmiddelsysteem moet worden geopend, dan MOET het koelmiddel volgens de toepasselijke wetgeving worden behandeld.

OPMERKING

Controleer of de installatie van de koelmiddelleidingen voldoet aan de geldende wetgeving. In Europa geldt EN378 als de van toepassing zijnde norm.

OPMERKING

Zorg ervoor dat de lokale leidingen en aansluitingen NIET worden belast.

OPMERKING

Controleer of er geen gaslekken zijn als u alle leidingen heeft aangesloten. Gebruik stikstof om een gaslektest uit te voeren.

- Zie het naamplaatje of het label met de koelmiddelvulling van de unit in geval u koelmiddel moet bijvullen. Hierop vindt u het type van het koelmiddel en de vereiste hoeveelheid.
- Ongeacht of de unit wel of niet in de fabriek met koelmiddel is gevuld, in beide gevallen moet u misschien extra koelmiddel bijvullen, afhankelijk van de leidingmaten en -lengtes van het systeem.
- Gebruik ALLEEN gereedschap dat enkel en alleen voor het soort koelmiddel bedoeld is om de vereiste drukweerstand te kunnen garanderen en om te beletten dat vreemde stoffen in het systeem terechtkomen.
- Vul als volgt met vloeibaar koelmiddel:

Als	Dan
Er is een sifonbuis (d.w.z. er zou iets zoals "Met vloeistofvulsifon" op de fles moeten staan)	Vul bij met rechtopstaande fles.
Er is GEEN sifonbuis	Vul bij met de ondersteboven staande fles.

- Open koelmiddelflessen steeds traag.
- Vul bij met koelmiddel in vloeibare vorm. Het koelmiddel in gasvormige fase toevoegen kan de normale werking verstoren.

VOORZICHTIG

Wanneer het bijvullen van koelmiddel is voltooid of tijdens een pauze, moet u de klep van de koelmiddeltank onmiddellijk sluiten. Als de klep NIET onmiddellijk gesloten wordt, kan door de resterende druk extra koelmiddel worden bijgevuld. **Mogelijk gevolg:** Onjuiste hoeveelheid koelmiddel.

2.2.4 Elektrisch

GEVAAR: RISICO OP ELEKTROCUTIE

- Schakel alle elektrische voedingen UIT vooraleer u het deksel van de schakelkast verwijdert, elektrische bedrading aansluit of elektrische onderdelen aanraakt.
- Schakel de elektrische voeding langer dan 10 minuut uit en meet de spanning op de aansluitklemmen van de condensatoren of elektrische onderdelen van de hoofdkring vooraleer u een onderhoud uitvoert. De spanning MOET onder de 50 V DC gevallen zijn vooraleer u elektrische onderdelen mag aanraken. Raadpleeg het bedradingsschema voor de plaats van de aansluitklemmen.
- Raak elektrische onderdelen NIET aan met natte handen.
- Laat de unit NIET onbewaakt achter wanneer het servicedeksel verwijderd is.

WAARSCHUWING

Indien deze NIET standaard werd geplaatst, moet een hoofdschakelaar (of een ander middel om uit te schakelen) tussen de vaste bedrading geplaatst worden; deze schakelaar dient het contact van alle polen volledig te verbreken en MOET hij voldoen aan de vereisten van de overspanning-categorie III-specificatie wanneer hij open staat.

WAARSCHUWING

- Gebruik ALLEEN koperdraden.
- Alle lokale bedrading moet voldoen aan de geldende wetgeving.
- Alle lokale bedradingen MOETEN conform met het product meegeleverd bedradingsschema worden uitgevoerd.
- Knijp NOOIT gebundelde kabels samen en controleer of ze NIET met leidingen of scherpe randen in contact (kunnen) komen. Zorg dat er geen externe druk wordt uitgeoefend op de klemaansluitingen.
- Vergeet niet aarddraden te leggen. Aard de unit NIET via een nutsleiding, een piekspanningsbeveiliging of de aarding van de telefoon. Een onvolledige aarding kan een elektrische schok veroorzaken.
- Gebruik hiervoor een aparte voedingskring. Gebruik NOOIT een elektrische voeding die met een ander toestel gedeeld wordt.
- Installeer zeker de vereiste zekeringen of stroomonderbrekers.
- Plaats zeker een aardlekschakelaar. Anders bestaat het gevaar dat iemand een elektrische schok krijgt of dat er brand ontstaat.
- Wanneer u de aardlekbeveiliging plaatst, controleer of deze met de inverter compatibel is (bestand tegen hoogfrequente elektrische ruis), zodat de aardlekbeveiliging zich niet onnodig opent.

WAARSCHUWING

- Controleer na het uitvoeren van de elektrische werkzaamheden of elk elektrisch onderdeel en elke klem in de schakelkast goed is aangesloten.
- Controleer of alle deksels dicht zijn vooraleer de unit in te schakelen.

VOORZICHTIG

- Bij het aansluiten van de voeding: sluit eerst de aardingskabel aan vóór de stroomvoerende draden worden aangesloten.
- Bij het losmaken van de voeding: maak eerst de stroomvoerende draden los vóór de aarding wordt losgemaakt.
- De lengte van de geleiders tussen de trekontlasting van de voedingskabel en de klemmenstrook MOET zodanig zijn dat de stroomvoerende geleiders strak zitten vóór de aardingsgeleider voor het geval dat de voedingskabel wordt losgetrokken van de trekontlasting.

OPMERKING

Voorzorgsmaatregelen bij het leggen van voedingsbedrading:

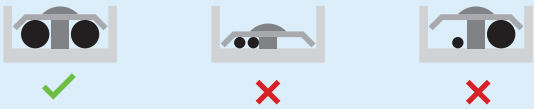

- Sluit GEEN bedrading van verschillende diktes aan op de klemmenstrook voor de voeding (speling in de voedingsbedrading kan abnormale hitte veroorzaken).
- Bij het aansluiten van bedrading met dezelfde dikte, volgt u de aanwijzingen in de bovenstaande afbeelding.
- Gebruik de aangewezen voedingsdraad en sluit deze stevig aan, borg ze vervolgens zodat er van buiten geen druk op het klemmenbord kan worden uitgeoefend.
- Gebruik een passende schroevendraaien voor het vastdraaien van de schroeven van de klemmen. Met een schroevendraaier met kleine kop beschadigt u de schroefkop waardoor u de schroef niet goed meer vast kunt draaien.
- Als u de schroeven van de klemmen te vast draait kunt u ze breken.

Leg de stroomkabels op minstens 1 meter afstand van televisietoestellen en radio's om storingen te voorkomen. Afhankelijk van de radiogolven volstaat een afstand van 1 meter soms NIET.

OPMERKING

ALLEEN van toepassing als de elektrische voeding driefasig is en de compressor een AAN/UIT-startmethode heeft.

Als een fase zich na een tijdelijke stroomondervbreking kan omkeren en de stroomtoevoer gaat AAN en UIT terwijl het systeem in bedrijf is, installeer dan plaatselijk een beveiligingscircuit tegen faseomkering. Door het systeem in omgekeerde fase te laten draaien, kunnen de compressor en andere onderdelen stuk gaan.

3 Specifieke veiligheidsinstructies voor de installateur

Leef altijd de volgende veiligheidsinstructies en voorschriften na.

General (Algemeen)

WAARSCHUWING

De installatie, service, onderhoud, reparaties en gebruikte materialen moeten overeenstemmen met de instructies van Daikin (inclusief alle documenten vermeld in"documentatieset") en daarnaast ook met de geldende wetgeving en mogen alleen door bevoegde personen worden uitgevoerd. In Europa en gebieden waar de IEC-normen gelden, is EN/IEC 60335-2-40 de toepasselijke norm.

Installatie van de unit (zie "16 Installatie van de unit" [▸ 51])

Voor bijkomende vereisten voor de installatieplaats, zie ook "3.1 Instructies voor apparatuur met R32-koelmiddel" [▸ 15].

WAARSCHUWING

Het toestel wordt opgeslagen in een ruimte zonder ontstekingsbronnen die voortdurend branden (bijvoorbeeld: open vuur, een draaiend gastoestel of een draaiende elektrische verwarming).

VOORZICHTIG

Toestel NIET toegankelijk voor iedereen; installeer het op een beveiligde plaats die niet voor iedereen toegankelijk is.

Deze units, binnen- en buitenunit, zijn zowel geschikt voor commerciële als kleinindustriële toepassingen.

WAARSCHUWING

Zorg ervoor dat alle vereiste ventilatieopeningen niet geblokkeerd worden.

Installatie van de koelmiddelleidingen (zie "17 Installatie van de leidingen" [▸ 60])

VOORZICHTIG

De leidingen MOETEN worden geïnstalleerd zoals beschreven in "17 Installatie van de leidingen" [▸ 60]. Alleen mechanische verbindingen (bv. braseren+flareverbindingen) die conform de nieuwste versie van ISO14903 zijn, kunnen worden gebruikt.

VOORZICHTIG

- Wanneer **mechanische** connectoren binnenshuis worden hergebruikt, moet u de afdichtingsonderdelen vernieuwen.
- Wanneer **opgetrompte verbindingen** binnenshuis worden hergebruikt, moet het getrompte onderdeel opnieuw worden gemaakt.

VOORZICHTIG

Installeer koelmiddelleidingen of componenten zo dat ze niet worden blootgesteld aan stoffen die componenten met koelmiddel kunnen corroderen, tenzij de componenten gemaakt zijn van een materiaal dat inherent bestand is tegen corrosie of beschermd is tegen corrosie.

Elektrische installatie (zie "18 Elektrische installatie" [▶ 66])

WAARSCHUWING

Gebruik voor de stroomkabels ALTIJD meeraderige kabel.

WAARSCHUWING

- Alle bedrading MOET worden uitgevoerd door een erkend elektricien en MOET voldoen aan de nationale bedradingsvoorschriften.
- Sluit de elektrische verbindingen aan op de vaste bedrading.
- Alle ter plaatse geleverde componenten en alle elektrische constructies MOETEN voldoen aan de geldende wetgeving.

WAARSCHUWING

- Als de voeding een ontbrekende of een verkeerde nulfase heeft, Kan de apparatuur defect raken.
- Sluit correct op de aarde aan. Aard de unit NIET via een nutsleiding, een piekspanningsbeveiliging of de aarding van de telefoon. Een onvolledige aarding kan elektrische schokken veroorzaken.
- Plaats de vereiste zekeringen of stroomonderbrekers.
- Bevestig de elektrische bedrading met kabelbinders, zodat deze NIET in contact kan komen met scherpe randen of buizen, vooral langs de hogedrukzijde.
- Gebruik GEEN draden met tape, geen verlengkabels en geen aansluitingen van een sterinstallatie. Deze kunnen zorgen voor oververhitting of elektrische schokken of brand veroorzaken.
- Installeer GEEN fasecompensatiecondensator, omdat deze unit een inverter bevat. Een fasecompensatiecondensator vermindert de prestaties en kan ongevallen veroorzaken.

WAARSCHUWING

In de vaste bedrading moet een hoofdschakelaar of een ander middel om uit te schakelen worden voorzien als dit nog NIET in de fabriek werd voorzien; deze schakelaar MOET worden geïnstalleerd in de vaste bedrading en dient het contact van alle polen volledig te verbreken en te voldoen aan de vereisten van de overspanning-categorie-III-specificatie wanneer hij open staat.

WAARSCHUWING

Als het netsnoer beschadigd is, MOET de fabrikant, zijn vertegenwoordiger, zijn servicevertegenwoordiger of gelijkaardige bevoegde personen het snoer vervangen om een gevaarlijke situatie te voorkomen.

VOORZICHTIG

- Elke binnenunit moet op een aparte gebruikersinterface worden aangesloten. Alleen een afstandsbediening die compatibel is met het veiligheidssysteem kan als gebruikersinterface worden gebruikt. Zie de technische data sheet voor de compatibiliteit van de afstandsbediening (bv. BRC1H52/82*).
- De gebruikersinterface moet in dezelfde kamer als de binnenunit worden geplaatst. Zie de montagehandleiding en gebruiksaanwijzing van de gebruikersinterface voor meer informatie.

VOORZICHTIG

Indien afgeschermde kabel wordt gebruikt, sluit de afscherming alleen aan aan de kant van de buitenunit.

Configuratie (zie "20 Configuratie" [▶ 74])

WAARSCHUWING

Bij R32-koelmiddel dienen de klemaansluitingen T1/T2 ALLEEN voor ingang brandalarm. Een brandalarm heeft een hogere prioriteit dan R32-veiligheid en schakelt het volledige systeem uit.

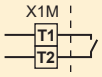

a Ingangssignaal brandalarm (potentiaalvrij contact)

3.1 Instructies voor apparatuur met R32-koelmiddel

A2L

WAARSCHUWING: MATIG ONTVLAMBAAR MATERIAAL

Het koelmiddel in deze unit is weinig ontvlambaar.

WAARSCHUWING

- Doorboor of verbrand GEEN onderdelen van de koelmiddelcyclus.
- Gebruik GEEN andere schoonmaakmiddelen of manieren om het ontdooien te versnellen dan die aanbevolen door de fabrikant.
- Denk eraan dat het koelmiddel in het systeem geurloos is.

WAARSCHUWING

Het toestel moet worden opgeslagen waar het geen mechanische schade kan oplopen in een voldoende geventileerde ruimte zonder ontstekingsbronnen die voortdurend branden (bijvoorbeeld: open vuur, een brandend gastoestel of een werkende elektrische verwarming) met de hieronder beschreven afmetingen.

WAARSCHUWING

De installatie, service, onderhoud en reparaties moeten overeenstemmen met de instructies van Daikin en met de geldende wetgeving (bijvoorbeeld de nationale gasregelgeving) en mogen ALLEEN door bevoegde personen worden uitgevoerd.

WAARSCHUWING

- Neem de nodige voorzorgsmaatregelen om overmatig trillen of pulseren op koelmiddelleidingen te voorkomen.
- Beschermende apparatuur, leidingen en fittingen moeten zo goed mogelijk tegen nadelige omgevingseffecten worden beschermd.
- Voorzie plaats voor het uitzetten en krimpen van lange leidingen.
- Bij het ontwerp en de installatie van leidingen in koelsystemen moet de kans op hydraulische schokken zo veel mogelijk worden beperkt.
- Binnentoestellen en leidingen moeten stevig gemonteerd en beschermd worden zodat zij niet per ongeluk kunnen breken door meubels die worden verplaatst of door verbouwingen.

VOORZICHTIG

- Een onvolledige verbreding kan lekken van koelgas veroorzaken.
- Gebruik getrompte buizen NIET opnieuw. Gebruik nieuwe getrompte buizen om ervoor te zorgen dat er geen koelgas kan lekken.
- Gebruik de getrompte moeren die bij de unit werden meegeleverd. Andere getrompte moeren kunnen koelgaslekken veroorzaken.

VOORZICHTIG

Gebruik GEEN potentiële ontstekingsbronnen bij het zoeken naar of detecteren van koelmiddellekken.

OPMERKING

- Gebruik reeds eerder gebruikte verbindingen en koperen pakkingen NIET opnieuw.
- Verbindingen die bij de installatie tussen onderdelen van het koelmiddelsysteem worden gemaakt moeten toegankelijk zijn voor onderhoudsdoeleinden.

VOORZICHTIG

Lokaal gemaakte verbindingen van koelmiddelleidingen binnenshuis moeten op hun dichtheid worden getest. De testmethode moet een gevoeligheid van 5 gram koelmiddel per jaar of beter hebben, bij een druk van minstens 0,25 keer de maximaal toegelaten druk. Er mag geen lek gedetecteerd worden.

3.1.1 Vereisten voor de installatieruimte

VOORZICHTIG

De totale hoeveelheid koelmiddel en/of hoeveelheid die kan vrijkomen m_{rl} in het systeem mag niet groter zijn dan de vereisten voor de minimum vloeroppervlakte van de kleinste kamer die wordt bediend. Voor de vereisten voor de minimum vloeroppervlakte voor binnenunits, zie de montagehandleiding en gebruiksaanwijzing van de buitenunit.

OPMERKING

- De leidingen moeten stevig worden gemonteerd en beschermd tegen fysieke schade.
- Beperk de installatie van het leidingwerk tot een minimum.

Voor de gebruiker

4 Veiligheidsinstructies voor de gebruiker

Leef altijd de volgende veiligheidsinstructies en voorschriften na.

4.1 Algemeen

WAARSCHUWING

Indien u twijfels heeft over de bediening van de unit, neem contact op met uw dealer.

WAARSCHUWING

Dit apparaat kan worden gebruikt door kinderen vanaf een leeftijd van 8 jaar en door personen met verminderde fysieke, zintuiglijke of mentale mogelijkheden of een gebrek aan ervaring en kennis als het gebruik van het apparaat op een veilige manier werd uitgelegd en als zij de gevaren hiervan begrijpen.

Kinderen mogen NIET met het apparaat spelen.

Reiniging en onderhoud door de gebruiker mag NIET worden uitgevoerd door kinderen zonder toezicht.

WAARSCHUWING

Om elektrische schokken of brand te voorkomen:

- Spoel de unit NIET af.
- Gebruik de unit NIET met natte handen.
- Plaats GEEN voorwerpen met water op de unit.

VOORZICHTIG

- Plaats GEEN voorwerpen, apparatuur of uitrustingen bovenop de unit.
- Klim, zit of sta NIET op de unit.

- Units dragen het volgende symbool:

Dit betekent dat u GEEN elektrische en elektronische producten mag mengen met ongesorteerd huishoudelijk afval. Probeer het systeem NIET zelf te ontmantelen: het ontmantelen van het systeem en het behandelen van het koelmiddel, van olie en van andere onderdelen MOET door een erkende installateur conform met de geldende wetgeving uitgevoerd worden.

De units MOETEN voor hergebruik, recyclage en terugwinning bij een gespecialiseerd behandelingsbedrijf worden behandeld. Door ervoor te zorgen dat dit product op de juiste manier wordt weggeworpen, draagt u bij tot het voorkomen van mogelijke negatieve gevolgen voor milieu en menselijke gezondheid. Voor meer informatie, contacteer uw installateur of de plaatselijke overheid.

- Batterijen dragen het volgende symbool:

Dit betekent dat de batterijen NIET met ongesorteerd huishoudelijk afval gemengd mogen worden. Indien onder het symbool een scheikundig symbool afgebeeld staat, betekent dit scheikundig symbool dat de batterij een zwaar metaal bevat boven een bepaalde concentratie.

Mogelijke chemische symbolen: Pb: lood (>0,004%).

Lege batterijen MOETEN voor hergebruik door een gespecialiseerde installatie worden verwerkt. Door ervoor te zorgen dat lege batterijen op de juiste manier worden weggeworpen, helpt u mogelijke negatieve gevolgen voor milieu en menselijke gezondheid te voorkomen.

4.2 Instructies voor veilig gebruik

WAARSCHUWING

- Wijzig, demonteer, verwijder, herinstalleer of repareer de unit NIET zelf aangezien een verkeerde demontage of installatie een elektrische schok of brand kan veroorzaken. Neem contact op met uw dealer.
- Zorg dat er geen open vlammen zijn in het geval van een koelmiddellek. Het koelmiddel zelf is helemaal veilig, niet-giftig en matig ontvlambaar, maar er zal wel een giftig gas vrijkomen wanneer het koelmiddel per ongeluk lekt in een kamer met lucht van een ventilatorkachel, gasfornuis, enz. Laat de reparatie van een lek altijd controleren door erkend servicepersoneel voordat u de unit weer in gebruik neemt.

VOORZICHTIG

Deze unit is uitgerust met een lekdetectiesysteem voor de veiligheid. Om efficiënt te zijn, moet de unit na de installatie, op onderhoud na, altijd stroom krijgen.

VOORZICHTIG

- Raak de interne delen van de controller NOOIT aan.
- Verwijder het voorpaneel NIET. Sommige onderdelen in het toestel aanraken is gevaarlijk en kan problemen met het toestel veroorzaken. Neem contact op met uw dealer voor controle en afstelling van de interne delen.

WAARSCHUWING

Deze unit bevat elektrische en hete onderdelen.

WAARSCHUWING

Controleer vóór het gebruik van de unit of zij correct werd geïnstalleerd door een installateur.

VOORZICHTIG

Langdurige blootstelling van uw lichaam aan de luchtstroom is ongezond.

VOORZICHTIG

Zorg voor een goede verluchting van de ruimte als samen met het systeem een apparaat met brander wordt gebruikt; dit om zuurstofgebrek te voorkomen.

VOORZICHTIG

Gebruik het systeem NIET wanneer een rookvormig insecticide in de ruimte wordt verspreid. Anders zouden de chemische stoffen zich in de unit kunnen ophopen, met gevaar voor de gezondheid van mensen die overgevoelig zijn voor chemische stoffen.

VOORZICHTIG

Verander de stand van de horizontale en verticale kleppen ALLEEN met de gebruikersinterface. Wanneer u de horizontale en verticale kleppen met de hand verplaatst terwijl ze draaien, geraakt het mechanisme defect.

WAARSCHUWING

Raak NOOIT de luchtuitlaat of horizontale/verticale kleppen aan terwijl de draaiklep in werking is. Uw vingers kunnen geklemd geraken of de unit kan onklaar geraken.

VOORZICHTIG

Stel kleine kinderen, planten of dieren NOOIT rechtstreeks bloot aan de luchtstroom.

WAARSCHUWING

Zet GEEN brandbare sprays bij de airconditioner en gebruik GEEN sprays in de buurt van de unit. Anders kan er brand ontstaan.

WAARSCHUWING

Zorg ervoor dat alle vereiste ventilatieopeningen niet geblokkeerd worden.

WAARSCHUWING

Als het netsnoer beschadigd is, MOET de fabrikant, zijn vertegenwoordiger, zijn servicevertegenwoordiger of gelijkaardige bevoegde personen het snoer vervangen om een gevaarlijke situatie te voorkomen.

Onderhoud en service (zie "10 Onderhoud en service" [▸ 34])

VOORZICHTIG: Kijk uit voor de ventilator!

De unit inspecteren met een draaiende ventilator is gevaarlijk.

Schakel de hoofdschakelaar altijd UIT alvorens onderhoudswerkzaamheden uit te voeren.

VOORZICHTIG

Steek GEEN vingers, stokken of andere voorwerpen in de luchtinlaat of -uitlaat. Wanneer de ventilator met hoge snelheid draait, zou dit letsels veroorzaken.

WAARSCHUWING

Vervang NOOIT een zekering door een zekering met een andere waarde of andere draden als een zekering is doorgebrand. Het gebruik van een draad of koperdraad kan een uitval van de unit of brand veroorzaken.

VOORZICHTIG

Controleer na langdurig gebruik of de staander en bevestiging niet beschadigd zijn. Bij beschadiging dreigt de unit te vallen en letsel te veroorzaken.

VOORZICHTIG

Schakel de voeding volledig uit voordat u de klemmen aanraakt.

GEVAAR: RISICO OP ELEKTROCUTIE

Wanneer u de airconditioner of het luchtfilter wilt schoonmaken, moet u de unit eerst stilleggen en alle voedingen UITSCHAKELEN. Anders dreigt u elektrische schokken en letsel op te lopen.

WAARSCHUWING

Ga voorzichtig te werk met ladders wanneer u op een hoogte werkt.

GEVAAR: RISICO OP ELEKTROCUTIE

Schakel de elektrische voeding langer dan 10 minuten uit en meet de spanning aan de aansluitklemmen van de condensatoren van de hoofdkring of elektrische onderdelen vooraleer u een onderhoud uitvoert. De spanning MOET minder dan 50 V DC zijn vooraleer u elektrische onderdelen mag aanraken. Voor de locatie van de klemmen, zie het waarschuwingslabel voor service en onderhoud.

VOORZICHTIG

Schakel de unit uit alvorens de buitenkant van de unit en het luchtfilter te reinigen.

WAARSCHUWING

Laat de binnenunit NIET nat worden. **Mogelijk gevolg:** Elektrische schokken of brand.

Over het koelmiddel (zie "10.5 Over het koelmiddel" [▶ 36])

A2L

WAARSCHUWING: MATIG ONTVLAMBAAR MATERIAAL

Het koelmiddel in deze unit is weinig ontvlambaar.

WAARSCHUWING

Het toestel wordt opgeslagen in een ruimte zonder ontstekingsbronnen die voortdurend branden (bijvoorbeeld: open vuur, een draaiend gastoestel of een draaiende elektrische verwarming).

WAARSCHUWING

- Doorboor of verbrand GEEN onderdelen van de koelmiddelcyclus.
- Gebruik GEEN andere schoonmaakmiddelen of manieren om het ontdooien te versnellen dan die aanbevolen door de fabrikant.
- Denk eraan dat het koelmiddel in het systeem geurloos is.

WAARSCHUWING

- Het koelmiddel in de unit is weinig ontvlambaar, maar lekt normaal NIET. Als het koelmiddel in de kamer lekt en in contact komt met vuur van een brander, een verwarming of een fornuis, dan kan er brand ontstaan of kan een schadelijk gas worden gevormd.
- Schakel alle verwarmingstoestellen met verbranding UIT, verlucht de ruimte en neem contact op met de dealer waar u de unit hebt gekocht.
- Gebruik de unit NIET totdat iemand van de servicedienst heeft bevestigd dat het deel met het koelmiddellek gerepareerd is.

WAARSCHUWING

De R32-koelmiddelleksensor moet na elke detectie of op het einde van de levensduur worden vervangen. De sensor mag ALLEEN worden vervangen door een bevoegde persoon.

VOORZICHTIG

Wanneer u de R32-koelmiddelleksensor vervangt, moet u deze vervangen door de sensor die door de fabrikant is gespecificeerd (zie de lijst met reserveonderdelen).

Oplossen van problemen (zie "11 Opsporen en verhelpen van storingen" [▸ 39]**)**

WAARSCHUWING

Stop de werking en schakel de voeding UIT als er zich iets abnormaals voordoet (brandgeur, enz.).

Als u de unit onder dergelijke omstandigheden laat werken, kan dit leiden tot een defect, elektrische schok of brand. Neem contact op met uw dealer.

5 Over het systeem

WAARSCHUWING

- Wijzig, demonteer, verwijder, herinstalleer of repareer de unit NIET zelf aangezien een verkeerde demontage of installatie een elektrische schok of brand kan veroorzaken. Neem contact op met uw dealer.
- Zorg dat er geen open vlammen zijn in het geval van een koelmiddellek. Het koelmiddel zelf is helemaal veilig, niet-giftig en matig ontvlambaar, maar er zal wel een giftig gas vrijkomen wanneer het koelmiddel per ongeluk lekt in een kamer met lucht van een ventilatorkachel, gasfornuis, enz. Laat de reparatie van een lek altijd controleren door erkend servicepersoneel voordat u de unit weer in gebruik neemt.

WAARSCHUWING

De unit is uitgerust met een veiligheidssysteem voor koelmiddellekdetectie.

Om efficiënt te zijn, MOET de unit na de installatie, op korte onderhoudsperiodes na, altijd van stroom voorzien zijn.

OPMERKING

Gebruik het systeem NIET voor andere doeleinden. Gebruik de unit NIET voor het koelen van precisie-instrumenten, voedsel, planten, dieren of kunstwerken, om te voorkomen dat de kwaliteit ervan wordt aangetast.

OPMERKING

Voor latere wijzigingen of uitbreidingen van uw systeem:

Een volledig overzicht van toegelaten combinaties (voor latere systeemuitbreiding) vindt u in de technische data en moet worden geraadpleegd. Neem contact op met uw installateur voor meer informatie en professioneel advies.

5.1 Onderdelen

INFORMATIE

De volgende afbeelding is slechts een voorbeeld en komt mogelijk NIET volledig overeen met de lay-out van uw systeem.

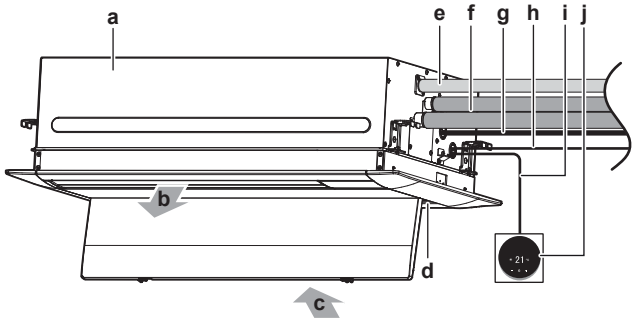

a Binnenunit
b Uitgeblazen lucht
c Aangezogen lucht
d Luchtfilter
e Afvoerleiding
f Koelmiddelleiding
g Voedingskabel
h Kabel tussen units

i Kabel gebruikersinterface
j Gebruikersinterface

5.2 Informatievereisten voor ventilatorluchtkoelers

Item	Symbool	Waarde	Unit
Koelcapaciteit (voelbaar)	$P_{rated,c}$	A	kW
Koelcapaciteit (latent)	$P_{rated,c}$	B	kW
Verwarmingscapaciteit	$P_{rated,h}$	C	kW
Totaal elektrisch opgenomen vermogen	P_{elec}	D	kW
Geluidsvermogensniveau (koelen, per snelheidsinstelling, indien van toepassing) H: Hoog, M: Middelmatig, L: Laag	L_{WA}	E	dB(A)
Geluidsvermogensniveau (verwarmen, per snelheidsinstelling, indien van toepassing) H: Hoog, M: Middelmatig, L: Laag	L_{WA}	F	dB(A)
Contactdetails: DAIKIN INDUSTRIES CZECH REPUBLIC s.r.o. U Nové Hospody 1155/1, 301 00 Plzeň Skvrňany, Czech Republic			

	A	B	C	D	E	F
FXKA20AMVEB	1,5	0,7	2,5	0,034	H: 46,0, M: 43,5, L: 41,0	H: 50,0, M: 46,0, L: 41,5
FXKA25AMVEB	1,9	0,9	3,2	0,034	H: 46,0, M: 43,5, L: 41,0	H: 50,0, M: 46,0, L: 41,5
FXKA32AMVEB	2,4	1,2	4	0,039	H: 50,5, M: 48,5, L: 46,5	H: 52,5, M: 49,5, L: 47,0
FXKA40AMVEB	3	1,5	5	0,047	H: 52,5, M: 50,0, L: 48,0	H: 53,0, M: 50,5, L 48,0
FXKA50AMVEB	3,7	1,9	6,3	0,073	H: 57,0, M: 52,5, L: 50,0	H: 58,0, M: 53,0, L: 50,5
FXKA63AMVEB	4,8	2,3	8	0,118	H: 61,5, M: 57,0, L: 52,5	H: 63,5, M: 58,0, L: 53,0

6 Gebruikersinterface

VOORZICHTIG

- Raak de interne delen van de controller NOOIT aan.
- Verwijder het voorpaneel NIET. Sommige onderdelen in het toestel aanraken is gevaarlijk en kan problemen met het toestel veroorzaken. Neem contact op met uw dealer voor controle en afstelling van de interne delen.

OPMERKING

Veeg het bedieningspaneel van de controller NIET af met benzine, thinner, reinigingsdoeken met chemische producten, enz. Het paneel kan verkleuren of de coating kan afschilferen. Dompel bij een sterk vervuild bedieningspaneel een doek in met water verdund neutraal detergent, wring de doek goed uit en veeg er dan het paneel mee schoon. Veeg het daarna af met een andere droge doek.

OPMERKING

Druk NOOIT op de knop van de gebruikersinterface met een hard en puntig voorwerp. De gebruikersinterface kan beschadigd raken.

OPMERKING

Trek of draai NOOIT aan de elektrische draad van de gebruikersinterface. Dit kan een storing van de unit veroorzaken.

Deze gebruiksaanwijzing geeft een niet-beperkend overzicht van de belangrijkste functies van het systeem.

Voor meer informatie over de gebruikersinterface, zie de gebruiksaanwijzing van de geïnstalleerde gebruikersinterface.

7 Voor het gebruik

VOORZICHTIG

Zie "4 Veiligheidsinstructies voor de gebruiker" [▸ 18] voor alle gerelateerde veiligheidsinstructies.

Deze gebruiksaanwijzing geldt voor de volgende systemen met standaardbesturing. Neem vóór de ingebruikneming contact op met uw dealer voor informatie over de bediening die overeenstemt met uw systeem en versie. Dit is ook het geval als uw installatie is uitgerust met een op maat ontworpen besturingssysteem.

8 Werking

8.1 Werkingsbereik

INFORMATIE

Voor de bedrijfslimieten, zie de technische gegevens van de aangesloten buitenunit.

8.2 Over bedrijfsstanden

INFORMATIE

Afhankelijk van het geïnstalleerde systeem, zijn sommige bedrijfsstanden niet beschikbaar.

- De luchtstroomsnelheid kan zich automatisch aanpassen aan de kamertemperatuur of de ventilator kan onmiddellijk stoppen. Dit is echter geen storing.
- Als de hoofdvoeding tijdens het gebruik wordt uitgeschakeld, wordt de unit automatisch herstart zodra de voeding weer wordt ingeschakeld.
- **Instelpunt.** Streeftemperatuur voor koelen, verwarmen en automatische stand.
- **Setback.** Een functie die de kamertemperatuur binnen een bepaald bereik houdt wanneer het systeem uitgeschakeld is (door de gebruiker, de programmafunctie of de uitschakeltimer).

8.2.1 Basis bedrijfsstanden

De binnenunit kan in verschillende bedrijfsstanden werken.

Symbool	Bedrijfsstand
	Koelen. In deze stand wordt koelen geactiveerd volgens de vereisten van het instelpunt of de setback-werking.
	Verwarmen. In deze stand wordt verwarmen geactiveerd volgens de vereisten van het instelpunt of de setback-werking.
	Alleen ventilator. In deze stand wordt er lucht gecirculeerd, zonder verwarmen of koelen.
	Drogen. In deze stand wordt de luchtvochtigheid verlaagd met een minimale temperatuurdaling. De temperatuur en de ventilatorsnelheid worden automatisch ingesteld en kunnen niet met de controller worden geregeld. Drogen is niet mogelijk als de kamertemperatuur te laag is.
	Auto. In de automatische stand schakelt de binnenunit automatisch tussen verwarmen en koelen, zoals bepaald door het instelpunt.

8.2.2 Speciale verwarmingsbedrijfsstanden

Werking	Beschrijving
Ontdooien	Om een verlies van het verwarmingsvermogen door ijsvorming in de buitenunit te voorkomen, schakelt het systeem automatisch over naar de ontdooistand. In de ontdooistand wordt de ventilator van de binnenunit stilgelegd en verschijnt het volgende symbool op het thuisscherm: Na ongeveer 6 tot 8 minuten wordt de normale werking hervat.
Warme start	Bij warme start wordt de ventilator van de binnenunit stilgelegd en verschijnt het volgende symbool op het thuisscherm:

8.2.3 Uitblaasrichting regelen

Wanneer. Stel de uitblaasrichting in naar wens.

Wat. Het systeem blaast de lucht uit in de door de gebruiker ingestelde richting.

VOORZICHTIG

Verander de stand van de horizontale en verticale kleppen ALLEEN met de gebruikersinterface. Wanneer u de horizontale en verticale kleppen met de hand verplaatst terwijl ze draaien, geraakt het mechanisme defect.

INFORMATIE

Voor de instelprocedure van de uitblaasrichting, zie de uitgebreide handleiding of de handleiding van de gebruikersinterface.

1 Verticale uitblaas

De volgende verticale uitblaasrichtingen kunnen worden ingesteld met de gebruikersinterface:

Richting	Display
Vaste stand. De binnenunit blaast de lucht uit in 1 van 5 vaste standen.	
Draaien. De binnenunit wisselt af tussen de 5 standen.	

Opmerking: De aanbevolen stand van de horizontale kleppen hangt af van de bedrijfsstand.

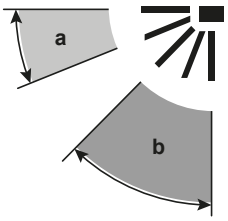

a Koelbedrijf
b Verwarmbedrijf

2 Horizontale uitblaas

De volgende horizontale uitblaasrichtingen kunnen worden ingesteld met de gebruikersinterface:

Richting	Display
Vaste stand. De binnenunit blaast de lucht uit in 1 van 5 vaste standen.	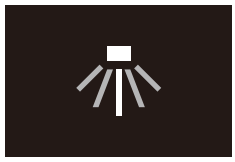
Draaien. De binnenunit wisselt af tussen de 5 standen.	

INFORMATIE

Wanneer de unit in een hoek van een kamer is geïnstalleerd, mogen de verticale kleppen niet naar een muur gericht zijn. De unit zal minder efficiënt werken als de lucht wordt geblokkeerd door een muur.

Automatische uitblaasregeling

Koelen	Verwarmen
▪ Als de kamertemperatuur lager is dan het instelpunt voor koelen op de controller (inclusief automatische stand). ▪ Als de binnenunits in de continue stand draaien en de uitblaasrichting omlaag is.	▪ Bij het starten. ▪ Als de kamertemperatuur hoger is dan het instelpunt voor verwarmen op de controller (inclusief automatische stand). ▪ Bij het ontdooien.
▪ Als de binnenunits lange tijd ononderbroken draaien en de uitblaasrichting horizontaal is.	

WAARSCHUWING

Raak NOOIT de luchtuitlaat of horizontale/verticale kleppen aan terwijl de draaiklep in werking is. Uw vingers kunnen geklemd geraken of de unit kan onklaar geraken.

OPMERKING

Gebruik de klep bij voorkeur niet in de horizontale stand. Anders kan er zich vocht of stof gaan afzetten op het plafond of op de klep.

8.3 Gebruik van het systeem

INFORMATIE

Om de bedrijfsstand, de uitblaasrichting of andere instellingen in te stellen, zie de uitgebreide handleiding of de gebruiksaanwijzing van de gebruikersinterface.

9 Energie besparen en optimale werking

VOORZICHTIG

Stel kleine kinderen, planten of dieren NOOIT rechtstreeks bloot aan de luchtstroom.

OPMERKING

Plaats GEEN voorwerpen die nat kunnen worden onder de binnenunit en/of buitenunit. Anders kunnen condensatie op de unit of de koelmiddelleidingen, vuil op het luchtfilter of een verstopte afvoer druppelend water veroorzaken, waardoor voorwerpen onder de unit kunnen vuil worden of schade oplopen.

WAARSCHUWING

Zet GEEN brandbare sprays bij de airconditioner en gebruik GEEN sprays in de buurt van de unit. Anders kan er brand ontstaan.

WAARSCHUWING

Zorg ervoor dat alle vereiste ventilatieopeningen niet geblokkeerd worden.

Neem de volgende voorzorgsmaatregelen in acht om voor een optimale werking van het systeem te zorgen.

- Houd bij het koelen rechtstreeks zonlicht uit de kamer met behulp van gordijnen of jaloezieën.
- Zorg ervoor dat de zone goed geventileerd wordt. Blokkeer GEEN enkele ventilatieopening.
- Verlucht dikwijls. Zorg bij langdurig gebruik vooral voor verluchting.
- Houd deuren en ramen dicht. Als de deuren of ramen open blijven, zal er lucht uit de kamer stromen, met een kleiner koel- of verwarmeffect tot gevolg.
- Koel of verwarm NIET te sterk. Om zuinig om te gaan met energie houdt u de temperatuurinstelling op een gematigd niveau.
- Plaats NOOIT voorwerpen in de buurt van de luchtinlaat of -uitlaat van de unit. Anders kan het verwarmings-/koeleffect afnemen of het systeem uitgeschakeld worden.
- Als op het display staat (tijd om het luchtfilter te reinigen), laat u de filters door een erkend servicetechnicus schoonmaken (zie "10.2.2 Luchtfilter reinigen" [▶ 35]).
- Bij een vochtigheid van meer dan 80% of wanneer de afvoeruitlaat verstopt is, kan condensvorming optreden.
- Stel de luchtuitlaat zo in dat de lucht niet rechtstreeks op de aanwezige personen wordt geblazen.

10 Onderhoud en service

10.1 Voorzorgsmaatregelen voor onderhoud en service

VOORZICHTIG

Zie "4 Veiligheidsinstructies voor de gebruiker" [▶ 18] voor alle gerelateerde veiligheidsinstructies.

OPMERKING

Voer NOOIT zelf een inspectie van of servicewerkzaamheden aan de unit uit. Vraag hier een erkend servicetechnicus voor. Als eindgebruiker mag u wel het luchtfilter en de buitenkant van de unit reinigen.

OPMERKING

Dit onderhoud MOET worden uitgevoerd door een erkend installateur of een servicetechnicus.

Laat het onderhoud minstens één keer per jaar uitvoeren. De geldende wetgeving kan evenwel kortere onderhoudsintervallen vereisen.

OPMERKING

Veeg het bedieningspaneel van de controller NIET af met benzine, thinner, reinigingsdoeken met chemische producten, enz. Het paneel kan verkleuren of de coating kan afschilferen. Dompel bij een sterk vervuild bedieningspaneel een doek in met water verdund neutraal detergent, wring de doek goed uit en veeg er dan het paneel mee schoon. Veeg het daarna af met een andere droge doek.

De volgende symbolen kunnen voorkomen op de binnenunit:

Symbool	Verklaring
V	Meet de spanning aan de aansluitklemmen van de condensatoren van de hoofdkring of elektrische onderdelen vooraleer u een onderhoud uitvoert.

OPMERKING

Verwijder voor het schoonmaken van de warmtewisselaar de elektronische componenten erboven. De isolatie van de elektronische componenten kan door water of schoonmaakmiddel worden aangetast, waardoor deze componenten kunnen doorbranden.

GEVAAR: RISICO OP ELEKTROCUTIE

Schakel de elektrische voeding langer dan 10 minuten uit en meet de spanning aan de aansluitklemmen van de condensatoren van de hoofdkring of elektrische onderdelen vooraleer u een onderhoud uitvoert. De spanning MOET minder dan 50 V DC zijn vooraleer u elektrische onderdelen mag aanraken. Voor de locatie van de klemmen, zie het waarschuwingslabel voor service en onderhoud.

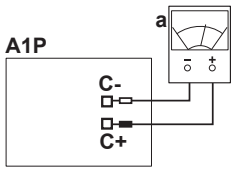

A1P Hoofdprintplaat
a Multimeter
C Meetpunten restspanning

10.2 Buitenkant van unit en luchtfilter reinigen

VOORZICHTIG

Schakel de unit uit alvorens de buitenkant van de unit en het luchtfilter te reinigen.

OPMERKING

- Gebruik GEEN benzine, benzeen, verdunner, schuurpoeder of vloeibaar insecticide. **Mogelijk gevolg:** Verkleuring en vervorming.
- Gebruik GEEN water of lucht van 50°C of warmer. **Mogelijk gevolg:** Verkleuring en vervorming.
- Schrob NIET te hard wanneer u de lamel wast met water. **Mogelijk gevolg:** Anders kan de coating er afkomen.

10.2.1 Buitenkant schoonmaken

WAARSCHUWING

Laat de binnenunit NIET nat worden. **Mogelijk gevolg:** Elektrische schokken of brand.

Maak schoon met een zachte doek. Als sommige vlekken moeilijk te verwijderen zijn, gebruik dan water of een neutraal schoonmaakmiddel en veeg af met een droge doek.

10.2.2 Luchtfilter reinigen

Wanneer het luchtfilter reinigen:

- Vuistregel: Eens om de 6 maand reinigen. Reinig vaker als de lucht in de kamer heel sterk vervuild is.
- Afhankelijk van de instellingen, kan op de gebruikersinterface de aanduiding **"Time to clean air filter"** (tijd om het luchtfilter te reinigen) verschijnen. Reinig het luchtfilter wanneer de aanduiding op het scherm verschijnt.
- Als het vuil niet meer verwijderd kan worden, moet u het luchtfilter vervangen (= optionele uitrusting).

Hoe het luchtfilter reinigen:

1 **Open het paneel.** Verschuif de twee knoppen tegelijk en open het sierpaneel voorzichtig.

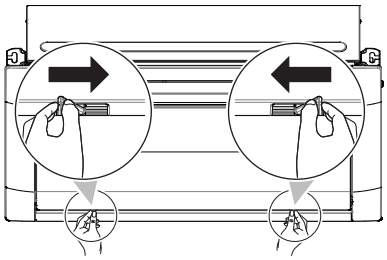

2 **Verwijder de luchtfilters.** Houd de filterknop vast en haak het filter los van de unit (2 plaatsen op elk filter); verwijder vervolgens het filter.

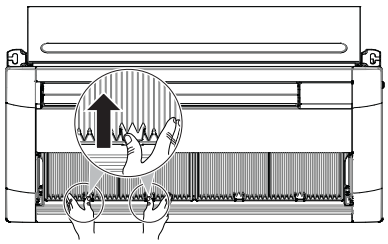

3 **Reinig de luchtfilters.** Gebruik een stofzuiger of was het luchtfilter met water. Als het filter heel vuil is, gebruik dan een zachte borstel en een mild schoonmaakmiddel.

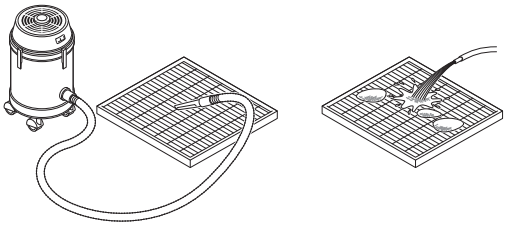

4 Laat de luchtfilters drogen in de schaduw.

5 Plaats het luchtfilter terug en sluit het paneel.

6 Schakel de voeding IN.

7 Om waarschuwingsschermen te verwijderen, zie de uitgebreide handleiding van de gebruikersinterface.

10.3 Onderhoud voor een lange periode van stilstand

Bijvoorbeeld aan het eind van het seizoen.

- Laat de binnenunits ongeveer een halve dag draaien in de stand alleen ventileren om de binnenkant van de units te drogen.
- Reinig de luchtfilters en behuizingen van de binnenunits (zie "10.2 Buitenkant van unit en luchtfilter reinigen" [▸ 35]).
- Verwijder de batterijen uit de gebruikersinterface (indien van toepassing).

10.4 Onderhoud na een lange periode van stilstand

Bijvoorbeeld aan het begin van het seizoen.

- Controleer en verwijder alles dat de inlaat- en uitlaatopeningen van de binnen- en buitenunits zou kunnen blokkeren.
- Reinig de luchtfilters en behuizingen van de binnenunits (zie "10.2 Buitenkant van unit en luchtfilter reinigen" [▸ 35]).
- Installeer batterijen in de gebruikersinterface (indien van toepassing).

10.5 Over het koelmiddel

Dit product bevat gefluoreerde broeikasgassen. Laat de gassen NIET vrij in de atmosfeer.

Koelmiddeltype: R32

Waarde globaal opwarmingspotentieel (GWP): 675

Afhankelijk van de geldende wetgeving kunnen periodieke inspecties voor koelmiddellekken vereist zijn. Neem contact op met uw installateur voor meer informatie.

A2L

WAARSCHUWING: MATIG ONTVLAMBAAR MATERIAAL

Het koelmiddel in deze unit is weinig ontvlambaar.

WAARSCHUWING

- Het koelmiddel in de unit is weinig ontvlambaar, maar lekt normaal NIET. Als het koelmiddel in de kamer lekt en in contact komt met vuur van een brander, een verwarming of een fornuis, dan kan er brand ontstaan of kan een schadelijk gas worden gevormd.
- Schakel alle verwarmingstoestellen met verbranding UIT, verlucht de ruimte en neem contact op met de dealer waar u de unit hebt gekocht.
- Gebruik de unit NIET totdat iemand van de servicedienst heeft bevestigd dat het deel met het koelmiddellek gerepareerd is.

WAARSCHUWING

Het toestel wordt opgeslagen in een ruimte zonder ontstekingsbronnen die voortdurend branden (bijvoorbeeld: open vuur, een draaiend gastoestel of een draaiende elektrische verwarming).

WAARSCHUWING

- Doorboor of verbrand GEEN onderdelen van de koelmiddelcyclus.
- Gebruik GEEN andere schoonmaakmiddelen of manieren om het ontdooien te versnellen dan die aanbevolen door de fabrikant.
- Denk eraan dat het koelmiddel in het systeem geurloos is.

OPMERKING

De geldende wetgeving inzake **gefluoreerde broeikasgassen** vereist dat de koelmiddelvulling van de unit zowel in gewicht als CO_2-equivalent wordt uitgedrukt.

Formule om het aantal ton CO_2-equivalent te berekenen: GWP-waarde van het koelmiddel × totale koelmiddelvulling [in kg]/1000

Neem contact op met uw installateur voor meer informatie.

10.5.1 Over de koelmiddelleksensor

WAARSCHUWING

De R32-koelmiddelleksensor moet na elke detectie of op het einde van de levensduur worden vervangen. De sensor mag ALLEEN worden vervangen door een bevoegde persoon.

OPMERKING

De R32-koelmiddelleksensor is een halfgeleiderdetector die onterecht andere stoffen dan R32-koelmiddel kan detecteren. Vermijd het gebruik van chemische producten (bv. organische oplosmiddelen, haarlak, verf) in hoge concentraties in de onmiddellijke nabijheid van de binnenunit omdat dit de R32-koelmiddelleksensor onterecht een lek kan laten detecteren.

OPMERKING

De werking van de veiligheidsmaatregelen wordt regelmatig automatisch gecontroleerd. In geval van een storing verschijnt een foutcode op de gebruikersinterface.

INFORMATIE

De sensor heeft een levensduur van 10 jaar. Op de gebruikersinterface verschijnt 6 maanden voor de levensduur van de sensor afloopt de fout "**CH-05**" en na het einde van de levensduur van de sensor "**CH-02**". Voor meer informatie, zie de uitgebreide handleiding van de gebruikersinterface en neem contact op met uw dealer.

VOORZICHTIG

Wanneer u de R32-koelmiddelleksensor vervangt, moet u deze vervangen door de sensor die door de fabrikant is gespecificeerd (zie de lijst met reserveonderdelen).

Detectie wanneer de unit draait

1. Op de gebruikersinterface verschijnt de foutcode "**A0-11**" en er wordt een alarmtoon geproduceerd. De statusaanduiding knippert.
2. Neem onmiddellijk contact op met uw dealer. Voor meer informatie, zie de montagehandleiding van de buitenunit.

Detectie wanneer de unit in stand-by staat

Wanneer een lek wordt gedetecteerd wanneer de unit in stand-by staat, voert de unit een "controle valse detectie" uit.

Controle valse detectie

1. De ventilator begint te draaien op de laagste stand.
2. Op de gebruikersinterface verschijnt de foutcode "**A0-13**" en er wordt een alarmtoon geproduceerd. De statusaanduiding knippert.
3. De sensor controleert op een koelmiddellek of een valse detectie.

- Geen koelmiddellek gedetecteerd. **Resultaat:** Na ongeveer 2 minuten hervat het systeem de normale werking.
- Koelmiddellek gedetecteerd. **Resultaat:**

1. Op de gebruikersinterface verschijnt de foutcode "**A0-11**" en er wordt een alarmtoon geproduceerd. De statusaanduiding knippert.
2. Neem onmiddellijk contact op met uw dealer. Voor meer informatie, zie de montagehandleiding van de buitenunit.

INFORMATIE

De minimale luchtstroom bij normale werking of bij de koelmiddellekdetectie is altijd >240 m^3/u.

INFORMATIE

Om het alarm van de gebruikersinterface te stoppen, zie de uitgebreide handleiding van de gebruikersinterface.

11 Opsporen en verhelpen van storingen

Als zich één van de volgende problemen voordoet, neem dan onderstaande maatregelen en neem contact op met uw verdeler.

WAARSCHUWING

Stop de werking en schakel de voeding UIT als er zich iets abnormaals voordoet (brandgeur, enz.).

Als u de unit onder dergelijke omstandigheden laat werken, kan dit leiden tot een defect, elektrische schok of brand. Neem contact op met uw dealer.

ALLEEN een erkend servicetechnicus mag het systeem repareren.

Storing	Maatregel
Als een beveiliging, zoals bijvoorbeeld een zekering, een stroomonderbreker of een reststroomapparaat, vaak worden geactiveerd, of als de AAN/UIT-schakelaar NIET goed werkt.	Schakel alle hoofdstroomschakelaars van de unit uit.
Als water uit de unit lekt.	Stop de werking.
De bedrijfsschakelaar werkt NIET naar behoren.	Schakel de voeding UIT.
Als ⚠ op de gebruikersinterface staat.	Verwittig uw installateur en geef hem de foutcode door. Om een foutcode weer te geven, zie de uitgebreide handleiding van de gebruikersinterface.

Als het systeem NIET goed werkt, behalve voor de hiervoor vermelde gevallen, en geen van de vermelde storingen van toepassing is, volg dan de volgende procedures om na te gaan wat er misloopt.

Storing	Maatregel
Indien het systeem helemaal niet werkt.	▪ Controleer of er geen stroomonderbreking is. Wacht tot de stroom is hersteld. Als de stroom tijdens de werking uitvalt, zal het systeem automatisch herstarten direct nadat de stroom is hersteld. ▪ Controleer of er geen zekering is doorgebrand of een onderbreker in werking is gesteld. Vervang indien nodig de zekering of reset de onderbreker.

Storing	Maatregel
Het systeem werkt, maar koelt of verwarmt onvoldoende.	▪ Controleer of de luchtinlaat of -uitlaat van de buitenunit of de binnenunit niet geblokkeerd is. Verwijder eventuele obstakels en zorg ervoor dat de lucht vrij kan circuleren. ▪ Controleer of het luchtfilter niet verstopt is (zie "10.2.2 Luchtfilter reinigen" [▸ 35]). ▪ Controleer de temperatuurinstelling. ▪ Controleer de instelling van de ventilatorsnelheid op uw gebruikersinterface. ▪ Controleer of er geen deuren of ramen openstaan. Sluit alle deuren en ramen om te voorkomen dat er wind binnenkomt. ▪ Controleer of er niet te veel mensen aanwezig zijn in de kamer tijdens het koelen. Controleer of de warmtebron in de kamer niet te groot is. ▪ Controleer of er geen rechtstreeks zonlicht in de kamer schijnt. Gebruik gordijnen of jaloezieën. ▪ Controleer of de luchtstroomhoek goed is.

Neem contact op met uw installateur als u na controle van alle bovenstaande punten het probleem niet zelf kunt oplossen. Geef hem de symptomen door, de volledige modelnaam van de unit (met indien mogelijk ook het fabricagenummer) en de installatiedatum (mogelijk vermeld op de garantiekaart).

11.1 Symptomen die geen storingen van het systeem zijn

De volgende symptomen zijn GEEN storingen van het systeem:

11.1.1 Symptoom: Het systeem werkt niet

- De airconditioner start niet meteen nadat u op de AAN/UIT-knop van de gebruikersinterface drukt. Als het bedrijfslampje brandt, is toestand van het systeem normaal. Om overbelasting van de compressormotor te voorkomen, start de airconditioner pas 5 minuten nadat hij werd uitgeschakeld. Deze vertraging wordt ook toegepast na gebruik van de keuzeknop voor de bedrijfsstand.
- Het systeem start niet meteen nadat de voeding is ingeschakeld. Wacht één minuut tot de microcomputer bedrijfsklaar is.

11.1.2 Symptoom: De ventilatorsnelheid stemt niet overeen met de instelling

De ventilatorsnelheid verandert niet wanneer u op de instelknop voor de ventilatorsnelheid drukt. Wanneer de kamertemperatuur bij het verwarmen de ingestelde temperatuur bereikt, valt de buitenunit stil en gaat de ventilator van de binnenunit over naar fluistersnelheid. Dit voorkomt dat koude lucht rechtstreeks op de personen in de kamer wordt geblazen. De ventilatorsnelheid verandert niet wanneer u op de knop drukt.

11.1.3 Symptoom: De luchtstroomrichting stemt niet overeen met de instelling

De luchtstroomrichting stemt niet overeen met het display van de gebruikersinterface. De luchtstroomrichting zwenkt niet. Dit komt doordat de unit door de microcomputer wordt bestuurd.

11.1.4 Symptoom: Uit het toestel komt witte rook (binnenunit)

- Wanneer het vochtgehalte bij het koelen hoog is. Als de binnenkant van een binnenunit extreem vuil is, zal de temperatuurverdeling in de kamer ongelijk zijn. Daarom is het nodig om de binnenkant van de binnenunit schoon te maken. Vraag aan uw dealer meer informatie over het schoonmaken van de unit. Dit is het werk van een erkend servicetechnicus.
- Meteen na het beëindigen van het koelen en bij lage kamertemperatuur en laag vochtgehalte. Warm koelgas stroomt terug in de binnenunit en produceert stoom.

11.1.5 Symptoom: Uit het toestel komt witte rook (binnenunit, buitenunit)

Wanneer het systeem na het ontdooien wordt omgeschakeld op verwarmen. Het vocht van het ontdooien wordt omgezet in stoom en wordt uitgeblazen.

11.1.6 Symptoom: Op de gebruikersinterface staat "U4" of "U5", de unit stopt, en start weer na enkele minuten

De gebruikersinterface wordt gestoord door interferentie van andere elektrische toestellen. Dit maakt communicatie tussen de units onmogelijk, en ze worden stilgelegd. De werking wordt automatisch hervat zodra de interferentie ophoudt. De voeding uit- en weer inschakelen kan dit probleem oplossen.

11.1.7 Symptoom: De airconditioners maken lawaai (binnenunit)

- Een zoevend geluid is hoorbaar onmiddellijk na het inschakelen van de voeding. De elektronische expansieklep in een binnenunit begint te werken en produceert het geluid. Dit zal na ongeveer één minuut echter afnemen.
- Er is een constant "shah" geluid hoorbaar wanneer het systeem koelt of stilstaat. Dit geluid wordt geproduceerd wanneer de afvoerpomp draait.
- Er is een "pishi-pishi" knarsend geluid hoorbaar wanneer het systeem stopt na het verwarmen. Dit geluid wordt geproduceerd door het uitzetten of krimpen van plastic onderdelen door het temperatuurverschil.

11.1.8 Symptoom: De airconditioners maken lawaai (binnenunit, buitenunit)

- Een constant laag sissend geluid is hoorbaar wanneer het systeem koelt of ontdooit. Dit is het geluid van het koelgas dat door zowel binnen- als buitenunits stroomt.
- Een sissend geluid is hoorbaar bij het starten of meteen na het stoppen van de werking of het ontdooien. Dit wordt veroorzaakt door het stoppen of wijzigen van de koelmiddelstroom.

11.1.9 Symptoom: Er komt stof uit de unit

Wanneer een unit na een lange periode van stilstand weer wordt gebruikt. Dit komt door stof in de unit.

11.1.10 Symptoom: De units geven een geur af

De unit kan geuren opnemen van kamers, meubilair, sigaretten, enz., en die dan weer afgeven.

11.1.11 Symptoom: De ventilator draait nadat de unit is uitgeschakeld via de gebruikersinterface

- **Koelstand:** Na het stoppen van de unit in de koelstand, worden het aanzuigrooster en de kleppen gesloten. De binnenventilator draait gedurende 30 minuten om de binnenkant van de unit te drogen, en voorkomt zo schimmel en slechte geuren.
- **Verwarmstand:** Om condensatie bij het stoppen van verwarmen bij ontdooien te voorkomen, draait de binnenventilator gedurende 6 minuten om de binnenkant van de unit te drogen, en voorkomt zo schimmel en slechte geuren.

12 Verplaatsen

Neem contact op met uw dealer om de volledige unit te verwijderen en opnieuw te installeren. Het verplaatsen van units vereist een zekere technische kennis.

13 Als afval verwijderen

OPMERKING

Probeer het systeem NIET zelf te ontmantelen: het ontmantelen van het systeem en het behandelen van het koelmiddel, van olie en van andere onderdelen MOETEN conform met de geldende wetgeving uitgevoerd worden. De units MOETEN voor hergebruik, recyclage en terugwinning bij een gespecialiseerd behandelingsbedrijf worden behandeld.

Voor de installateur

14 Over de doos

Denk aan de volgende punten:

- De unit MOET bij de levering gecontroleerd worden op beschadiging en volledigheid. Elke vorm van beschadiging of ontbrekende onderdelen MOET onmiddellijk aan de schadeverantwoordelijke van de transporteur worden gemeld.
- Breng de verpakte unit zo dicht mogelijk bij de uiteindelijke installatieplaats om beschadiging tijdens het transport te voorkomen.
- Maak de weg waarlangs u de unit naar binnen zult brengen tot aan de uiteindelijke installatieplaats op voorhand klaar.
- Neem de volgende punten in acht bij het omgaan met de unit:

  Breekbaar, ga voorzichtig om met de unit.

  Houd de unit recht om schade te voorkomen.

14.1 Binnenunit

14.1.1 Uitpakken en omgaan met de unit

Gebruik een draagband van zacht materiaal of beschermende platen samen met een touw om de unit op te tillen, om zodoende schade aan of krassen op de unit te voorkomen.

1 Bij het uitpakken van de unit of bij het verplaatsen van de unit na het uitpakken, moet u de unit opheffen aan de ophangbeugel zonder druk uit te oefenen op andere delen, met name de koelmiddelleidingen, afvoerleidingen en andere harsonderdelen.

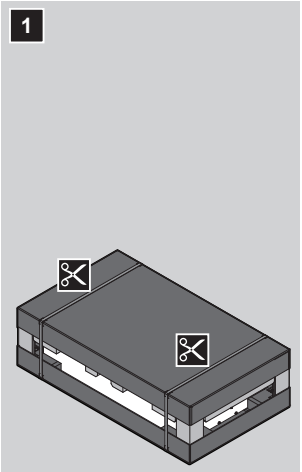

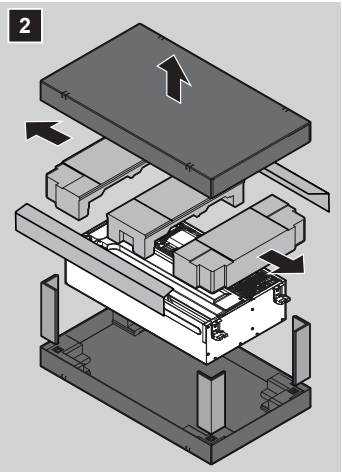

14.1.2 De toebehoren uit de binnenunit verwijderen

1 Verwijder de accessoires **A**, **B**, **C**:

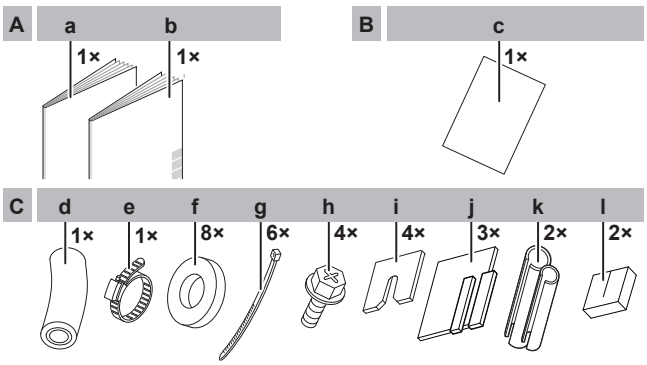

A Onder de unit
a Montagehandleiding en gebruiksaanwijzing
b Algemene voorzorgsmaatregelen met betrekking tot de veiligheid

B Onder de unit
c Schemablad voor montage

C Aan de zijkant van de unit
d Afvoerslang
e Metalen klem
f Klemring voor ophangbeugel
g Kabelbinders
h Schroef
i Klemring voor ophangbeugel
j Afdichting: Groot (afvoerleiding), middelgroot (gasleiding) en klein (vloeistofleiding)
k Isolatiedeel: Groot (gasleiding), klein (vloeistofleiding)
l Afdichting (voor afdekken van de kabeldoorvoer)

15 Over de units en opties

In dit hoofdstuk

15.1 Identificatie 48
15.1.1 Identificatielabel: Binnenunit 48
15.2 Over de binnenunit 48
15.3 Onderdelen 48
15.4 Combinaties van units en opties 49
15.4.1 Mogelijke opties voor de binnenunit 49

15.1 Identificatie

OPMERKING

Wanneer meerdere units gelijktijdig geïnstalleerd of onderhouden worden, let op de servicepanelen NIET te verwisselen tussen verschillende modellen.

15.1.1 Identificatielabel: Binnenunit

Locatie

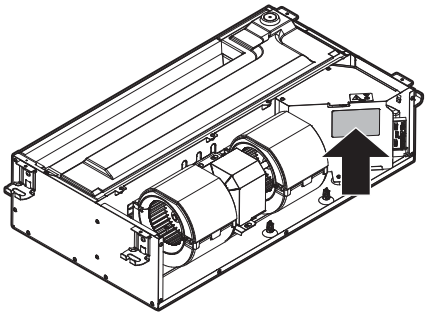

15.2 Over de binnenunit

INFORMATIE

Voor de bedrijfslimieten, zie de technische gegevens van de aangesloten buitenunit.

15.3 Onderdelen

INFORMATIE

De volgende afbeelding is slechts een voorbeeld en komt mogelijk NIET volledig overeen met de lay-out van uw systeem.

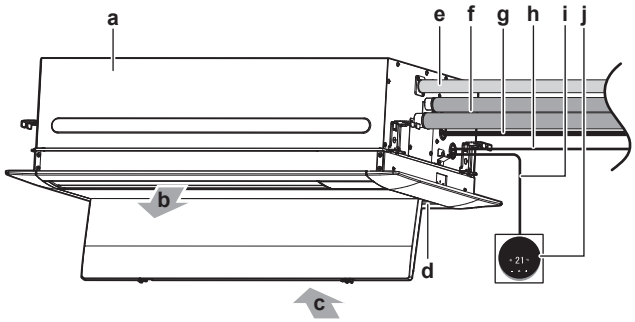

a Binnenunit
b Uitgeblazen lucht
c Aangezogen lucht
d Luchtfilter
e Afvoerleiding
f Koelmiddelleiding
g Voedingskabel
h Kabel tussen units
i Kabel gebruikersinterface
j Gebruikersinterface

15.4 Combinaties van units en opties

INFORMATIE

Sommige opties zijn mogelijk NIET verkrijgbaar in uw land.

15.4.1 Mogelijke opties voor de binnenunit

Controleer of de volgende verplichte opties aanwezig zijn:

- Sierpaneel
- Gebruikersinterface: Alleen een gebruikersinterface die compatibel is met het veiligheidssysteem kan worden gebruikt. Zie de technische data sheet voor de compatibiliteit van de gebruikersinterface (bijv. BRC1H52*)

Opmerking: De gebruikersinterface produceert een zichtbaar en hoorbaar alarm wanneer een koelmiddellek wordt gedetecteerd. BRC1H52*-gebruikersinterfaces kunnen bijvoorbeeld een alarm van 65 dB produceren (geluidsdruk, gemeten op 1 meter van het alarm). Geluidsdata beschikbaar in de technische data sheet van de gebruikersinterface. Het alarm moet altijd 15 dB luider zijn dan het achtergrondgeluid van de kamer. Bij een luider achtergrondgeluid raden wij aan om een extern alarm (lokaal te voorzien) aan te sluiten op de optionele output-printplaat van de binnenunit. Dit lokaal voorzien alarm moet in elke kamer met een binnenunit worden geïnstalleerd.

VOORZICHTIG

- Elke binnenunit moet op een aparte gebruikersinterface worden aangesloten. Alleen een afstandsbediening die compatibel is met het veiligheidssysteem kan als gebruikersinterface worden gebruikt. Zie de technische data sheet voor de compatibiliteit van de afstandsbediening (bv. BRC1H52/82*).
- De gebruikersinterface moet in dezelfde kamer als de binnenunit worden geplaatst. Zie de montagehandleiding en gebruiksaanwijzing van de gebruikersinterface voor meer informatie.

- Optionele output-printplaat (voor output voor een extern toestel): De printplaat activeert het externe alarm wanneer een lek is gedetecteerd, de sensor defect is of wanneer de sensor is losgekoppeld. Voor de exacte modelnaam, zie de optielijst van de binnenunit. Voor meer informatie over deze optie, zie de montagehandleiding van de optionele output-printplaat.
- Een bijkomende installatiekast voor de optionele output-printplaat is vereist; zie de optielijst van de binnenunit. Voor de installatie van de installatiekast, zie de handleiding van de installatiekast. De bedrading tussen de hoofdprintplaat en de optionele output-printplaat moet worden bijeengehouden met de transmissiekabel; leg ze nooit samen met de voedingskabel. Zie "18.2 Elektrische bedrading aansluiten op de binnenunit" [▸ 69].

INFORMATIE

U vindt alle mogelijke opties in de optielijst van de binnenunit. Voor meer informatie over een optie, zie de montagehandleiding en de gebruiksaanwijzing van de optie.

16 Installatie van de unit

In dit hoofdstuk

16.1 Installatieplaats voorbereiden 51
16.1.1 Vereisten inzake de plaats waar de binnenunit geïnstalleerd wordt 51
16.2 De binnenunit monteren 53
16.2.1 Richtlijnen bij de installatie van de binnenunit 53
16.2.2 Richtlijnen bij de installatie van de afvoerleiding 55

16.1 Installatieplaats voorbereiden

Kies een installatieplaats met voldoende ruimte om de unit in en uit de site te kunnen vervoeren.

Vermijd installatie in een omgeving met veel organische oplosmidddelen zoals inkt en siloxaan.

Installeer de unit NIET op een plaats die vaak als werkplaats wordt gebruikt. Wanneer bouwwerken (bijv. slijpwerk) worden uitgevoerd waarbij veel stof wordt geproduceerd, MOET de unit worden afgedekt.

WAARSCHUWING

Het toestel wordt opgeslagen in een ruimte zonder ontstekingsbronnen die voortdurend branden (bijvoorbeeld: open vuur, een draaiend gastoestel of een draaiende elektrische verwarming).

16.1.1 Vereisten inzake de plaats waar de binnenunit geïnstalleerd wordt

Vereisten minimum vloeroppervlakte

VOORZICHTIG

De totale hoeveelheid koelmiddel en/of hoeveelheid die kan vrijkomen m_{rl} in het systeem mag niet groter zijn dan de vereisten voor de minimum vloeroppervlakte van de kleinste kamer die wordt bediend. Voor de vereisten voor de minimum vloeroppervlakte voor binnenunits, zie de montagehandleiding en gebruiksaanwijzing van de buitenunit.

INFORMATIE

Lees ook de algemene vereisten voor de installatieplaats. Zie het hoofdstuk "2 Algemene veiligheidsmaatregelen" [▶ 6].

INFORMATIE

Het geluidsdrukniveau is lager dan 70 dBA.

VOORZICHTIG

Toestel NIET toegankelijk voor iedereen; installeer het op een beveiligde plaats die niet voor iedereen toegankelijk is.

Deze units, binnen- en buitenunit, zijn zowel geschikt voor commerciële als kleinindustriële toepassingen.

WAARSCHUWING

Zorg ervoor dat alle vereiste ventilatieopeningen niet geblokkeerd worden.

Installeer de unit NIET op de volgende plaatsen:

- Plaatsen met nevels van mineraalolie, oliespray of dampen in de lucht. Plastic onderdelen kunnen worden aangetast en van het toestel vallen of waterlekken veroorzaken.

Het is NIET aangewezen de unit op de volgende plaatsen te installeren, omdat deze plaatsen de levensduur van de unit kunnen verkorten:

- Waar de spanning veel schommelt
- In voertuigen of schepen
- In de aanwezigheid van zuur- of alkalinedampen

OPMERKING

De in deze handleiding beschreven apparatuur kan elektronische ruis veroorzaken afkomstig van radiofrequentie-energie. De apparatuur voldoet aan specificaties die een redelijke bescherming moeten bieden tegen dergelijke interferentie. Er is echter geen garantie dat in een specifieke installatie GEEN interferentie zal optreden.

Het is dan ook aan te raden de apparatuur en elektrische draden op een gepaste afstand van stereotoestellen, pc's, enz. te installeren.

In plaatsen met een slechte ontvangst moet de afstand 3 m of meer bedragen om elektromagnetische storingen van andere apparatuur te voorkomen en moeten de voedings- en transmissieleidingen in kabelbuizen liggen.

- Zorg ervoor dat ingeval van een waterlek, het water geen schade kan veroorzaken aan de installatieruimte en de omgeving.
- Kies een plaats waar het werkingsgeluid of de warme/koude lucht van de unit geen overlast veroorzaakt en die voldoet aan de geldende wetgeving.
- **Afvoer.** Zorg ervoor dat het condenswater goed kan worden afgevoerd.
- **Schemablad voor montage** (accessoire). Gebruik het schemablad voor montage bij de keuze van de installatieplaats. Op het blad staan de afmetingen van de unit en de plaatsen van de ophangbouten en de kant van de leidingaansluitingen.
- **Afstand**. Let op de volgende vereisten:

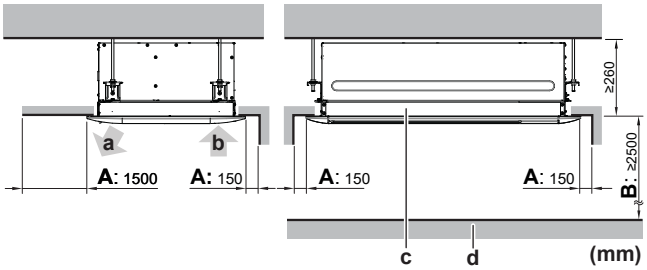

A **Minimumafstand tot de muur**
Minimum: 1,5 m aan de luchtuitblaaszijde en 150 mm aan de andere zijden

B **Minimum- en maximumafstand tot de vloer**
Minimum: 2,5 m om onopzettelijk aanraken te voorkomen.
Maximum: 3,5 m. Zie "20.1 Lokale instelling" [▸ 74].

a Luchtuitlaat
b Luchtinlaat
c Binnenunit
d Vloer

INFORMATIE

Voor sommige opties kan extra serviceruimte vereist zijn. Raadpleeg de montagehandleiding van de gebruikte optie vóór de installatie.

16.2 De binnenunit monteren

16.2.1 Richtlijnen bij de installatie van de binnenunit

INFORMATIE

Optionele apparatuur. Lees ook de installatiehandleiding van de optionele apparatuur bij de installatie hiervan. Afhankelijk van de omstandigheden ter plaatse, kan het gemakkelijker zijn om eerst de optionele apparatuur te installeren.

- **Sterkte van het plafond**. Controleer of het plafond sterk genoeg is om het gewicht van de unit te dragen. Als er enig risico bestaat, verstevig dan eerst het plafond en installeer dan pas de unit.
  - Gebruik bij een bestaand plafond ankers.
  - Gebruik bij een nieuw plafond verzonken inzetstukken, verzonken ankers of andere lokaal voorziene onderdelen.

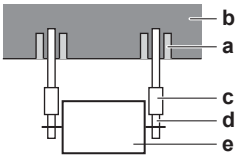

a Anker
b Plafondtegel
c Lange moer of spanschroef
d Ophangbout
e Binnenunit

- **Ophangbouten en unit.** Gebruik M10-ophangbouten voor de montage. Bevestig de ophangbeugel aan de ophangbout. Bevestig de bout goed met een moer en vulring aan de boven- en onderzijde van de ophangbeugel. De bijgeleverde klemring voor de ophangbeugel (accessoire) kan worden gebruikt om te voorkomen dat de pakking voor de ophangbeugel (accessoire) tijdens de installatie valt. Verwijder de klemring voor de ophangbeugel nadat de unit gemonteerd is.

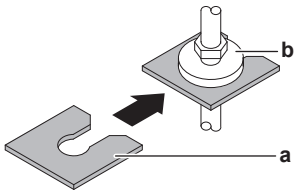

a Klemring voor ophangbeugel (accessoire)
b Pakking voor ophangbeugel (accessoire)

Bovenaanzicht

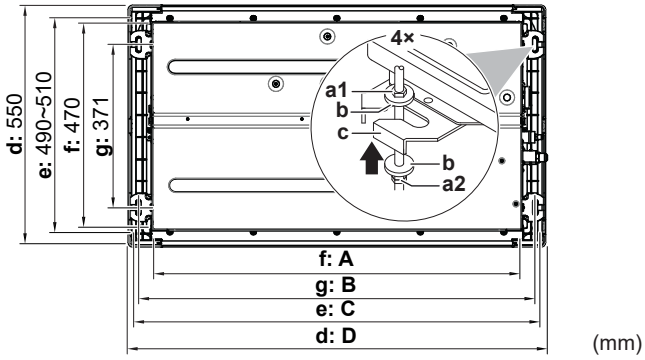

a1 Bovenste moer (lokaal te voorzien)
a2 Onderste dubbele moer (lokaal te voorzien)
b Pakking voor ophangbeugel (accessoire)
c Ophangbeugel (bevestigd aan de unit)
d Afmetingen sierpaneel
e Afmetingen plafondopening
f Afmetingen binnenunit
g Afstand tussen hangbouten

Klasse	A (mm)	B (mm)	C (mm)	D (mm)
20~32	840	903	860~910	950
40~63	1240	1303	1260~1310	1350

Zijaanzicht

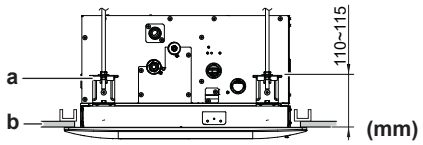

a Ophangbout
b Plafond

OPMERKING

Het sierpaneel moet de plafondopening minstens 20 mm overlappen. De afstand tussen de binnenunit en de plafondopening moet ≤35 mm zijn; als dit meer is, moet u extra plafondmateriaal installeren of het plafond repareren.

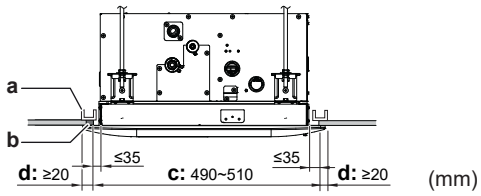

a Frame
b Extra plafondmateriaal
c Plafondopening
d Overlappend deel van het sierpaneel

Binnenunit monteren

1 Houd de unit alleen vast aan de ophangbeugels.

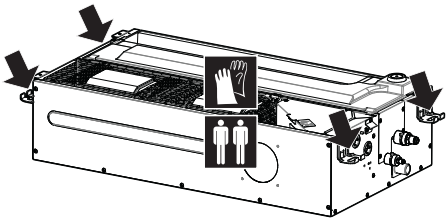

2 Hang de unit provisorisch aan de 2 ophangbouten aan één kant.

3 Steek de overige 2 ophangbouten in de ophangbeugel en maak deze goed vast met de vulring en moer onderaan.

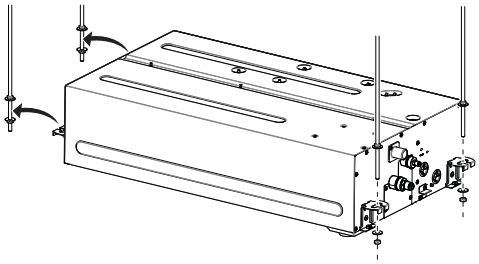

4 Controleer of de unit waterpas is.

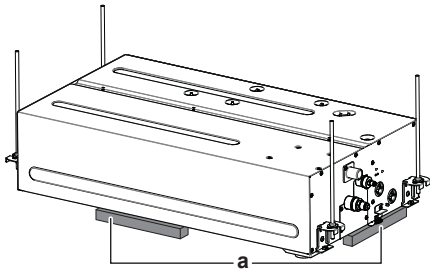

a Niveau

OPMERKING

Installeer de unit NIET scheef. **Mogelijk gevolg:** Als de unit tegen de richting van de condenswaterstroom in scheef hangt (de kant van de afvoerleidingen hangt hoger), kan de werking van de vlotterschakelaar verstoord raken en kan er water gaan lekken.

16.2.2 Richtlijnen bij de installatie van de afvoerleiding

Zorg ervoor dat het condenswater goed kan worden afgevoerd. Dit omvat:

- Algemene richtlijnen
- Koelmiddelleiding aansluiten op de binnenunit
- Controleren op waterlekken

Algemene richtlijnen

- **Leidinglengte.** Houd de afvoerleiding zo kort mogelijk.
- **Leidingmaat.** De leidingmaat moet gelijk aan of groter dan de verbindingsleiding zijn (plastic buis met een nominale diameter van 25 mm en buitendiameter van 32 mm).
- **Helling.** De afvoerleiding moet afhellen (minstens 1/100) om te voorkomen dat er lucht in de leiding blijft zitten. Gebruik hangstaven zoals afgebeeld.

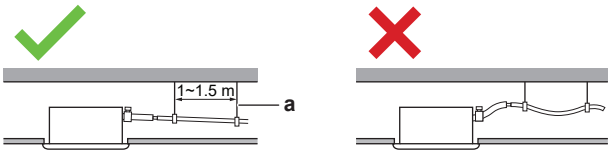

a Ophangbeugel
✓ Toegelaten
✗ Niet toegelaten

- **Condensatie.** Neem maatregelen tegen condensatie. Isoleer de volledige afvoerleiding in het gebouw.
- **Stijgleiding**. Indien nodig kunt u een stijgleiding installeren om in een helling te voorzien.
  - Afloop afvoerslang: 0~75 mm om belasting op de leiding en luchtbellen te voorkomen.
  - Stijgleiding: ≤300 mm van de unit, ≤675 mm loodrecht op de unit.

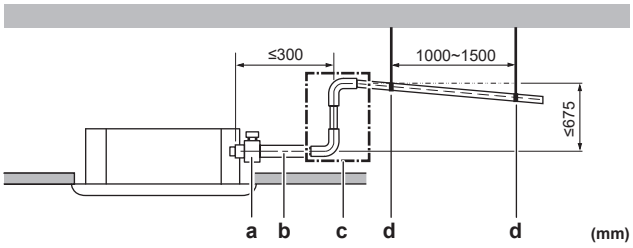

a Metalen klem (accessoire)
b Afvoerslang (accessoire)
c Stijgende afvoerleiding (plastic buis met een nominale diameter van 25 mm en een buitendiameter van 32 mm) (lokaal te voorzien)
d Ophangstaven (lokaal te voorzien)

- **Afvoerleidingen combineren.** Afvoerleidingen kunnen worden gecombineerd. Gebruik afvoerleidingen en T-stukken met de juiste diameter voor de werkingscapaciteit van de units.

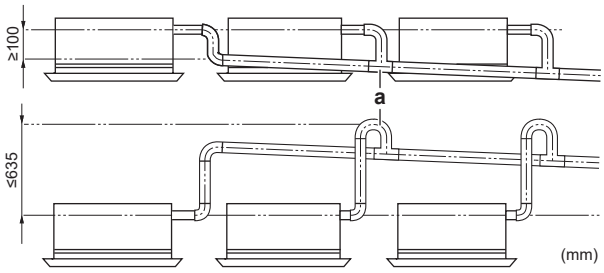

a T-stuk

Afvoerleiding aansluiten op de binnenunit

OPMERKING

Een slechte aansluiting van de afvoerslang kan lekken veroorzaken en schade berokkenen aan de installatieruimte en de omgeving.

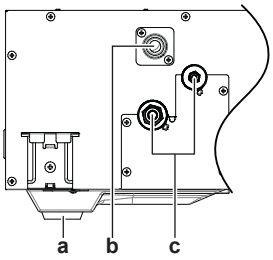

a Afvoeruitlaat voor onderhoud

b Aansluiting afvoerleiding
c Koelmiddelleidingen

Aansluiting afvoerleiding

1. Duw de afvoerslang zo ver mogelijk over de aansluiting van de afvoerleiding.
2. Draai de plastic tape 2-3 keer rond de afvoerslang onder de metalen klem. De tape moet onder de metalen klem uitkomen voor een goede afdekking.
3. Draai de metalen klem vast tot er minder dan 4 mm tussen de schroefkop en het metalen klemdeel zit.
4. Controleer op waterlekken (zie "Controle op waterlekken" [▸ 58]).
5. Draai het grote afdichtingskussen (= isolatie) rond de metalen klem en de afvoerslang, en bevestig het met kabelbinders. Begin te omwikkelen vanaf het vastgedraaide deel van de metalen klem zodat het uiteinde van de metalen klem twee keer omwikkeld is.
6. Sluit de afvoerleiding aan op de afvoerslang.

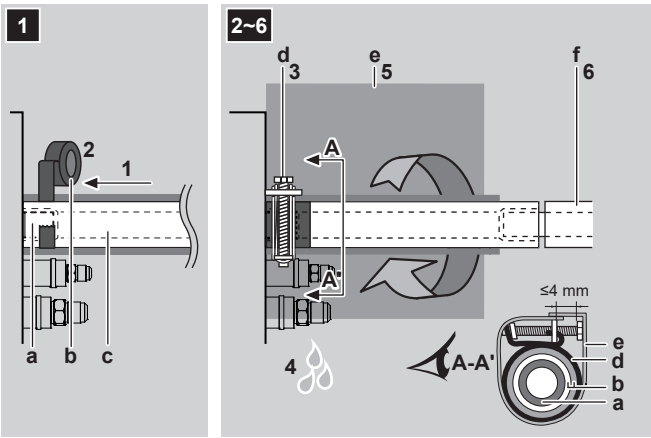

a Aansluiting afvoerleiding (bevestigd aan de unit)
b Plastic tape
c Afvoerslang (accessoire)
d Metalen klem (accessoire)
e Groot afdichtingskussen (accessoire)
f Afvoerleiding (lokaal te voorzien)

Afvoeruitlaat voor onderhoud

Verwijder de blindprop.

- Beweeg de blindprop niet op en neer.

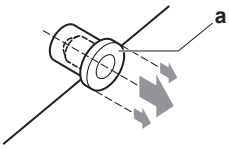

Duw de blindprop in.

- Plaats de plug en duw ze omlaag met een kruiskopschroevendraaier.

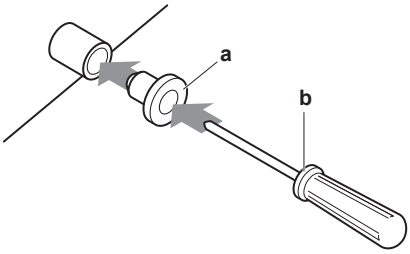

a Blindprop
b Kruiskopschroevendraaier

Controle op waterlekken

De procedure verschilt afhankelijk van of de installatie van het systeem al voltooid is of niet. Wanneer de installatie van het systeem nog niet voltooid is, sluit u de gebruikersinterface en de voeding tijdelijk aan op de unit.

Wanneer de installatie van het systeem nog niet voltooid is

1 Sluit de elektrische bedrading provisorisch aan.

- Verwijder het servicedeksel. Zie "18.2 Elektrische bedrading aansluiten op de binnenunit" [▸ 69].
- Sluit de gebruikersinterface aan (b).
- Sluit de elektrische voeding aan (a).
- Breng het servicedeksel weer aan. Zie "18.2 Elektrische bedrading aansluiten op de binnenunit" [▸ 69].

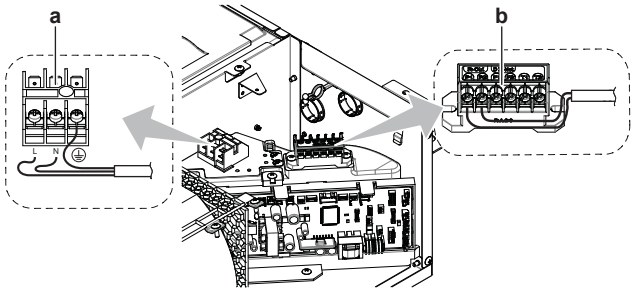

a Klemmenblok voeding
b Klemmenstrook gebruikersinterface

2 Schakel de voeding IN.

3 Begin de werking met alleen ventileren (zie de uitgebreide handleiding of de servicehandleiding van de gebruikersinterface).

4 Giet ongeveer 1 l water langzaam in de uitlaat van de luchtuitblaas en controleer op lekken.

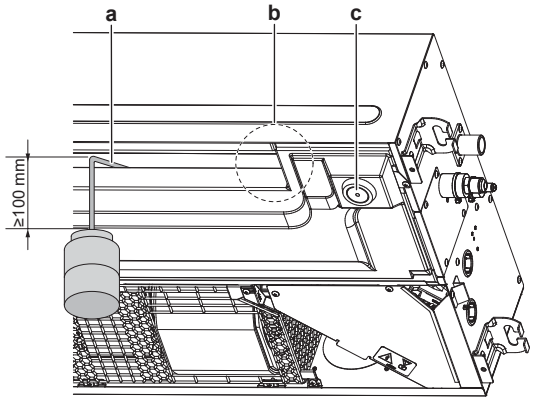

a Plastic waterreservoir met buislengte ≥100 mm
b Locatie afvoerpomp en vlotterschakelaar
c Serviceafvoeruitlaat (met rubberen blindprop). Gebruik deze uitlaat voor de afvoer van water uit de lekbak.

5 Schakel de voeding UIT.

6 Koppel de elektrische bedrading los.

- Verwijder het servicedeksel. Zie "18.2 Elektrische bedrading aansluiten op de binnenunit" [▸ 69].
- Maak de elektrische voeding los.
- Koppel de gebruikersinterface los.
- Breng het servicedeksel weer aan. Zie "18.2 Elektrische bedrading aansluiten op de binnenunit" [▸ 69].

Wanneer de installatie van het systeem al voltooid is

1. Begin de koelwerking (zie de uitgebreide handleiding of de servicehandleiding van de gebruikersinterface).
2. Giet ongeveer 1 l water langzaam in de waterinlaat en controleer op lekken (zie "Wanneer de installatie van het systeem nog niet voltooid is" [▸ 58]).

17 Installatie van de leidingen

In dit hoofdstuk

17.1 Koelmiddelleiding voorbereiden 60
17.1.1 Vereisten voor de koelmiddelleidingen 60
17.1.2 Isolatie van de koelmiddelleidingen 61
17.2 Koelmiddelleiding aansluiten 61
17.2.1 Over het aansluiten van de koelmiddelleidingen 61
17.2.2 Voorzorgsmaatregelen bij het aansluiten van koelmiddelleidingen 62
17.2.3 Richtlijnen bij het aansluiten van koelmiddelleidingen 63
17.2.4 Richtlijnen voor het buigen van leidingen 63
17.2.5 Leidinguiteinde optrompen 64
17.2.6 Koelmiddelleiding op de binnenunit aansluiten 64

17.1 Koelmiddelleiding voorbereiden

17.1.1 Vereisten voor de koelmiddelleidingen

VOORZICHTIG

De leidingen MOETEN worden geïnstalleerd zoals beschreven in "17 Installatie van de leidingen" [▸ 60]. Alleen mechanische verbindingen (bv. braseren+flareverbindingen) die conform de nieuwste versie van ISO14903 zijn, kunnen worden gebruikt.

VOORZICHTIG

- Wanneer **mechanische** connectoren binnenshuis worden hergebruikt, moet u de afdichtingsonderdelen vernieuwen.
- Wanneer **opgetrompte verbindingen** binnenshuis worden hergebruikt, moet het getrompte onderdeel opnieuw worden gemaakt.

OPMERKING

De leidingen en andere drukvoerende delen moeten geschikt zijn voor koelmiddel. Gebruik met fosforzuur gedeoxideerde, naadloze koperen leidingen voor de koelmiddelleidingen.

INFORMATIE

Lees tevens de voorzorgsmaatregelen en vereisten vermeld in de "2 Algemene veiligheidsmaatregelen" [▸ 6].

- Vreemde stoffen in de leidingen, waaronder oliën die tijdens de fabricage worden gebruikt, mogen niet meer dan 30 mg/10 m bedragen.

Diameter koelmiddelleidingen

Diameters voor leidingaansluitingen van de binnenunit:

Klasse	Buitendiameter leiding (mm)	
	Vloeistofleiding	Gasleiding
20~32	Ø6,4 mm	Ø9,5 mm
40~63	Ø6,4 mm	Ø12,7 mm

Materiaal koelmiddelleidingen

- **Leidingmateriaal:** met fosforzuur gedeoxideerd naadloos koper
- **Flareverbindingen:** Gebruik alleen gegloeide leidingen.
- **Hardingsgraad en dikte leidingen:**

Buitendiameter (Ø)	Hardingsgraad	Dikte (t)[(a)]	
6,4 mm (1/4")	Gegloeid (O)	≥0,8 mm	
9,5 mm (3/8")			
12,7 mm (1/2")			

[(a)] Afhankelijk van de toepasselijke wetgeving en de maximale bedrijfsdruk van de unit (zie "PS High" op het naamplaatje van de unit), zijn mogelijk dikkere leidingen vereist.

17.1.2 Isolatie van de koelmiddelleidingen

- Neem polyethyleenschuim als isolatiemateriaal:
  - met een warmteoverdrachtsfactor begrepen tussen 0,041 en 0,052 W/mK (0,035 en 0,045 kcal/mh°C)
  - bestand tegen minstens 120°C
- Isolatiedikte:

Buitendiameter leiding ($Ø_p$)	Binnendiameter isolatie ($Ø_i$)	Isolatiedikte (t)
6,4 mm (1/4")	8~10 mm	≥10 mm
9,5 mm (3/8")	10~14 mm	≥13 mm
12,7 mm (1/2")	14~16 mm	≥13 mm

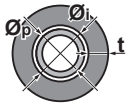

Als de temperatuur hoger is dan 30°C en de relatieve vochtigheid meer dan 80% bedraagt, moet het isolatiemateriaal minstens 20 mm dik zijn om condensatie op het oppervlak van de isolatie te voorkomen.

17.2 Koelmiddelleiding aansluiten

17.2.1 Over het aansluiten van de koelmiddelleidingen

Alvorens de koelmiddelleidingen aan te sluiten

Controleer of de buitenunit en binnenunit gemonteerd zijn.

Typische werkstroom

De koelmiddelleiding aansluiten betekent:

- De koelmiddelleiding op de binnenunit aansluiten
- De koelmiddelleiding op de buitenunit aansluiten
- Koelmiddelleiding isoleren

- Houd rekening met de richtlijnen voor:
  - Buigen van leidingen
  - Leidinguiteinden optrompen
  - Gebruik van de afsluiters

17.2.2 Voorzorgsmaatregelen bij het aansluiten van koelmiddelleidingen

INFORMATIE

Lees ook de voorzorgsmaatregelen en vereisten in de volgende hoofdstukken:

- "2 Algemene veiligheidsmaatregelen" [▶ 6]
- "17.1 Koelmiddelleiding voorbereiden" [▶ 60]

GEVAAR: RISICO OP BRANDWONDEN

OPMERKING

- Gebruik GEEN minerale olie op het verbrede deel.
- Gebruik leidingen van vorige installaties NIET opnieuw.
- Installeer NOOIT een droger op deze R32-unit om zijn levensduur te kunnen garanderen. Het droogmateriaal kan oplossen en het systeem beschadigen.

OPMERKING

- Gebruik de flaremoer die op de hoofdunit is bevestigd.
- Om gaslekken te voorkomen, brengt u koelolie aan op alleen de binnenkant van de verbreding. Gebruik koelolie voor R32 (**Voorbeeld:** FW68DA).
- Hergebruik GEEN verbindingen.

OPMERKING

Houd rekening met de volgende voorzorgen met betrekking tot de koelmiddelleiding:

- Zorg ervoor dat nooit ander koelmiddel dan het aangewezen koelmiddel in de koelmiddelcyclus vermengd wordt (bijv. lucht).
- Gebruik uitsluitend R32 wanneer u koelmiddel moet bijvullen.
- Gebruik uitsluitend installatiegereedschap (bijv. manometers voor het verdeelstuk) dat enkel en alleen voor R32-installaties bedoeld is, zodat het de druk kan weerstaan en er geen vreemde stoffen (zoals minerale oliën en vocht) in het systeem kunnen terechtkomen.
- De leiding dient zo gemonteerd te worden dat haar verbreed uiteinde NIET aan mechanische spanningen onderhevig is.
- Laat de leidingen NIET onbewaakt achter op de site. Als de installatie NIET binnen 1 dag kan worden voltooid, bescherm dan de leiding zoals beschreven in de volgende tabel om te vermijden dat vuil, vloeistof of stof in de leiding terecht zou komen.
- Wees voorzichtig wanneer u koperbuizen doorheen muren schuift (zie afbeelding hieronder).

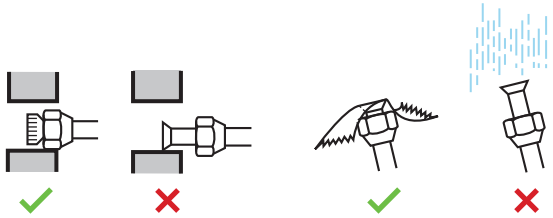

Unit	Installatieperiode	Beveiligingsmethode
Buitenunit	>1 maand	Knijp de leiding dicht
	<1 maand	Knijp de leiding dicht of plak ze af
Binnenunit	Ongeacht de tijdsduur	

OPMERKING

Open de afsluiter van het koelmiddel NIET vooraleer de koelmiddelleiding gecontroleerd te hebben. Wanneer u koelmiddel moet bijvullen, wordt geadviseerd de afsluiter van het koelmiddel te openen vooraleer bij te vullen.

17.2.3 Richtlijnen bij het aansluiten van koelmiddelleidingen

Houd rekening met de volgende richtlijnen wanneer u leidingen aansluit:

- Bestrijk de binnenkant van de verbreding met etherolie of esterolie wanneer u een flaremoer aansluit. Draai eerst 3 of 4 toeren met de hand vast vooraleer stevig vast te draaien.

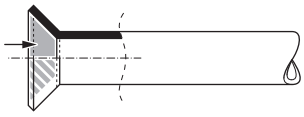

- Gebruik ALTIJD 2 sleutels tezamen om een flaremoer los te draaien.
- Gebruik ALTIJD samen een moersleutel en een momentsleutel om deze moer aan te halen wanneer u de leiding aansluit. Op die manier zal de moer niet barsten en lekken.

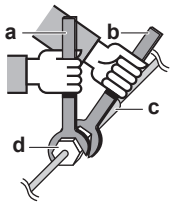

a Momentsleutel
b Moersleutel
c Leidingverbinding
d Flaremoer

Leidingmaat (mm)	Aanhaalmoment (N•m)	Flareafmetingen (A) (mm)	Flarevorm (mm)
Ø6,4	15~17	8,7~9,1	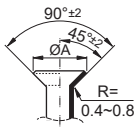
Ø9,5	33~39	12,8~13,2	
Ø12,7	50~60	16,2~16,6	

17.2.4 Richtlijnen voor het buigen van leidingen

Gebruik een pijpenbuigmachine om de leidingen te buigen. Alle leidingbochten moeten zo geleidelijk mogelijk verlopen (buigingsstraal van 30~40 mm of meer).

17.2.5 Leidinguiteinde optrompen

VOORZICHTIG

- Een onvolledige verbreding kan lekken van koelgas veroorzaken.
- Gebruik getrompte buizen NIET opnieuw. Gebruik nieuwe getrompte buizen om ervoor te zorgen dat er geen koelgas kan lekken.
- Gebruik de getrompte moeren die bij de unit werden meegeleverd. Andere getrompte moeren kunnen koelgaslekken veroorzaken.

1. Snijd het uiteinde van de leiding af met een pijpensnijder.
2. Verwijder de bramen en houd daarbij het afgesneden vlak naar beneden zodat er GEEN bramen in de leiding kunnen komen.

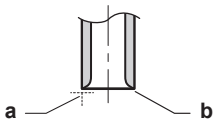

a Snijd precies in rechte hoeken af.
b Verwijder de bramen.

3. Verwijder de flaremoer van de afsluiter en zet de flaremoer op de leiding.
4. Verbreed de leiding. Verbreed exact op de plaats zoals getoond op de volgende afbeelding.

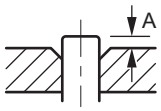

	Flaregereedschap voor R32 (koppelingstype)	Conventioneel flaregereedschap	
		Koppelingstype (Ridgid-type)	Vleugelmoertype (Imperial-type)
A	0~0,5 mm	1,0~1,5 mm	1,5~2,0 mm

5. Controleer of de verbreding goed werd uitgevoerd.

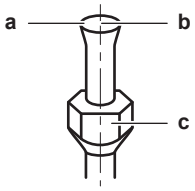

a De binnenkant van de verbreding mag GEEN gebreken vertonen.
b Het uiteinde van de leiding MOET gelijkmatig en in een perfecte cirkel verbreed zijn.
c Controleer of de flaremoer is aangebracht.

17.2.6 Koelmiddelleiding op de binnenunit aansluiten

VOORZICHTIG

Installeer koelmiddelleidingen of componenten zo dat ze niet worden blootgesteld aan stoffen die componenten met koelmiddel kunnen corroderen, tenzij de componenten gemaakt zijn van een materiaal dat inherent bestand is tegen corrosie of beschermd is tegen corrosie.

A2L **WAARSCHUWING: MATIG ONTVLAMBAAR MATERIAAL**

Het koelmiddel in deze unit is weinig ontvlambaar.

- **Leidinglengte.** Houd de koelmiddelleiding zo kort mogelijk.

- **Flare-aansluitingen.** Sluit de koelmiddelleiding aan op de unit met flare-aansluitingen.
- **Isolatie**. Isoleer de koelmiddelleiding op de binnenunit als volgt:

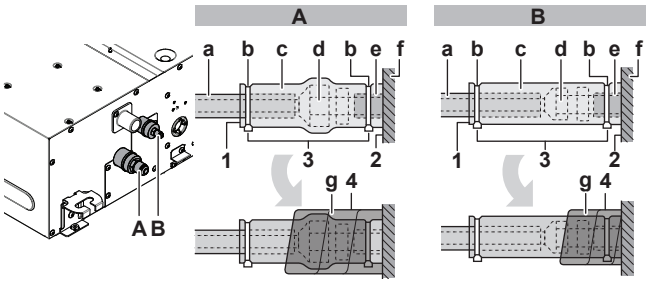

A Gasleiding
B Vloeistofleiding

a Isolatiemateriaal (lokaal te voorzien)
b Kabelbinder (accessoire)
c Isolatiedelen: Groot (gasleiding), klein (vloeistofleiding) (accessoires)
d Flaremoer (bevestigd op de unit)
e Aansluiting koelmiddelleiding (op de unit)
f Unit
g Afdichtingskussens: Middelmatig (gasleiding), Klein (vloeistofleiding) (accessoires)

1 Draai de naden van de isolatiedelen naar boven.
2 Bevestig ze aan de basis van de unit.
3 Maak de kabelbinder vast rond de isolatiedelen.
4 Draai het afdichtingskussen van de basis van de unit tot de bovenkant van de flaremoer rond de leiding.

OPMERKING

Zorg ervoor dat de hele koelmiddelleiding is geïsoleerd. Blote leidingen kunnen condensatie veroorzaken.

18 Elektrische installatie

In dit hoofdstuk

18.1 Over het aansluiten van de elektrische bedrading 66
18.1.1 Voorzorgsmaatregelen bij het aansluiten van de elektrische bedrading 66
18.1.2 Richtlijnen voor het aansluiten van de elektrische bedrading 67
18.1.3 Specificaties van standaard bedradingscomponenten 68
18.2 Elektrische bedrading aansluiten op de binnenunit 69

18.1 Over het aansluiten van de elektrische bedrading

Typische werkstroom

De elektrische bedrading aansluiten omvat typisch de volgende stappen:

1. Controleren of het voedingssysteem voldoet aan de elektrische specificaties van de units.
2. De elektrische bedrading aansluiten op de buitenunit.
3. De elektrische bedrading aansluiten op de binnenunit.
4. De hoofdvoeding aansluiten.

18.1.1 Voorzorgsmaatregelen bij het aansluiten van de elektrische bedrading

GEVAAR: RISICO OP ELEKTROCUTIE

WAARSCHUWING

- Alle bedrading MOET worden uitgevoerd door een erkend elektricien en MOET voldoen aan de nationale bedradingsvoorschriften.
- Sluit de elektrische verbindingen aan op de vaste bedrading.
- Alle ter plaatse geleverde componenten en alle elektrische constructies MOETEN voldoen aan de geldende wetgeving.

WAARSCHUWING

Gebruik voor de stroomkabels ALTIJD meeraderige kabel.

INFORMATIE

Lees tevens de voorzorgsmaatregelen en vereisten vermeld in de "2 Algemene veiligheidsmaatregelen" [▶ 6].

INFORMATIE

Lees ook "18.1.3 Specificaties van standaard bedradingscomponenten" [▶ 68].

WAARSCHUWING

- Als de voeding een ontbrekende of een verkeerde nulfase heeft, Kan de apparatuur defect raken.
- Sluit correct op de aarde aan. Aard de unit NIET via een nutsleiding, een piekspanningsbeveiliging of de aarding van de telefoon. Een onvolledige aarding kan elektrische schokken veroorzaken.
- Plaats de vereiste zekeringen of stroomonderbrekers.
- Bevestig de elektrische bedrading met kabelbinders, zodat deze NIET in contact kan komen met scherpe randen of buizen, vooral langs de hogedrukzijde.
- Gebruik GEEN draden met tape, geen verlengkabels en geen aansluitingen van een sterinstallatie. Deze kunnen zorgen voor oververhitting of elektrische schokken of brand veroorzaken.
- Installeer GEEN fasecompensatiecondensator, omdat deze unit een inverter bevat. Een fasecompensatiecondensator vermindert de prestaties en kan ongevallen veroorzaken.

WAARSCHUWING

In de vaste bedrading moet een hoofdschakelaar of een ander middel om uit te schakelen worden voorzien als dit nog NIET in de fabriek werd voorzien; deze schakelaar MOET worden geïnstalleerd in de vaste bedrading en dient het contact van alle polen volledig te verbreken en te voldoen aan de vereisten van de overspanning-categorie-III-specificatie wanneer hij open staat.

WAARSCHUWING

Als het netsnoer beschadigd is, MOET de fabrikant, zijn vertegenwoordiger, zijn servicevertegenwoordiger of gelijkaardige bevoegde personen het snoer vervangen om een gevaarlijke situatie te voorkomen.

18.1.2 Richtlijnen voor het aansluiten van de elektrische bedrading

OPMERKING

Wij raden aan massieve draden (met één ader) te gebruiken. Als er geslagen draden worden gebruikt, draai de draadjes een beetje in elkaar om ze rechtstreeks in de aansluitklem te steken of in een aansluiting met een ronde krimpklem.

Geslagen draden voorbereiden voor installatie

Methode 1: Geleider samendraaien

1. Strip de isolatie (20 mm) van de draden.
2. Draai het uiteinde van de geleider een beetje om een "vaste" verbinding te maken.

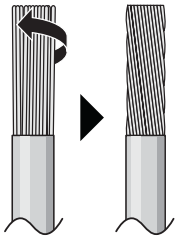

Methode 2: Met ronde krimpklem

1. Strip de isolatie van de draden en draai het uiteinde van elke draad een beetje.

2 Voorzie een ronde krimpklem op het uiteinde van de draad. Schuif het rond oog over de draad tot aan het bekleed gedeelte en maak het oog vast met een geschikt werktuig.

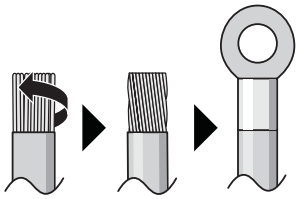

Gebruik de volgende methodes om de draden te verbinden:

Draadtype	Methode
Éénaderige draad Of Geslagen geleider samengedraaid voor "vaste" verbinding	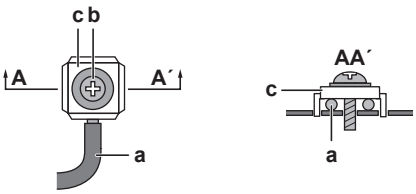 **a** Draad met open lus (eenaderig of samengedraaide geslagen geleider) **b** Schroef **c** Platte sluitring
Gevlochten geleider met rond oog	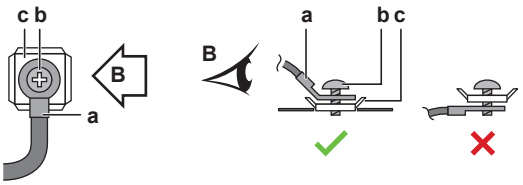 **a** Klem **b** Schroef **c** Platte sluitring ✓ Toegelaten ✕ NIET toegelaten

Aanhaalmomenten

Bedrading	Schroefmaat	Aanhaalmoment (N•m)
Voedingskabel	M4	1,3~1,6
Transmissiekabel (binnen↔buiten)	M3,5	0,79~0,97
Kabel gebruikersinterface		

- De aardingsdraad tussen de kabelbevestiging en de klem moet langer zijn dan de andere draden.

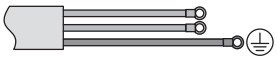

18.1.3 Specificaties van standaard bedradingscomponenten

Voeding van het product	
Spanning	220~240 V/220 V

Voeding van het product	
Frequentie	50/60 Hz
Fase	1~
MCA[(a)]	FXKA20, 25, 32: 0,4 A FXKA40: 0,6 A FXKA50: 0,9 A FXKA63: 1,4 A

[(a)] MCA=Minimum circuitampère. De opgegeven waarden zijn maximumwaarden (zie elektrische data van binnenunit voor precieze waarden).

Bedrading / stroomonderbreker (lokaal te voorzien)	
Voedingskabel	MOET voldoen aan de nationale bedradingsvoorschriften. 3-aderige kabel Draaddikte gebaseerd op de stroom, maar minstens 1,5 mm^2
Transmissiebedrading	Gebruik alleen geharmoniseerde draad met dubbele isolatie en geschikt voor de toepasselijke spanning 2-aderige kabel Minimumdikte 0,75 mm^2
Kabel gebruikersinterface	Gebruik alleen geharmoniseerde draad met dubbele isolatie en geschikt voor de toepasselijke spanning 2-aderige kabel Minimumdikte 0,75 mm^2 Maximumlengte 500 m
Aanbevolen onderbreker	6 A
Reststroomapparaat	MOET voldoen aan de nationale bedradingsvoorschriften

18.2 Elektrische bedrading aansluiten op de binnenunit

OPMERKING

- Volg het bedradingsschema (bij de unit geleverd, op de binnenkant van het servicedeksel).
- Voor instructies over de aansluiting van de optionele apparatuur, zie de bij optionele apparatuur geleverde montagehandleiding.
- Zorg ervoor dat de elektrische bedrading goed zit zodat het servicedeksel nadien weer goed kan worden aangebracht.

De bedrading van de voeding en van de transmissie moeten afzonderlijk worden gehouden. Beide bedradingen moeten ALTIJD op minstens 50 mm van elkaar worden gehouden om eventuele elektrische storingen te voorkomen.

OPMERKING

Zorg ervoor dat de voedingskabel en de transmissiekabel van elkaar gescheiden blijven. De transmissiebedrading en de voedingsbedrading mogen kruisen, maar ze mogen NIET parallel lopen.

1 **Verwijder het servicedeksel.** Verwijder de 2 schroeven. Houd het servicedeksel vast bij de handgreep en schuif het in de richting van de pijl en vervolgens naar u toe.

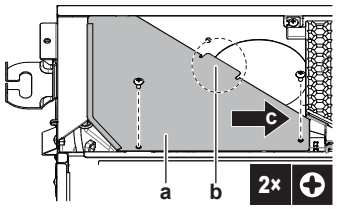

a Servicedeksel
b Handgreep servicedeksel
c Richting voor het servicedeksel

2 **Kabel gebruikersinterface:** Steek de kabel door het frame en sluit hem aan op de klemmenstrook (P1, P2).

3 **Transmissiekabel:** Steek de kabel door het frame en sluit hem aan op de klemmenstrook (de symbolen F1, F2 moeten overeenstemmen met die op de buitenunit).

4 **Voedingskabel:** Steek de kabel door het frame en sluit hem aan op de klemmenstrook (L, N, aarding).

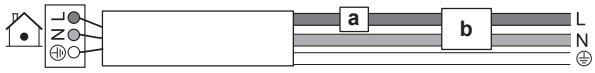

a Stroomonderbreker
b Reststroomapparaat

5 **Plastic klem voor kabelbinder:** Steek de kabelbinders door de plastic klemmen en maak ze vast om de kabels vast te leggen.

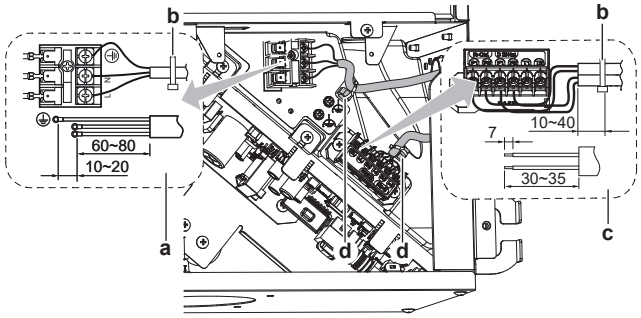

a Aansluiting van voedingskabel
b Kabelbinder (accessoire)
c Aansluiting van kabel gebruikersinterface en transmissiekabel
d Plastic klem voor kabelbinder

6 Breng de afdichtingskussens aan (accessoire) om de kabeldoorvoer af te dekken.

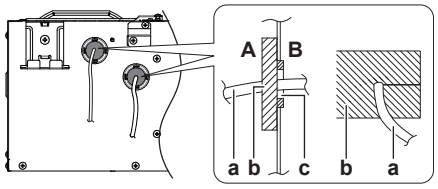

A Buiten de unit
B Binnen de unit
a Kabel

b Afdichtingskussen (accessoire)
c Opening voor kabels

7 Breng het servicedeksel weer aan. Schuif het servicedeksel terug en bevestig het met 2 schroeven.

Voorbeeld van een compleet systeem

1 gebruikersinterface bestuurt 1 binnenunit.

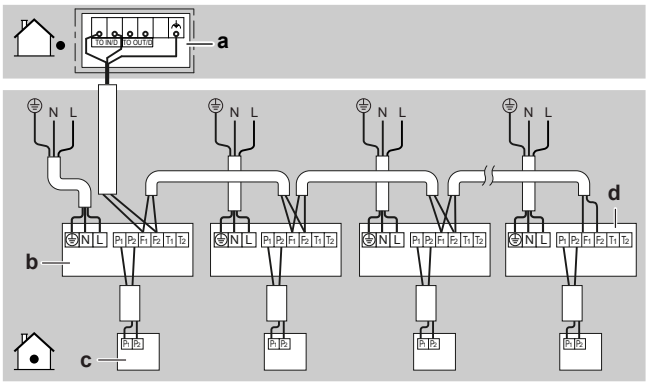

a Buitenunit
b Binnenunit
c Gebruikersinterface
d Meest stroomafwaarts gelegen binnenunit

OPMERKING

Voor het gebruik van groepsbesturing en de bijbehorende beperkingen, zie de handleiding van de buitenunit.

VOORZICHTIG

- Elke binnenunit moet op een aparte gebruikersinterface worden aangesloten. Alleen een afstandsbediening die compatibel is met het veiligheidssysteem kan als gebruikersinterface worden gebruikt. Zie de technische data sheet voor de compatibiliteit van de afstandsbediening (bv. BRC1H52/82*).
- De gebruikersinterface moet in dezelfde kamer als de binnenunit worden geplaatst. Zie de montagehandleiding en gebruiksaanwijzing van de gebruikersinterface voor meer informatie.

VOORZICHTIG

Indien afgeschermde kabel wordt gebruikt, sluit de afscherming alleen aan aan de kant van de buitenunit.

19 Inbedrijfstelling

OPMERKING

Algemene checklist inbedrijfstelling. Naast de instructies voor inbedrijfstelling in dit hoofdstuk, is er een algemene checklist inbedrijfstelling beschikbaar op het Daikin Business Portal (authenticatie vereist).

De algemene checklist voor de inbedrijfstelling vormt een aanvulling op de instructies in dit hoofdstuk en kan worden gebruikt als richtlijn en als basis voor de rapporteringssjabloon tijdens inbedrijfstelling en bij overhandiging aan de gebruiker.

In dit hoofdstuk

19.1 Overzicht: Inbedrijfstelling 72
19.2 Voorzorgsmaatregelen tijdens inbedrijfstelling 72
19.3 Controlelijst voor de inbedrijfstelling 73
19.4 Proefdraaien 73

19.1 Overzicht: Inbedrijfstelling

In dit hoofdstuk wordt beschreven wat u moet doen en wat u moet weten om het systeem na de installatie in gebruik te stellen.

Typische werkstroom

Het in bedrijf stellen houdt typisch volgende stappen in:

1. De "Controlelijst voor de inbedrijfstelling" controleren.
2. Het systeem testen.

19.2 Voorzorgsmaatregelen tijdens inbedrijfstelling

OPMERKING

Vooraleer het systeem te starten MOET de unit minstens 6 uur onder spanning staan om te voorkomen dat de compressor schade oploopt bij het opstarten.

OPMERKING

Laat de unit ALTIJD werken met de thermistoren en/of druksensoren/-schakelaars. Zo NIET kan de compressor vuur vatten.

OPMERKING

Werk de koelmiddelleiding van de unit ALTIJD volledig af voordat u de unit gebruikt. Anders raakt de compressor defect.

OPMERKING

Koelstand. Laat het systeem proefdraaien in de koelstand om afsluiters die niet openen te detecteren. Zelfs als de gebruikersinterface was ingesteld op verwarmen, werkt de unit gedurende 2-3 minuten in de koelstand (terwijl het verwarmingssymbool op de gebruikersinterface staat), waarna zij automatisch overschakelt naar de verwarmingsstand.

INFORMATIE

Gedurende de eerste bedrijfsperiode van de unit kan het nodige opgenomen vermogen hoger zijn dan dat vermeld op het typeplaatje van deze unit. Dit fenomeen wordt veroorzaakt door de compressor, die een continue looptijd van 50 uur nodig heeft voordat een vlotte werking en stabiel stroomverbruik wordt gerealiseerd.

19.3 Controlelijst voor de inbedrijfstelling

1. Controleer na de installatie van de unit de hierna vermelde punten.
2. Sluit de unit.
3. Schakel de unit in.

☐	U hebt de volledige instructies voor installatie en gebruik gelezen, zoals beschreven in de **uitgebreide handleiding voor de installateur en de gebruiker**.
☐	De **binnenunit** moet juist gemonteerd zijn.
☐	De **buitenunit** moet juist gemonteerd zijn.
☐	De **afvoerleiding** is goed geïnstalleerd en geïsoleerd, en het afvoerwater goed kan wegstromen. Controleer op waterlekken. **Mogelijk gevolg:** er kan condenswater naar beneden druppelen.
☐	De **koelmiddelleidingen** (gas en vloeistof) zijn goed geïnstalleerd en thermisch geïsoleerd.
☐	Er zijn GEEN **koelmiddellekkages**.
☐	Er zijn GEEN **ontbrekende fasen** of **omgekeerde fasen**.
☐	Het systeem is correct **geaard** en de aardingsklemmen zijn vastgedraaid.
☐	De **zekeringen** of lokaal geïnstalleerde beveiligingen zijn overeenkomstig dit document geïnstalleerd en zijn NIET overbrugd.
☐	De **voedingsspanning** stemt overeen met de spanning op het identificatieplaatje van de unit.
☐	Er zijn GEEN **losse aansluitingen of verbindingen** of beschadigde elektrische onderdelen in de schakelkast.
☐	Er zijn GEEN **beschadigde onderdelen** of buizen die tegen de binnenkant van de binnen- of buitenunit **gedrukt** worden.
☐	De **afsluiters** (gas en vloeistof) op de buitenunit staan volledig open.

19.4 Proefdraaien

INFORMATIE

- Voer het proefdraaien uit zoals beschreven in de handleiding van de buitenunit.
- Het proefdraaien is alleen voltooid als er geen storingscode op de gebruikersinterface of het 7-segmentendisplay van de buitenunit staat.
- Zie de servicehandleiding voor de volledige lijst met foutcodes en een gedetailleerde uitleg voor het opsporen en oplossen van elke storing.

OPMERKING

Onderbreek het proefdraaien NIET.

20 Configuratie

20.1 Lokale instelling

Voer de volgende lokale instellingen uit in overeenstemming met de echte installatie en met de behoeften van de gebruiker:

- Plafondhoogte
- Luchtvolume bij uitgeschakelde thermostaatregeling
- Tijd om filter te reinigen
- Selectie thermostaatsensor
- Omschakeling thermostaatdifferentieel (als remote sensor wordt gebruikt)
- Differentieel automatisch veranderen
- Automatisch herstarten na stroomonderbreking
- Instelling T1/T2-input
- Antischimmelwerking

INFORMATIE

- Sommige lokale instellingen kunnen veranderen wanneer u op de binnenunit optionele accessoires aansluit. Voor meer informatie, zie de montagehandleiding van het optionele accessoire.
- De volgende instelling is alleen van toepassing bij gebruik van de gebruikersinterface BRC1H52*. Zie de montagehandleiding of servicehandleiding van de gebruikersinterface wanneer een andere gebruikersinterface wordt gebruikt.

Instelling: Plafondhoogte

Deze instelling moet overeenstemmen met de echte afstand tot de vloer.

Bij een afstand tot de vloer van (m)	Dan[1]		
	M	SW	—
≤2,7	13 (23)	0	01
2,7<x≤3,0			02
3,0<x≤3,5			03

Instelling: Luchtvolume bij uitgeschakelde thermostaatregeling

Deze instelling moet overeenstemmen met de behoeften van de gebruiker. Zij bepaalt de ventilatorsnelheid van de binnenunit bij thermostaat UIT.

1. Als u de ventilatoren op werking hebt ingesteld, stel dan ook de luchtvolumesnelheid in:

[1] Lokale instellingen worden als volgt gedefinieerd:
- **M**: Standnummer – **Eerste cijfer**: voor groep units – **Cijfer tussen haakjes**: voor afzonderlijke unit
- **SW**: Nummer instelling
- —: Waardenummer
- ▒: Standaard

Als u wilt...		Dan[1]		
		M	SW	—
Thermostaat UIT tijdens koelen	L[2]	12 (22)	6	01
	Instelvolume[2]			02
	UIT[a]			03
	Monitoring 1[2]			04
	Monitoring 2[2]			05
Thermostaat UIT tijdens verwarmen	L[2]	12 (22)	3	01
	Instelvolume[2]			02
	UIT[a]			03
	Monitoring 1[2]			04
	Monitoring 2[2]			05

[a] Gebruik alleen in combinatie met de optionele remote sensor of wanneer de instelling **M** 10 (20), **SW** 2, — 03 wordt gebruikt.

Instelling: Tijd om filter te reinigen

Deze instelling moet overeenstemmen met de luchtvervuiling in de kamer. Zij bepaalt het interval waarop de melding **"Time to clean air filter"** (tijd om het luchtfilter te reinigen) op de gebruikersinterface verschijnt.

Voor een interval van... (luchtvervuiling)	Dan[1]		
	M	SW	—
±2500 u (licht)	10 (20)	0	01
±1250 u (zwaar)			02
Melding AAN		3	01
Melding UIT			02

Instelling: Selectie thermostaatsensor

Deze instelling moet overeenstemmen met hoe/of de thermostaatsensor van de afstandsbediening wordt gebruikt.

Wanneer de thermostaatsensor van de afstandsbediening...	Dan[1]		
	M	SW	—
Wordt gebruikt in combinatie met de thermistor van de binnenunit	10 (20)	2	01
Niet wordt gebruikt (alleen thermistor binnenunit)			02
Alleen wordt gebruikt			03

[1] Lokale instellingen worden als volgt gedefinieerd:
- **M**: Standnummer – **Eerste cijfer**: voor groep units – **Cijfer tussen haakjes**: voor afzonderlijke unit
- **SW**: Nummer instelling
- —: Waardenummer
- ▒: Standaard

[2] Ventilatorsnelheid:
- **LL**: Lage ventilatorsnelheid (ingesteld bij thermostaat UIT)
- **L**: Lage ventilatorsnelheid (ingesteld door gebruikersinterface)
- **Instelvolume:** De ventilatorsnelheid komt overeen met de door de gebruiker met de ventilatorsnelheidsknop op de gebruikersinterface ingestelde snelheid (laag, middelmatig, hoog).
- **Monitoring 1, 2**: De ventilator staat UIT, maar draait om de 6 minuten even met **LL** (Monitoring 1) of **L** (Monitoring 2) om de kamertemperatuur te detecteren.

Instelling: Omschakeling thermostaatdifferentieel (als remote sensor wordt gebruikt)

Als het systeem over een remote sensor beschikt, de stappen voor verhogen/verlagen instellen.

Als u de stappen wil veranderen in...	Dan[1]		
	M	SW	—
1°C	12 (22)	2	01
0,5°C			02

Instelling: Differentieel automatisch veranderen

Stel het temperatuurverschil tussen het instelpunt koelen en het instelpunt verwarmen in de automatische stand in (beschikbaarheid afhankelijk van het systeemtype). Het differentieel is het instelpunt koelen min het instelpunt verwarmen.

Als u wil ... instellen	Dan[1]			Voorbeeld
	M	SW	—	
0°C	12 (22)	4	01	koelen 24°C/verwarmen 24°C
1°C			02	koelen 24°C/verwarmen 23°C
2°C			03	koelen 24°C/verwarmen 22°C
3°C			04	koelen 24°C/verwarmen 21°C
4°C			05	koelen 24°C/verwarmen 20°C
5°C			06	koelen 24°C/verwarmen 19°C
6°C			07	koelen 24°C/verwarmen 18°C
7°C			08	koelen 24°C/verwarmen 17°C

Instelling: Automatisch herstarten na stroomonderbreking

Afhankelijk van de behoeften van de gebruiker, kan u automatisch herstarten na een stroompanne activeren/deactiveren.

Als u automatisch herstarten na stroomonderbreking wil...	Dan[1]		
	M	SW	—
Gedeactiveerd	12 (22)	5	01
Geactiveerd			02

[1] Lokale instellingen worden als volgt gedefinieerd:
- **M**: Standnummer – **Eerste cijfer**: voor groep units – **Cijfer tussen haakjes**: voor afzonderlijke unit
- **SW**: Nummer instelling
- —: Waardenummer
- ▒: Standaard

Instelling: Instelling T1/T2-input

WAARSCHUWING

Bij R32-koelmiddel dienen de klemaansluitingen T1/T2 ALLEEN voor ingang brandalarm. Een brandalarm heeft een hogere prioriteit dan R32-veiligheid en schakelt het volledige systeem uit.

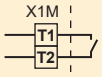

a Ingangssignaal brandalarm (potentiaalvrij contact)

Afstandsbediening is mogelijk door overdracht van de externe input op de klemmen T1 en T2 van de klemmenstrook voor bedrading van de gebruikersinterface en de transmissie.

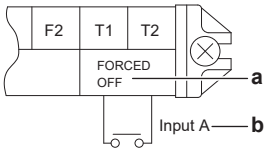

a Geforceerd UIT
b Input A

Vereisten inzake bedrading	
Specificatie bedrading	Ommanteld vinylsnoer of 2-aderige kabel
Draaddikte	0,75~1,25 mm^2
Kabellengte	Maximum 100 m
Specificatie extern contact	Contact dat de minimale belasting van DC15V, 1 mA kan onderbreken

Deze instelling moet overeenstemmen met de behoeften van de gebruiker.

Als u wil ... instellen	Dan[1]		
	M	SW	—
Geforceerd UIT	12 (22)	1	01
AAN/UIT-werking			02
Nood (aanbevolen voor alarmwerking)			03
Geforceerd UIT - multi-gebruikers			04
Koppelingsinstelling A			05
Koppelingsinstelling B			06

Instelling: Antischimmelwerking

OPMERKING

Wanneer de functie gedeactiveerd is, kan er zich schimmel en slechte geur vormen in de binnenunit.

[1] Lokale instellingen worden als volgt gedefinieerd:
- **M**: Standnummer – **Eerste cijfer**: voor groep units – **Cijfer tussen haakjes**: voor afzonderlijke unit
- **SW**: Nummer instelling
- —: Waardenummer
- ▒: Standaard

Deze instelling moet overeenstemmen met de behoeften van de gebruiker. Dit bepaalt de bedrijfsduur van de ventilator nadat de unit in de koelstand is uitgeschakeld door de gebruikersinterface.

Als u de bedrijfsduur van de ventilator na het uitschakelen van de unit wil instellen op...	Dan[1]		
	M	SW	—
Gedeactiveerd	14 (24)	10	01
30 minuten			02
60 minuten			03

[1] Lokale instellingen worden als volgt gedefinieerd:
- **M**: Standnummer – **Eerste cijfer**: voor groep units – **Cijfer tussen haakjes**: voor afzonderlijke unit
- **SW**: Nummer instelling
- —: Waardenummer
- ▒: Standaard

21 Overhandiging aan de gebruiker

Als het testen voltooid is en de unit goed en op de juiste manier werkt, zorg ervoor dat de gebruiker de volgende zaken goed begrijpt:

- Controleer of de gebruiker de papieren documentatie heeft en vraag hem/haar deze bij te houden om deze later te kunnen raadplegen. Informeer de gebruiker dat hij de volledige documentatie kan vinden op de eerder in deze handleiding beschreven URL.
- Leg aan de gebruiker uit hoe het systeem op de juiste manier te bedienen en wat er moet worden gedaan wanneer zich een probleem zou voordoen.
- Toon aan de gebruiker wat te doen om de unit te onderhouden.

22 Opsporen en verhelpen van storingen

22.1 Problemen op basis van foutcodes oplossen

Als er een probleem is met de unit, wordt op de gebruikersinterface een foutcode weergegeven. Het is belangrijk dat u het probleem begrijpt en maatregelen neemt alvorens een foutcode te resetten. Dit moet worden gedaan door een erkend installateur of door uw plaatselijke dealer.

Dit hoofdstuk biedt een overzicht van de meeste mogelijke foutcodes en een beschrijving zoals die wordt weergegeven op de gebruikersinterface.

INFORMATIE

Zie de servicehandleiding voor:

- De volledige lijst met foutcodes
- Meer gedetailleerde richtlijnen voor het oplossen van problemen

22.1.1 Foutcodes: Overzicht

Raadpleeg uw dealer als er andere foutcodes worden weergegeven.

Code	Beschrijving
A0-11	De R32-sensor heeft een koelmiddellek gedetecteerd
A0/CH	Fout veiligheidssysteem (lekdetectie)
CH-01	Storing R32-sensor
CH-02	Einde levensduur R32-sensor
CH-05	6 maanden voor einde levensduur R32-sensor
A1	Storing printplaat binnenunit
A3	Probleem regelsysteem afvoerpeil
A4	Storing vorstbeveiliging
A5	Hogedrukregeling in verwarmingsstand, regeling vorstbeveiliging in koelstand
A6	Storing ventilatormotor
A7	Storing draaiklepmotor
A8	Storing elektrische voeding of AC-ingangsoverstroom
A9	Storing elektronische expansieklep
AF	Storing bevochtigingssysteem
AH	Storing stofverzamelaar luchtzuivering
AJ	Storing vermogensinstelling (printplaat binnenunit)
C1	Transmissie mislukt (tussen printplaat binnenunit en subprintplaat)
C4	Storing thermistor vloeistofleiding voor warmtewisselaar
C5	Storing thermistor gasleiding voor warmtewisselaar
C6	Storing thermistor gasleiding voor warmtewisselaar
C9	Storing aanzuigluchtthermistor

Code	Beschrijving
CA	Storing persluchtthermistor
CJ	Probleem kamertemperatuurthermistor in afstandsbediening

23 Als afval verwijderen

OPMERKING

Probeer het systeem NIET zelf te ontmantelen: het ontmantelen van het systeem en het behandelen van het koelmiddel, van olie en van andere onderdelen MOETEN conform met de geldende wetgeving uitgevoerd worden. De units MOETEN voor hergebruik, recyclage en terugwinning bij een gespecialiseerd behandelingsbedrijf worden behandeld.

24 Technische gegevens

- Een **deel** van de recentste technische gegevens is beschikbaar op de regionale Daikin-website (publiek toegankelijk).
- De **volledige** recentste technische gegevens zijn beschikbaar op het Daikin Business Portal (authenticatie vereist).

24.1 Bedradingsschema

24.1.1 Legende eengemaakt bedradingsschema

Voor gebruikte onderdelen en nummering, zie het bedradingsschema op de unit. De onderdelen zijn genummerd met Arabische cijfers in oplopende volgorde en wordt in het overzicht hieronder aangegeven door "*" in de onderdeelcode.

Symbool	Betekenis	Symbool	Betekenis
	Stroomonderbreker		Veiligheidsaarding
	Aansluiting		Beschermende aarding (schroef)
	Connector	Ⓐ,	Gelijkrichter
	Aarding		Relaisconnector
	Lokale bedrading		Kortsluitconnector
	Zekering		Aansluitklem
INDOOR	Binnenunit		Klemmenstrook
OUTDOOR	Buitenunit	○ ●	Kabelklem
	Reststroomapparaat		Verwarming

Symbool	Kleur	Symbool	Kleur
BLK	Zwart	ORG	Oranje
BLU	Blauw	PNK	Roze
BRN	Bruin	PRP, PPL	Paars
GRN	Groen	RED	Rood
GRY	Grijs	WHT	Wit
SKY BLU	Lichtblauw	YLW	Geel

Symbool	Betekenis
A*P	Printplaat
BS*	Drukknop aan/uit, bedrijfsschakelaar
BZ, H*O	Zoemer
C*	Condensator

Symbool	Betekenis
AC*, CN*, E*, HA*, HE*, HL*, HN*, HR*, MR*_A, MR*_B, S*, U, V, W, X*A, K*R_*, NE	Aansluiting, connector
D*, V*D	Diode
DB*	Diodebrug
DS*	DIP-schakelaar
E*H	Verwarming
FU*, F*U, (voor kenmerken, zie printplaat in uw unit)	Zekering
FG*	Connector (randaarding)
H*	Kabelboom
H*P, LED*, V*L	Controlelamp, led
HAP	Led (servicemonitor groen)
HIGH VOLTAGE	Hoogspanning
IES	Intelligent eye sensor
IPM*	Intelligente voedingsmodule
K*R, KCR, KFR, KHuR, K*M	Magneetrelais
L	Stroomvoerend
L*	Spoel
L*R	Reactievat
M*	Stappenmotor
M*C	Compressormotor
M*F	Ventilatormotor
M*P	Afvoerpompmotor
M*S	Draaimotor
MR*, MRCW*, MRM*, MRN*	Magneetrelais
N	Neutraal
n=*, N=*	Aantal doorgangen door ferrietkern
PAM	Pulsamplitudemodulatie
PCB*	Printplaat
PM*	Voedingsmodule
PS	Schakelvoeding
PTC*	PTC-thermistor
Q*	Bipolaire transistor met geïsoleerde poort (IGBT)
Q*C	Stroomonderbreker
Q*DI, KLM	Aardlekschakelaar
Q*L	Overbelastingsbeveiliging

Symbool	Betekenis
Q*M	Thermische schakelaar
Q*R	Reststroomapparaat
R*	Weerstand
R*T	Thermistor
RC	Ontvanger
S*C	Limietschakelaar
S*L	Vlotterschakelaar
S*NG	Koelmiddellekdetector
S*NPH	Druksensor (hoog)
S*NPL	Druksensor (laag)
S*PH, HPS*	Drukschakelaar (hoog)
S*PL	Drukschakelaar (laag)
S*T	Thermostaat
S*RH	Vochtigheidssensor
S*W, SW*	Bedrijfsschakelaar
SA*, F1S	Spanningsbeveiliging
SR*, WLU	Signaalontvanger
SS*	Keuzeschakelaar
SHEET METAL	Klemmenstrook vaste plaat
T*R	Transformator
TC, TRC	Zender
V*, R*V	Varistor
V*R	Diodebrug, bipolaire transistor met geïsoleerde poort (IGBT) voedingsmodule
WRC	Draadloze afstandsbediening
X*	Aansluitklem
X*M	Klemmenstrook (blok)
Y*E	Spoel elektronische expansieklep
Y*R, Y*S	Spoel elektromagnetische omkeerklep
Z*C	Ferrietkern
ZF, Z*F	Ruisfilter

25 Verklarende woordenlijst

Dealer
Distributeur voor het product.

Erkend installateur
Technisch onderlegd persoon die bevoegd is voor de installatie van het product.

Gebruiker
Persoon die de eigenaar is van het product en/of het product gebruikt.

Geldende wetgeving
Alle geldende internationale, Europese, nationale en plaatselijke richtlijnen, wetten, reglementen en/of voorschriften betreffende een bepaald product of domein.

Servicebedrijf
Bevoegd bedrijf dat het vereiste onderhoud aan het product kan uitvoeren of coördineren.

Montagehandleiding
Instructiehandleiding voor een bepaald product of een bepaalde toepassing, waarin de installatie, configuratie en onderhoud ervan worden verklaard.

Gebruiksaanwijzing
Instructiehandleiding voor een bepaald product of een bepaalde toepassing, waarin het gebruik ervan wordt verklaard.

Accessoires
Bij het product geleverde labels, handleidingen, informatiebladen en apparatuur die moet worden geïnstalleerd volgens de instructies in de meegeleverde documentatie.

Optionele apparatuur
Door Daikin geproduceerde of goedgekeurde apparaatuur die kan worden gecombineerd met het product volgens de instructies in de meegeleverde documentatie.

Lokaal te voorzien
NIET door Daikin geproduceerde apparatuur die kan worden gecombineerd met het product volgens de instructies in de meegeleverde documentatie.

EAC

Copyright 2023 Daikin

DAIKIN EUROPE N.V.
Zandvoordestraat 300, B-8400 Oostende, Belgium

4P747548-2 2023.11